钢筋混凝土雨篷

批准部门	中华人民共和国建设部	批准文号	建质[2003]211号
主编单位	北京国电华北电力工程有限公司（原华北电力设计院）	统一编号	GJBT-654
实行日期	二零零三年十二月一日	图 集 号	03G372

主编单位负责人 张长东
主编单位技术负责人 俞振安
技术审定人 俞振安
设计负责人 何丽婷

目　　录

目录 ---------- 1～4
说明 ---------- 5～13

烧结普通砖

YP1-A型雨篷选用表 ---------- 14
YP1-A型雨篷结构图(一)～(三) ---------- 15～17
YP1-B型雨篷选用表 ---------- 18
YP1-B型雨篷结构图(一)～(三) ---------- 19～21
YP1-C型雨篷选用表 ---------- 22
YP1-C型雨篷结构图(一)～(三) ---------- 23～25
YP1-D型雨篷选用表 ---------- 26
YP1-D型雨篷结构图(一)～(三) ---------- 27～29
YP1-E型雨篷选用表 ---------- 30
YP1-E型雨篷结构图(一)～(二) ---------- 31～32
YP1-F型雨篷选用表 ---------- 33
YP1-F型雨篷结构图(一)～(三) ---------- 34～36
YP1-G型雨篷选用表 ---------- 37
YP1-G型雨篷结构图(一)～(二) ---------- 38～39
YP1-H型雨篷选用表 ---------- 40

YP1-H型雨篷结构图(一)～(二) ---------- 41～42
YP1-J型雨篷选用表 ---------- 43
YP1-J型雨篷结构图(一)～(四) ---------- 44～47
YP1-K型雨篷选用表 ---------- 48
YP1-K型雨篷结构图(一)～(四) ---------- 49～52
YP1-M型雨篷选用表 ---------- 53
YP1-M型雨篷结构图(一)～(四) ---------- 54～57
YP1-N型雨篷选用表 ---------- 58
YP1-N型雨篷结构图(一)～(四) ---------- 59～62

烧结多孔砖

YP2-A型雨篷选用表 ---------- 63
YP3-A型雨篷选用表 ---------- 64
YP2-A型雨篷结构图(一)～(三) ---------- 65～67
YP3-A型雨篷结构图(一)～(二) ---------- 68～69
YP2-B型雨篷选用表 ---------- 70
YP3-B型雨篷选用表 ---------- 71
YP2-B型雨篷结构图(一)～(三) ---------- 72～74
YP3-B型雨篷结构图(一)～(二) ---------- 75～76
YP2-C型雨篷选用表 ---------- 77
YP3-C型雨篷选用表 ---------- 78
YP2-C型雨篷结构图(一)～(三) ---------- 79～81
YP3-C型雨篷结构图(一)～(二) ---------- 82～83
YP2-D型雨篷选用表 ---------- 84
YP3-D型雨篷选用表 ---------- 85
YP2-D型雨篷结构图(一)～(三) ---------- 86～88
YP3-D型雨篷结构图(一)～(二) ---------- 89～90
YP2、3-E型雨篷选用表 ---------- 91
YP2-E型雨篷结构图(一)～(二) ---------- 92～93
YP3-E型雨篷结构图 ---------- 94
YP2-F型雨篷选用表 ---------- 95
YP3-F型雨篷选用表 ---------- 96
YP2-F型雨篷结构图(一)～(三) ---------- 97～99
YP3-F型雨篷结构图(一)～(二) ---------- 100～101
YP2、3-G型雨篷选用表 ---------- 102
YP2-G型雨篷结构图(一)～(二) ---------- 103～104

YP3-G型雨篷结构图 ---------- 105
YP2、3-H型雨篷选用表 ---------- 106
YP2-H型雨篷结构图(一)～(二) ---------- 107～108
YP3-H型雨篷结构图 ---------- 109
YP2-J型雨篷选用表 ---------- 110
YP3-J型雨篷选用表 ---------- 111
YP2-J型雨篷结构图(一)～(四) ---------- 112～115
YP3-J型雨篷结构图(一)～(二) ---------- 116～117
YP2-K型雨篷选用表 ---------- 118
YP3-K型雨篷选用表 ---------- 119
YP2-K型雨篷结构图(一)～(四) ---------- 120～123
YP3-K型雨篷结构图(一)～(二) ---------- 124～125
YP2-M型雨篷选用表 ---------- 126
YP3-M型雨篷选用表 ---------- 127
YP2-M型雨篷结构图(一)～(四) ---------- 128～131
YP3-M型雨篷结构图(一)～(二) ---------- 132～133
YP2-N型雨篷选用表 ---------- 134
YP3-N型雨篷选用表 ---------- 135
YP2-N型雨篷结构图(一)～(四) ---------- 136～139
YP3-N型雨篷结构图(一)～(二) ---------- 140～141

混凝土小型空心砌块

YP4-A型雨篷选用表 ---------- 142
YP4-A型雨篷结构图(一)～(二) ---------- 143～144
YP4-B型雨篷选用表 ---------- 145
YP4-B型雨篷结构图(一)～(二) ---------- 146～147
YP4-C型雨篷选用表 ---------- 148
YP4-C型雨篷结构图(一)～(二) ---------- 149～150
YP4-D型雨篷选用表 ---------- 151
YP4-D型雨篷结构图(一)～(二) ---------- 152～153
YP4-E型雨篷选用表 ---------- 154
YP4-E型雨篷结构图(一)～(二) ---------- 155～156
YP4-F型雨篷选用表 ---------- 157
YP4-F型雨篷结构图(一)～(二) ---------- 158～159
YP4-G型雨篷选用表 ---------- 160

YP4-G型雨篷结构图 ---------- 161
YP4-H型雨篷选用表 ---------- 162
YP4-H型雨篷结构图(一)～(二) ---------- 163～164
YP4-J型雨篷选用表 ---------- 165
YP4-J型雨篷结构图(一)～(二) ---------- 166～167
YP4-K型雨篷选用表 ---------- 168
YP4-K型雨篷结构图(一)～(二) ---------- 169～170
YP4-M型雨篷选用表 ---------- 171
YP4-M型雨篷结构图(一)～(二) ---------- 172～173

说 明

本图集应与《钢筋混凝土雨篷建筑构造》03J501-2图集配套使用。

1 适用范围

1.1 本图集适用于烧结普通砖、烧结多孔砖和混凝土小型空心砌块三种砌体结构。

1.1.1 烧结多孔砖：其孔洞率不小于25%。

混凝土小型空心砌块：其空心率为25%～50%。

1.1.2 烧结普通砖、烧结多孔砖、混凝土小型空心砌块三种砌体的外墙厚度见表1。

砌体外墙厚度　　表1

砌体种类		外墙厚度(mm)		
烧结普通砖砌体		240	370	490
烧结多孔砖砌体	P型多孔砖	240	370	490
	M型多孔砖	190	240	340
混凝土小型空心砌块砌体		190	330-380	—

注：对烧结普通砖砌体和烧结P型多孔砖砌体当外墙厚度为490mm时，不考虑门洞宽度小于等于1.2m的雨篷。

1.2 本图集适用于非抗震设计及抗震设防烈度为6-8度的上述三种砌体砌筑的工业与民用多层砌体房屋和钢筋混凝土框、排架建筑。

1.3 本图集中雨篷类型分为：钢筋混凝土悬挑板式雨篷（以下简称板式雨篷）和钢筋混凝土悬挑梁式雨篷（以下简称梁式雨篷）两大类型。此两大雨篷类型均适用于烧结普通砖、烧结多孔砖和混凝土小型空心砌块砌筑的工业与民用多层砌体房屋建筑的外门雨篷。除此，板式雨篷还适用于在柱跨内一定高度范围采用烧结普通砖砌体做围护外墙的工业与民用钢筋混凝土框、排架结构的建筑外门雨篷。

雨篷类型、型式编号见表2。

雨篷类型、型式编号　　表2

雨篷类型	用于不同种类砌体的雨篷编号			雨篷型式编号
板式雨篷	烧结普通砖砌体		YP-1	A、B、C、D、E、F、G、H
	烧结多孔砖砌体	P型多孔砖	YP-2	
		M型多孔砖	YP-3	
	混凝土小型空心砌块砌体		YP-4	
梁式雨篷	烧结普通砖砌体		YP-1	J、K、M、N
	烧结多孔砖砌体	P型多孔砖	YP-2	
		M型多孔砖	YP-3	
	混凝土小型空心砌块砌体		YP-4	J、K、M

1.4 本图集中的雨篷均按现浇构件设计。

1.5 本图集中的雨篷均按环境类别二(a)类设计，当用于其他环境类别时应符合相关规范。

2 设计依据的规范

2.1 砌体结构设计规范　GB50003-2001

2.2 建筑结构荷载规范　GB50009-2001

2.3 混凝土结构结构设计规范　GB50010-2002

2.4 建筑抗震设计规范　GB50011-2001

2.5 砌体工程施工质量验收规范　GB50203-2002

2.6 混凝土结构工程施工质量验收规范　GB50204-2002

2.7 多孔砖砌体结构技术规范　JGJ137-2001

2.8 混凝土小型空心砌块建筑技术规程　JGJ/T14-95

2.9 建筑结构制图标准　GB/T50105-2001

2.10 建筑门窗洞口尺寸系列　GB5824-86

2.11 建筑模数协调统一标准　GBJ12-86

2.12 建筑结构设计术语和符号标准　GB/T50083-97

3 采用材料

3.1 饰面材料

见《钢筋混凝土雨篷建筑构造》图集的相关部分。

3.2 混凝土强度等级

为满足混凝土耐久性要求，混凝土强度等级采用C25。C25混凝土强度设计值：f_c=11.9N/mm²；f_t=1.27N/mm²。

3.3 钢筋

主钢筋

HPB235级-Φ：用于直径Φ8≤d<Φ12，强度设计值f_y=210N/mm²。

HRB335级-Φ：用于直径d≥Φ12，强度设计值f_y=300N/mm²。

架立筋、箍筋

当架立筋（或分布筋）、箍筋直径d=6mm时采用HRB335级即Φ6，而直径d≥8mm时，可采用HPB235级或HRB335级。对雨篷的架立筋采用HPB235级Φ8@250钢筋。

4 设计计算原则

4.1雨篷构件的安全等级为二级，其结构构件的重要性系数γ_0=1.0。

4.2 雨篷构件裂缝最大宽度限值为0.2mm。

4.3 计算跨度

4.3.1 板式雨篷

雨篷板：取悬挑长度。

雨篷梁：按简支梁计算，其计算跨度l_0=1.1L_2，适当考虑支座的嵌固作用。

雨篷梁抗倾覆验算：其倾覆点至墙体结构外缘的距离按0.13l_1计算。倾覆力臂取为L_1+0.13l_1。

L_2—雨篷门洞宽度。　　l_1—墙厚。　　L_1—悬挑长度。

4.3.2 梁式雨篷

雨篷板：取雨篷梁和板端梁间的中距。

雨篷梁：按简支梁计算，其计算跨度l_0 =1.1(L-0.6)，适当考虑支座的嵌固作用。

L—房屋门洞处横墙中距。　　(L-0.6)—可能出现的最大门洞宽度。

板端梁：取房屋门洞处横墙中距L。

悬挑梁：当验算悬挑梁剪力时取L_1。当验算悬挑梁弯矩时取L_1+0.3h_b。

悬挑梁抗倾覆验算：其倾覆点至墙体结构外缘的距离按0.3h_b计算。倾覆力臂取为L_1+0.3h_b。

h_b—挑梁的截面高度。

4.4 雨篷的檐板高度尺寸由个体设计者确定。为考虑计算荷载，图集中檐板高度尺寸的最大限值取为500mm(A、G、H、J、K、M型式雨篷除外)，雨篷内因排水管堵塞而考虑的最大积水深度按250mm计算。

4.5 雨篷的荷载及荷载组合

4.5.1 荷载(除注明外，所列数值均为荷载标准值)

A-G型式雨篷示意图

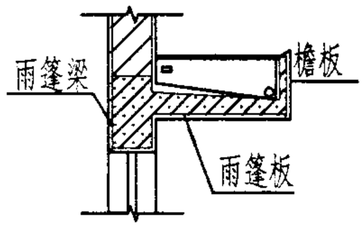

J-N型式雨篷示意图

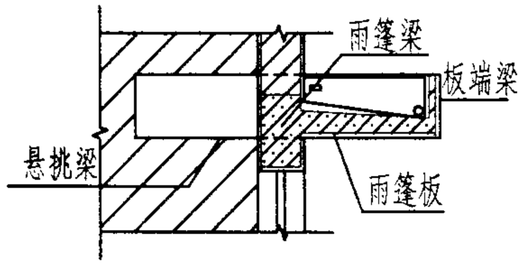

A-G型式、J-N型式雨篷基本荷载标准值：

(1) 钢筋混凝土自重　　25 kN/m³

(2) 烧结普通砖自重　　19 kN/m³

(3) 烧结多孔砖（P型、M型多孔砖）自重

当雨篷梁进行抗弯、抗剪验算时取　　17.58 kN/m³

当对雨篷进行抗倾覆验算时取(40%孔洞率)　　15.2 kN/m³

(4) 混凝土小型空心砌块自重（计算时已考虑混凝土灌孔后自重）

11.8 kN/m³

(5) 檐板饰面材料自重

抹灰1:2水泥砂浆(20mm厚)　　0.4 kN/m²

面砖或锦砖(25mm厚，含水泥砂浆打底)　　0.5 kN/m²

水刷石(25mm厚，含水泥砂浆打底)　　0.5 kN/m²

外墙涂料、金属板外饰面自重略。

(6) 吊顶自重 0.2 kN/m²

(7) 雨篷板面找平、找坡、防水(含柔性防水) 1.05 kN/m²

(8) 墙体双面抹灰(双面，2X25mm厚) 1.0 kN/m²

(9) 雨篷梁抹灰(梁底抹灰20mm厚，梁侧抹灰25mm厚) 20 kN/m³

(10) 墙体自重

对烧结普通砖墙体和烧结多孔砖墙体其墙体自重取$L_2/3$墙体高度的均布自重。

对混凝土小型空心砌块墙体其墙体自重取$L_2/2$墙体高度的均布自重。

(L_2—雨篷门洞宽度)

(11) 雨篷板上250mm深积水荷载 2.5 kN/m²

(12) 可变荷载(活荷载) 0.5 kN/m²

(13) 施工与检修集中荷载(并应作用于最不利位置) 1.0 kN/m

(14) 雨篷以上第一楼层的梁、板自重及可变荷载

当雨篷梁至上部梁、板间的墙体高度$h_w \geqslant L_2$时，则不计入梁、板传来的自重及可变荷载设计值。

当雨篷梁至上部梁、板间的墙体高度$h_w < L_2$时，应计入梁、板传来的自重及可变荷载设计值30kN/m。

H型式雨篷示意图

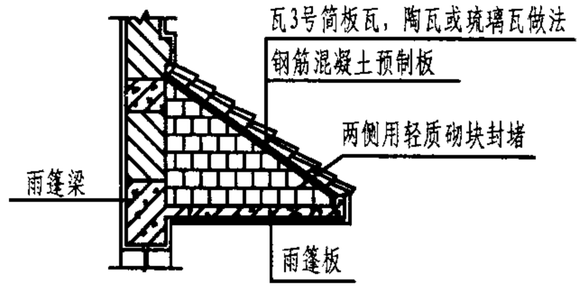

H型式雨篷基本荷载标准值

(15) 雨篷板两侧封堵采用加气混凝土砌块 7.5 kN/m³

(16) 钢筋混凝土预制板上铺的筒板瓦、陶瓦或琉璃瓦其自重及做法按1.2 kN/m²。钢筋混凝土预制板板厚按60mm计算自重。

H型式雨篷其他相关荷载标准值按A-G型式雨篷基本荷载标准值所列项选择。

4.5.2 雨篷内积水荷载与雨篷上可变荷载、施工、检修集中荷载不同时组合。

4.5.3 荷载组合

(1) 基本组合

按永久荷载效应控制的组合

分项系数 $\gamma_G=1.35$; $\gamma_{Q1}=1.4$(可变荷载); $\gamma_{Q2}=1.4$(积水荷载)。

组合系数 ψ_c=0.7。

按可变荷载效应控制的组合

分项系数 γ_G=1.2；γ_{Q1}=1.4(积水荷载)；γ_{Q2}=1.4（可变荷载）。组合系数ψ_c=0.7。

（2）标准组合

组合系数ψ_c=0.7。当考虑雨篷梁上部梁、板传来的永久荷载设计值和可变荷载设计值时，其值之和除以1.25后计入标准组合。

4.5.4 荷载等级

荷载等级1：当雨篷梁至上部第一楼层的梁、板间的墙体高度h_w>L_2时，则不计梁、板传来的自重及可变荷载设计值。

荷载等级2：当雨篷梁至上部第一楼层的梁、板间的墙体高度h_w<L_2时，应计入梁、板传来的自重及可变荷载设计值 30 kN/m。

4.6 雨篷的计算方法

4.6.1 按《混凝土结构设计规范》GB50010-2002对雨篷相关构件进行正截面受弯承载力计算、斜截面受剪承载力计算、扭曲截面承载力计算、裂缝控制验算、挠度验算。

4.6.2 雨篷梁下砌体局部受压承载力的验算由个体设计者根据本图集给出的雨篷梁端轴向力（即梁端剪力）设计值按《砌体结构设计规范》GB50003-2001第5.2节的有关要求进行。

5. 雨篷编号及选用方法

5.1雨篷编号

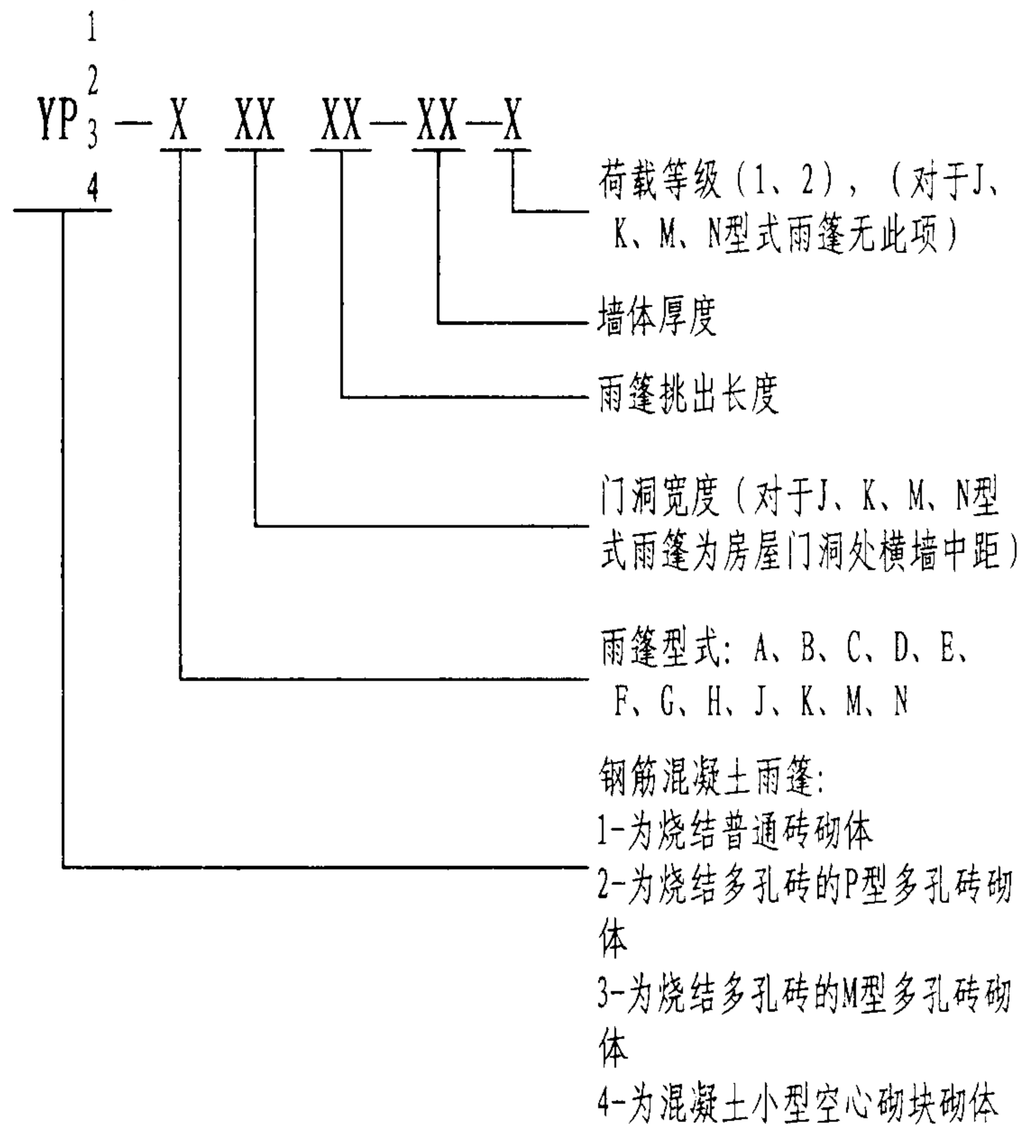

其中：雨篷挑出长度、门洞宽度以分米为单位，取两位有效数字表示。如雨篷挑出长度为0.9m则用09表示，门洞宽度2.7m则用27表示。

墙体厚度：

对烧结普通砖、烧结多孔砖和混凝土小型空心砌块砌体分别以两位有效数字表示墙体厚度，即：

19—190mm墙厚；　24—240mm墙厚；

34—340mm墙厚；　33—330~380mm墙厚；

37—370mm墙厚；　49—490mm墙厚；

5.2 雨篷选用方法及举例

5.2.1 选用方法

个体设计者应根据工程的设计条件首先确定墙身砌体所采用的材料，按《钢筋混凝土雨篷建筑构造》图集中钢筋混凝土雨篷索引选定雨篷所需的型式。再根据雨篷下要求的门洞宽度或房屋门洞处横墙中距、悬挑长度、墙体厚度和相应的荷载等级选取雨篷编号。

在选定雨篷编号后，个体设计者还应根据工程条件和相应雨篷编号下图集中给出的倾覆弯矩值（Mov），雨篷梁支座处的梁端剪力（V）设计值分别进行雨篷的抗倾覆验算和雨篷梁梁端局部承压验算。在满足要求后，方可选用该雨篷。

5.2.2选用举例

例：某工程设计一入口雨篷，外墙厚l_1=370mm，门洞洞口宽L_2=1000mm，雨篷从墙外皮挑出长度为L_1=900mm，型式为板式雨篷，不设檐板，砌体采用烧结普通砖，采用MU10砖，M5混合砂浆。不考虑楼板传来荷载。

根据要求选用A型板式雨篷。

查A型雨篷选用表，选YP1-A1009-37-1

可知：倾覆力矩 M_{ov}=4.83kN·m，梁端剪力V=7.3kN，　h=300mm

从说明6.1.1条可知，雨篷梁嵌入墙体的长度L_3=370mm

当雨篷梁上的墙高（墙上无洞）h_w满足下式时雨篷抗倾覆是安全的。

$0.8\times G_r\times(l_1/2-0.13l_1)\geqslant M_{ov}$

$G_r=19\times[(2L_2+2L_3)\times h_w\times l_1-l_1\times(L_2/2)\times(L_2/2)]$

$h_w\geqslant 2.39m$

局部抗压验算：　$V\leqslant\gamma f A_l$　　f=1.50MPa

$A_l=a_0\cdot l_1=10\sqrt{h/f}\cdot l_1=10\sqrt{300/1.5}\times 370=52325\,mm^2$

$A_0=(L_3+l_1)l_1=(370+370)\times 370=273800\ mm^2$

$\gamma=1+0.35\sqrt{A_0/A_l-1}=1.72$　　取γ=1.25

$\gamma f A_l=1.25\times 1.5\times 52325=98109N=98kN>V$

砌体局部承压满足要求。

所以，当雨篷梁上的墙（无洞口）高大于2.39mm时，可选雨篷YP1-A1009-37-1。

6.雨篷构造规定、施工要求

6.1 雨篷构造规定

6.1.1 结构部分

（1）钢筋混凝土保护层应满足表3要求。

钢筋混凝土保护层　　表3

环境类别		混凝土强度等级	雨篷板、檐板	雨篷梁、悬挑梁、板端梁
二	a	C25	20mm	30mm

（2）钢筋采用绑扎骨架，对HPB235级钢筋端部须加弯钩，钢筋两端弯钩长度之和为12.5d。梁箍筋做135弯钩，弯钩端头平直段长度不小于10d。

对梁式雨篷其雨篷梁、板端梁钢筋均须伸入悬挑梁中且应满足锚固长度。

（3）板式雨篷其雨篷梁在门洞两侧砌体中的嵌入长度L_3按雨篷的构造要求确定如下：

对烧结普通砖、烧结多孔砖砌体时

当L_2<1.5m时，L_3=370mm。

当L_2≥1.5m时，L_3=500mm。

对混凝土小型空心砌块砌体时，L_3=390mm。

（4）梁式雨篷其雨篷梁在门洞两侧应伸至悬挑梁中，雨篷梁嵌入砌体的长度（从门洞边至悬挑梁中心线）视门洞宽度L_2不同，分别为300、450、600mm。对混凝土小型空心砌块砌体雨篷梁嵌入砌体450mm的长度一般不推荐使用，当建筑个体设计者认为需要时则应给出排块节点。门洞宽度L_2由建筑个体设计者确定。

（5）梁式雨篷的悬挑梁嵌入砌体的长度与挑出长度之比取1.2，并按此设计。当梁式雨篷置于单层建筑且悬挑梁上部又没有足够高度的砌体时，上述比值宜大于2，并由个体设计者修改。且应由横墙圈梁将雨篷悬挑梁与另端纵横墙相交处的构造柱相连。

（6）当置于混凝土小型空心砌块砌体的板式雨篷或梁式雨篷，其雨篷梁上部L_2/2砌体高度范围内的空心砌块均需用C20素混凝土灌孔填实。

6.1.2 抗震构造要求

（1）板式雨篷

a 对多层砌体房屋或多孔砖砌体房屋抗震设防烈度为7、8度时，且雨篷梁的门洞边缘至构造柱的尺寸≤1m时，雨篷梁须延长至构造柱，钢筋应伸入构造柱中并满足锚固长度。

b 对多层砌体房屋或多孔砖砌体房屋当门洞宽度≥3m时，需要增设

钢筋混凝土门框时，则门框的尺寸和配筋作法由个体设计者确定，门框的配筋应伸入雨篷梁中并满足锚固长度。

c 当用于框排架结构，局部以烧结普通砖作围护墙时，抗震设防烈度为7、8度，且雨篷梁的门洞边缘至框排柱的尺寸≤1m时，雨篷梁须延长至框排架柱，钢筋应伸入柱中并满足锚固长度。

（2）板式雨篷当置于混凝土小型空心砌块砌体上时，其雨篷梁在门洞两侧支座处的空心砌块均须按芯柱灌实，孔中插筋当设防烈度为7度时每孔1Φ14；8度时每孔1Φ16，且芯柱插筋伸入雨篷梁并满足锚固长度，芯柱下端应伸入室外地下500mm。见下示意简图：

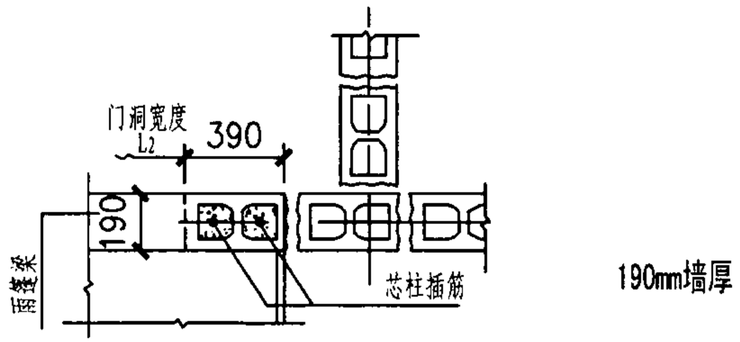

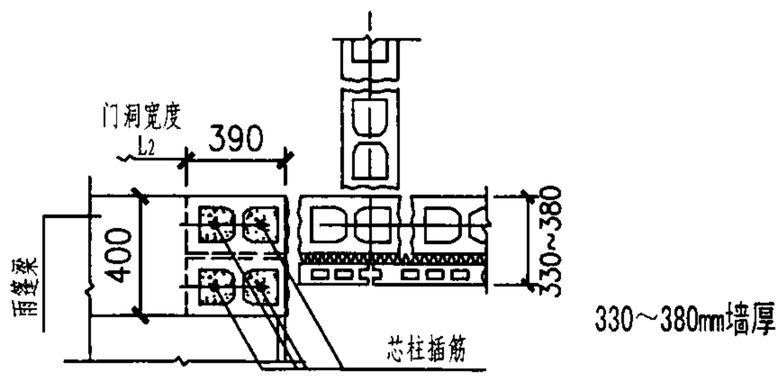

（3）梁式雨篷当置于混凝土小型空心砌块砌体上时，其悬挑梁支座处纵横墙的空心砌块均需按芯柱灌实3个孔，孔中插筋当设防烈度为7度时每孔1Φ14；8度时每孔1Φ16，且芯柱插筋穿过悬挑梁进入上一楼层，芯柱下端应伸入室外地下500mm。见下示意简图：（仅举一例）

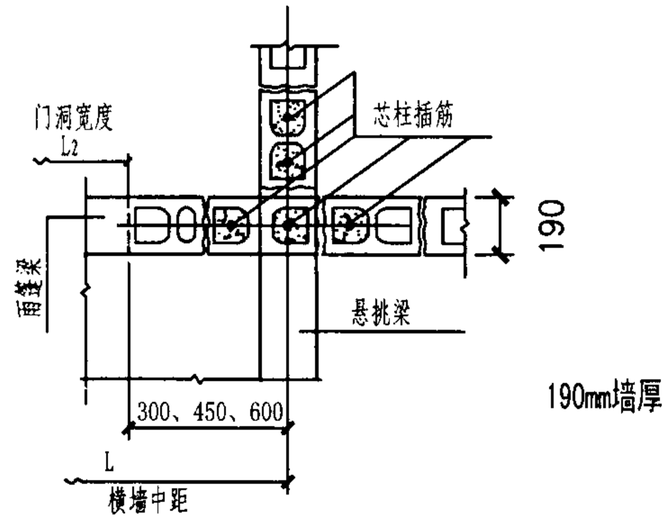

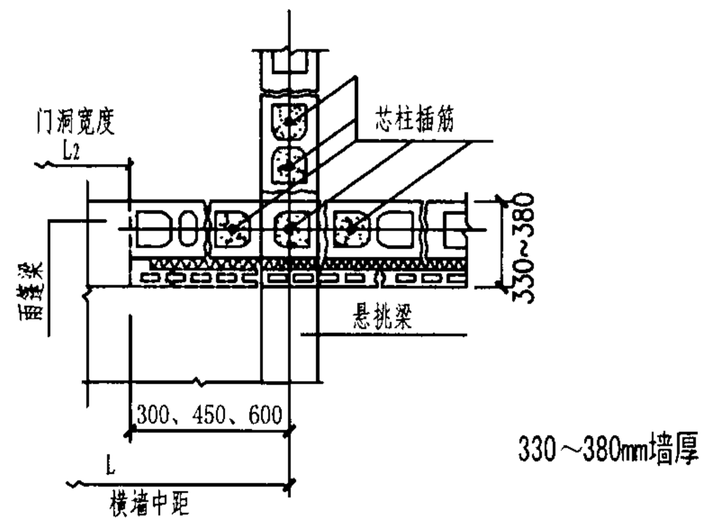

说 明									图集号	03G372
审核	何丽婷	何丽婷	校对	韩凌	韩凌	设计	何丽婷	何丽婷	页	12

6.2 各类型雨篷的施工要求

6.2.1 雨篷各部位混凝土不得掺用氯化物。

6.2.2 在施工中应特别注意雨篷板、梁的钢筋位置，应符合图示要求。雨篷板的钢筋不得移位。浇筑混凝土时钢筋不得松劲。

6.2.3 悬挑构件拆除底模和其支撑的时间应在混凝土强度达到100%，并应在雨篷梁或雨篷悬挑梁上的砌体砌筑完成且浇完上层楼板之后进行。

6.2.4 雨篷的施工尚应符合GB50203-2002、GB50204-2002、JGJ137-2001、JGJ/T14-95等规范相关条文的要求。

6.2.5 当雨篷置于混凝土小型空心砌块砌体上时应特别注意芯柱混凝土的灌注质量。芯柱混凝土必须待砌块砌筑砂浆达到1MPa后方可浇灌，且每次浇灌的高度应≤1.5m。芯柱混凝土要具有高流动度、低收缩的性能。

6.2.6 雨篷具有功能和装饰的双重作用，施工时应注重外观平整度的质量。

7. 技术经济指标

详见各型式雨篷结构图。

YP1-A 型 雨 篷 选 用 表

门洞宽 L_2 (m)	挑出长度 L_1 (m)	墙厚 (mm)	雨篷编号	Mov (kN•m)	V (kN)
0.9	0.9	240	YP1-A0909-24-$\frac{1}{2}$	4.46	5.29 / 20.14
		370	YP1-A0909-37-$\frac{1}{2}$	4.60	6.39 / 21.24
		490	YP1-A0909-49-$\frac{1}{2}$	4.73	7.48 / 22.33
1.0		240	YP1-A1009-24-$\frac{1}{2}$	4.68	6.02 / 22.52
		370	YP1-A1009-37-$\frac{1}{2}$	4.83	7.30 / 23.80
		490	YP1-A1009-49-$\frac{1}{2}$	4.96	8.57 / 25.07
1.2		240	YP1-A1209-24-$\frac{1}{2}$	5.11	7.55 / 27.35
		370	YP1-A1209-37-$\frac{1}{2}$	5.27	9.22 / 29.02
		490	YP1-A1209-49-$\frac{1}{2}$	5.43	10.88 / 30.68
1.5		240	YP1-A1509-24-$\frac{1}{2}$	7.42	10.06 / 34.81
		370	YP1-A1509-37-$\frac{1}{2}$	7.63	12.40 / 37.15
		490	YP1-A1509-49-$\frac{1}{2}$	7.83	14.73 / 39.48
1.8		240	YP1-A1809-24-$\frac{1}{2}$	7.99	12.81 / 42.51
		370	YP1-A1809-37-$\frac{1}{2}$	8.23	15.93 / 45.63
		490	YP1-A1809-49-$\frac{1}{2}$	8.45	19.02 / 48.72
2.1		240	YP1-A2109-24-$\frac{1}{2}$	8.57	15.82 / 50.47
		370	YP1-A2109-37-$\frac{1}{2}$	8.83	19.80 / 54.45
		490	YP1-A2109-49-$\frac{1}{2}$	9.05	23.77 / 58.42
2.4		240	YP1-A2409-24-$\frac{1}{2}$	9.18	19.82 / 59.42
		370	YP1-A2409-37-$\frac{1}{2}$	9.47	24.03 / 63.63
		490	YP1-A2409-49-$\frac{1}{2}$	9.74	28.97 / 68.57

门洞宽 L_2 (m)	挑出长度 L_1 (m)	墙厚 (mm)	雨篷编号	Mov (kN·m)	V (kN)
1.5	1.2	240	YP1-A1512-24-$\frac{1}{2}$	11.87	11.30 / 36.05
		370	YP1-A1512-37-$\frac{1}{2}$	12.16	13.64 / 38.39
		490	YP1-A1512-49-$\frac{1}{2}$	12.42	15.96 / 40.71
1.8		240	YP1-A1812-24-$\frac{1}{2}$	13.01	14.30 / 44.00
		370	YP1-A1812-37-$\frac{1}{2}$	13.32	17.41 / 47.11
		490	YP1-A1812-49-$\frac{1}{2}$	13.62	20.51 / 50.21
2.1		240	YP1-A2112-24-$\frac{1}{2}$	14.14	17.55 / 52.20
		370	YP1-A2112-37-$\frac{1}{2}$	14.49	21.53 / 56.18
		490	YP1-A2112-49-$\frac{1}{2}$	14.81	25.50 / 60.15
2.4		240	YP1-A2412-24-$\frac{1}{2}$	15.28	21.05 / 60.65
		370	YP1-A2412-37-$\frac{1}{2}$	15.65	26.01 / 65.61
		490	YP1-A2412-49-$\frac{1}{2}$	16.00	30.94 / 70.54
2.7		240	YP1-A2712-24-$\frac{1}{2}$	16.41	25.63 / 70.18
		370	YP1-A2712-37-$\frac{1}{2}$	16.82	30.83 / 75.38
		490	YP1-A2712-49-$\frac{1}{2}$	17.20	36.84 / 81.39
3.0		240	YP1-A3012-24-$\frac{1}{2}$	17.55	29.72 / 79.22
		370	YP1-A3012-37-$\frac{1}{2}$	17.99	35.99 / 85.49
		490	YP1-A3012-49-$\frac{1}{2}$	18.39	43.18 / 92.68

门洞宽 L_2 (m)	挑出长度 L_1 (m)	墙厚 (mm)	雨篷编号	Mov (kN·m)	V (kN)
1.8	1.5	240	YP1-A1815-24-$\frac{1}{2}$	20.50	16.84 / 46.54
		370	YP1-A1815-37-$\frac{1}{2}$	20.91	19.40 / 49.10
		490	YP1-A1815-49-$\frac{1}{2}$	21.29	22.49 / 52.19
2.1		240	YP1-A2115-24-$\frac{1}{2}$	22.37	20.52 / 55.17
		370	YP1-A2115-37-$\frac{1}{2}$	22.82	23.85 / 58.50
		490	YP1-A2115-49-$\frac{1}{2}$	23.24	27.82 / 62.47
2.4		240	YP1-A2415-24-$\frac{1}{2}$	24.25	25.19 / 64.79
		370	YP1-A2415-37-$\frac{1}{2}$	24.74	29.73 / 69.33
		490	YP1-A2415-49-$\frac{1}{2}$	25.19	34.99 / 74.59
2.7		240	YP1-A2715-24-$\frac{1}{2}$	26.12	29.45 / 74.00
		370	YP1-A2715-37-$\frac{1}{2}$	26.65	35.01 / 79.56
		490	YP1-A2715-49-$\frac{1}{2}$	27.15	41.39 / 85.94
3.0		240	YP1-A3015-24-$\frac{1}{2}$	28.00	34.90 / 84.40
		370	YP1-A3015-37-$\frac{1}{2}$	28.57	40.65 / 90.15
		490	YP1-A3015-49-$\frac{1}{2}$	29.10	48.24 / 97.74
3.3		240	YP1-A3315-24-$\frac{1}{2}$	29.87	39.75 / 94.20
		370	YP1-A3315-37-$\frac{1}{2}$	30.49	46.63 / 101.08
		490	YP1-A3315-49-$\frac{1}{2}$	31.05	55.54 / 109.99
3.6		240	YP1-A3615-24-$\frac{1}{2}$	31.75	45.97 / 105.37
		370	YP1-A3615-37-$\frac{1}{2}$	32.40	54.57 / 113.97
		490	YP1-A3615-49-$\frac{1}{2}$	33.00	63.29 / 122.69

注：Mov ——— 雨篷倾覆力矩
V ——— 雨篷梁梁端剪力

YP1-A 型 雨 篷 选 用 表								图集号	03G372
审核	何丽婷	何丽婷	校对	韩凌	韩凌	设计	张伏	张伏	页	14

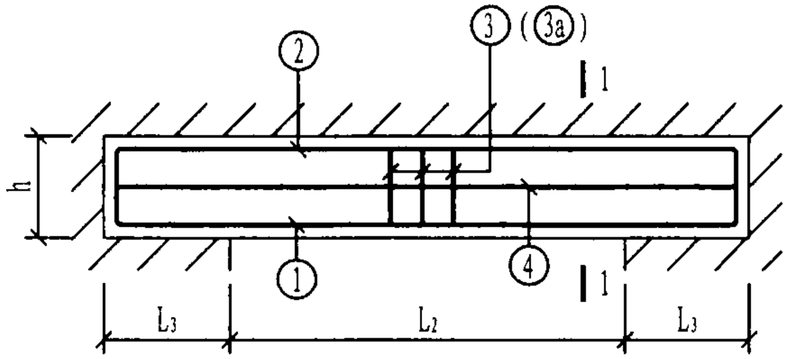

A 型 雨 蓬

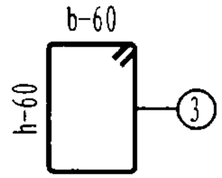

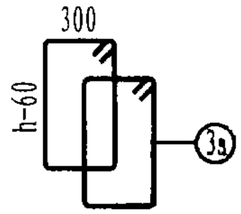

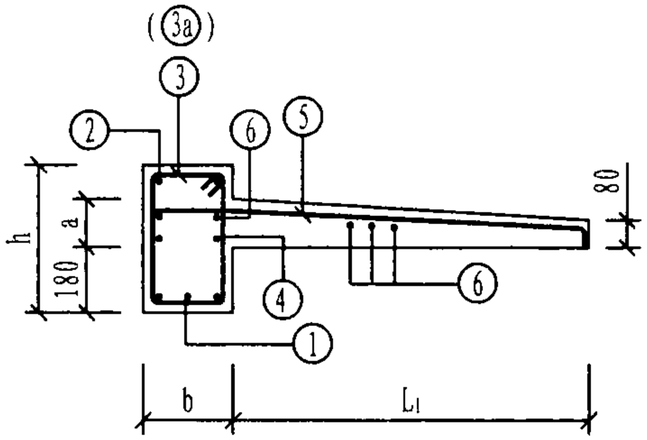

1-1

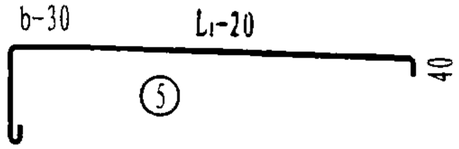

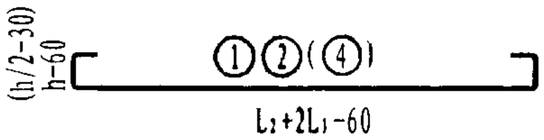

雨蓬编号	b (mm)	h (mm)	a (mm)	雨蓬主体配筋 ①	②	③(③a)	④	⑤	⑥	钢筋用量 (kg)	混凝土用量 (m³)
YP1-A0909-24-1	240	300	100	2Φ14 L=1840	2Φ12 L=1700	9Φ8@200 L=1090	2Φ12 L=1700	10Φ8@180 L=1180	6Φ8@250 L=1700	22.9	0.25
YP1-A0909-24-2											
YP1-A0909-37-1	370			3Φ14 L=1840	3Φ12 L=1700	11Φ8@150 L=1350		10Φ8@180 L=1310		29.1	0.31
YP1-A0909-37-2											
YP1-A0909-49-1	490			4Φ12 L=1700	4Φ12 L=1700	18Φ8@200 L=1330		10Φ8@180 L=1430		34.0	0.37
YP1-A0909-49-2											

雨蓬编号	b (mm)	h (mm)	a (mm)	雨蓬主体配筋 ①	②	③(③a)	④	⑤	⑥	钢筋用量 (kg)	混凝土用量 (m³)
YP1-A1009-24-1	240	300	100	2Φ14 L=1940	2Φ12 L=1800	10Φ8@200 L=1090	2Φ12 L=1800	11Φ8@180 L=1180	6Φ8@250 L=1800	24.6	0.27
YP1-A1009-24-2											
YP1-A1009-37-1	370			3Φ14 L=1940	3Φ12 L=1800	11Φ8@150 L=1350		11Φ8@180 L=1310		30.6	0.33
YP1-A1009-37-2											
YP1-A1009-49-1	490			4Φ12 L=1800	4Φ12 L=1800	20Φ8@200 L=1330		11Φ8@180 L=1430		36.7	0.40
YP1-A1009-49-2											
YP1-A1209-24-1	240			2Φ14 L=2140	2Φ12 L=2000	11Φ8@200 L=1090	2Φ12 L=2000	12Φ8@180 L=1180	6Φ8@250 L=2000	27.2	0.30
YP1-A1209-24-2											
YP1-A1209-37-1	370			3Φ14 L=2140	3Φ12 L=2000	13Φ8@150 L=1350		12Φ8@180 L=1310		34.3	0.37
YP1-A1209-37-2											
YP1-A1209-49-1	490			4Φ14 L=2140	4Φ12 L=2000	22Φ8@200 L=1330		12Φ8@180 L=1430		43.8	0.44
YP1-A1209-49-2											
YP1-A1509-24-1	240			2Φ14 L=2440	2Φ12 L=2440	12Φ8@200 L=1090	2Φ12 L=2440	15Φ8@180 L=1180	6Φ8@250 L=2560	32.6	0.38
YP1-A1509-24-2											
YP1-A1509-37-1	370			3Φ14 L=2440	3Φ12 L=2440	15Φ8@150 L=1350		15Φ8@180 L=1310		41.2	0.48
YP1-A1509-37-2											
YP1-A1509-49-1	490			4Φ14 L=2440	4Φ12 L=2440	24Φ8@200 L=1330		15Φ8@180 L=1430		51.6	0.57
YP1-A1509-49-2											
YP1-A1809-24-1	240			2Φ14 L=2740	2Φ12 L=2740	14Φ8@200 L=1090	2Φ12 L=2740	17Φ8@180 L=1180	6Φ8@250 L=2860	36.8	0.43
YP1-A1809-24-2				2Φ16 L=2870		17Φ8@150 L=1090				40.5	
YP1-A1809-37-1	370			3Φ14 L=2740	3Φ12 L=2740	17Φ8@150 L=1350		17Φ8@180 L=1310		46.4	0.54
YP1-A1809-37-2											
YP1-A1809-49-1	490			4Φ14 L=2740	4Φ12 L=2740	28Φ8@200 L=1330		17Φ8@180 L=1430		58.5	0.64
YP1-A1809-49-2											

注:

1. b=240、370时，梁箍筋采用③筋；b=490时，梁箍筋采用③a筋。
2. L_2<1.5m时，L_3取370mm；L_2≥1.5m时，L_3取500mm。

YP1-A 型 雨 蓬 结 构 图 （一）								图集号	03G372
审核	何丽婷	何丽婷	校对	韩凌	韩凌	设计	张伏	张伏	页	15

雨篷编号	b (mm)	h (mm)	a (mm)	雨篷主体配筋 ①	②	③(③a)	④	⑤	⑥	钢筋用量 (kg)	混凝土用量 (m³)
YP1-A2109-24-1	240	300	100	2Φ14 L=3040	2Φ12 L=3040	15Φ8@200 L=1090	2Φ12 L=3040	18Φ8@180 L=1180	6Φ8@250 L=3160	40.2	0.47
YP1-A2109-24-2				2Φ20 L=3440		22Φ8@120 L=1090				52.8	
YP1-A2109-37-1	370			3Φ14 L=3040	3Φ12 L=3040	19Φ8@150 L=1350		18Φ8@180 L=1310		51.1	0.60
YP1-A2109-37-2				3Φ16 L=3170						55.1	
YP1-A2109-49-1	490			4Φ14 L=3040	4Φ12 L=3040	30Φ8@200 L=1330		18Φ8@180 L=1430		63.9	0.71
YP1-A2109-49-2											
YP1-A2409-24-1	240	360		2Φ14 L=3340	2Φ12 L=3340	18Φ8@180 L=1210	2Φ12 L=3340	20Φ8@180 L=1180	6Φ8@250 L=3460	45.7	0.57
YP1-A2409-24-2				2Φ20 L=3740		21Φ8@150 L=1210				57.5	
YP1-A2409-37-1	370	300		3Φ14 L=3340	3Φ12 L=3340	21Φ8@150 L=1350		20Φ8@180 L=1310		56.3	0.65
YP1-A2409-37-2				3Φ20 L=3740						71.8	
YP1-A2409-49-1	490			4Φ14 L=3340	4Φ12 L=3340	34Φ8@200 L=1330		20Φ8@180 L=1430		70.8	0.78
YP1-A2409-49-2				4Φ16 L=3470						76.5	
YP1-A1512-24-1	240			2Φ14 L=2440	2Φ12 L=2440	17Φ8@120 L=1090	2Φ12 L=2440	18Φ8@150 L=1480	7Φ8@250 L=2560	39.2	0.45
YP1-A1512-24-2						19Φ8@100 L=1090				40.1	
YP1-A1512-37-1	370			3Φ14 L=2440	3Φ12 L=2440	15Φ8@150 L=1350		18Φ8@150 L=1610		45.9	0.55
YP1-A1512-37-2											
YP1-A1512-49-1	490			4Φ14 L=2440	4Φ12 L=2440	24Φ8@200 L=1330		18Φ8@150 L=1730		56.4	0.64
YP1-A1512-49-2											
YP1-A1812-24-1	240			2Φ14 L=2740	2Φ12 L=2740	22Φ8@100 L=1090	2Φ12 L=2740	20Φ8@150 L=1480	7Φ8@250 L=2860	45.1	0.50
YP1-A1812-24-2				2Φ16 L=2870		27Φ8@80 L=1090				49.7	
YP1-A1812-37-1	370			3Φ14 L=2740	3Φ12 L=2740	17Φ8@150 L=1350		20Φ8@150 L=1610		51.4	0.61
YP1-A1812-37-2											
YP1-A1812-49-1	490			4Φ14 L=2740	4Φ12 L=2740	28Φ8@200 L=1330		20Φ8@150 L=1730		63.7	0.71
YP1-A1812-49-2											

雨篷编号	b (mm)	h (mm)	a (mm)	雨篷主体配筋 ①	②	③(③a)	④	⑤	⑥	钢筋用量 (kg)	混凝土用量 (m³)
YP1-A2112-24-1	240	300	100	2Φ14 L=3040	2Φ12 L=3040	30Φ8@80 L=1090	2Φ12 L=3040	22Φ8@150 L=1480	7Φ8@250 L=3160	52.3	0.56
YP1-A2112-24-2				2Φ20 L=3440		25Φ10@100 L=1110				66.0	
YP1-A2112-37-1	370			3Φ14 L=3040	3Φ12 L=3040	19Φ8@150 L=1350		22Φ8@150 L=1610		58.6	0.68
YP1-A2112-37-2				3Φ16 L=3170						60.9	
YP1-A2112-49-1	490			4Φ14 L=3040	4Φ12 L=3040	30Φ8@200 L=1330		22Φ8@150 L=1730		69.9	0.79
YP1-A2112-49-2											
YP1-A2412-24-1	240			2Φ14 L=3340	2Φ12 L=3340	34Φ8@80 L=1090	2Φ12 L=3340	24Φ8@150 L=1480	7Φ8@250 L=3460	57.8	0.61
YP1-A2412-24-2				2Φ25 L=4080		34Φ10@80 L=1110				89.6	
YP1-A2412-37-1	370			3Φ14 L=3340	3Φ12 L=3340	21Φ8@150 L=1350		24Φ8@150 L=1610		62.5	0.74
YP1-A2412-37-2				3Φ20 L=3740		28Φ8@100 L=1350				81.7	
YP1-A2412-49-1	490			4Φ14 L=3340	4Φ12 L=3340	34Φ8@200 L=1330		24Φ8@150 L=1730		77.2	0.87
YP1-A2412-49-2				4Φ16 L=3470						82.9	
YP1-A2712-24-1	240	360		2Φ16 L=3770	2Φ12 L=3640	31Φ8@100 L=1210	2Φ12 L=3640	26Φ8@150 L=1480	7Φ8@250 L=3760	73.4	0.72
YP1-A2712-24-2				2Φ25 L=4380		31Φ10@100 L=1230				95.1	
YP1-A2712-37-1	370	300		3Φ14 L=3640	3Φ12 L=3640	23Φ8@150 L=1350		26Φ8@150 L=1610		68.1	0.81
YP1-A2712-37-2				3Φ22 L=4170		38Φ8@80 L=1350				100.0	
YP1-A2712-49-1	490			4Φ14 L=3640	4Φ12 L=3640	36Φ8@200 L=1330		26Φ8@150 L=1730		83.5	0.94
YP1-A2712-49-2				4Φ20 L=4040						105.6	
YP1-A3012-24-1	240	360		2Φ16 L=4070	2Φ12 L=3940	42Φ8@80 L=1210	2Φ12 L=3940	28Φ8@150 L=1480	7Φ8@250 L=4060	74.0	0.78
YP1-A3012-24-2				3Φ22 L=4470		34Φ10@100 L=1230				106.7	
YP1-A3012-37-1	370	300		3Φ16 L=4070	3Φ12 L=3940	30Φ8@120 L=1350		28Φ8@150 L=1610		81.2	0.88
YP1-A3012-37-2				3Φ25 L=4680		34Φ10@100 L=1370				128.5	
YP1-A3012-49-1	490			4Φ16 L=4070	4Φ12 L=3940	40Φ8@200 L=1330		28Φ8@150 L=1730		97.4	1.02
YP1-A3012-49-2				4Φ22 L=4470						124.9	

YP1-A 型雨篷结构图（二）								图集号	03G372
审核	何丽婷	何丽婷	校对	韩凌	韩凌	设计	张伏	张伏	页 16

雨篷编号	b (mm)	h (mm)	a (mm)	雨篷主体配筋 ①	②	③(③a)	④	⑤	⑥	钢筋用量 (kg)	混凝土用量 (m³)
YP1-A1815-24-1	240	360	120	2Φ14 L=2740	2Φ12 L=2740	27Φ8@80 L=1210	2Φ12 L=2740	23Φ8@125 L=1780	8Φ8@250 L=2860	52.0	0.66
YP1-A1815-24-2				2Φ16 L=2870		22Φ10@100 L=1230				58.2	
YP1-A1815-37-1	370	300		3Φ14 L=2740	3Φ12 L=2740	20Φ8@120 L=1350		23Φ8@125 L=1910		56.5	0.73
YP1-A1815-37-2						22Φ10@100 L=1350				57.5	
YP1-A1815-49-1	490			4Φ14 L=2740	4Φ12 L=2740	28Φ8@200 L=1330		23Φ8@125 L=2030		69.5	0.83
YP1-A1815-49-2											
YP1-A2115-24-1	240	360		2Φ16 L=3170	2Φ12 L=3040	25Φ10@100 L=1230	2Φ12 L=3040	26Φ8@125 L=1780	8Φ8@250 L=3160	67.6	0.73
YP1-A2115-24-2				2Φ18 L=3310		30Φ10@80 L=1230				74.5	
YP1-A2115-37-1	370	300		3Φ14 L=3040	3Φ12 L=3040	25Φ8@100 L=1350		26Φ8@125 L=1910		67.0	0.81
YP1-A2115-37-2				3Φ16 L=3170						73.6	
YP1-A2115-49-1	490			4Φ14 L=3040	4Φ12 L=3040	30Φ8@200 L=1330		26Φ8@125 L=2030		76.9	0.92
YP1-A2115-49-2											
YP1-A2415-24-1	240	420		2Φ16 L=3470	2Φ12 L=3340	34Φ8@80 L=1330	2Φ12 L=3340	28Φ8@125 L=1780	8Φ8@250 L=3460	70.8	0.85
YP1-A2415-24-2				2Φ20 L=3740		28Φ10@100 L=1350				83.7	
YP1-A2415-37-1	370	360		3Φ14 L=3340	3Φ12 L=3340	21Φ8@150 L=1470		28Φ8@125 L=1910		70.7	0.96
YP1-A2415-37-2				3Φ18 L=3610		28Φ8@100 L=1470				84.2	
YP1-A2415-49-1	490			4Φ14 L=3340	4Φ12 L=3340	34Φ8@200 L=1450		28Φ8@125 L=2030		86.2	1.11
YP1-A2415-49-2				4Φ18 L=3610						98.8	
YP1-A2715-24-1	240	420		2Φ16 L=3770	2Φ12 L=3640	31Φ10@100 L=1350	2Φ12 L=3640	31Φ8@125 L=1780	8Φ8@250 L=3760	83.7	0.93
YP1-A2715-24-2				2Φ22 L=4170		38Φ10@80 L=1350				78.4	
YP1-A2715-37-1	370	360		3Φ14 L=3640	3Φ12 L=3640	27Φ8@120 L=1470		31Φ8@125 L=1910		79.7	1.05
YP1-A2715-37-2				3Φ20 L=4040		38Φ8@80 L=1470				102.7	
YP1-A2715-49-1	490			4Φ14 L=3640	4Φ12 L=3640	36Φ8@200 L=1450		31Φ8@125 L=2030		93.7	1.21
YP1-A2715-49-2				4Φ18 L=3910						107.2	

雨篷编号	b (mm)	h (mm)	a (mm)	雨篷主体配筋 ①	②	③(③a)	④	⑤	⑥	钢筋用量 (kg)	混凝土用量 (m³)
YP1-A3015-24-1	240	480	120	2Φ16 L=4070	2Φ12 L=3940	42Φ8@80 L=1450	2Φ12 L=3940	33Φ8@125 L=1780	8Φ8@250 L=4060	86.3	1.06
YP1-A3015-24-2				2Φ25 L=4680		34Φ10@100 L=1470				116.1	
YP1-A3015-37-1	370	360		3Φ16 L=4070	3Φ12 L=3940	34Φ8@100 L=1470		33Φ8@125 L=1910		93.6	1.13
YP1-A3015-37-2				3Φ25 L=4680		34Φ10@100 L=1490				139.6	
YP1-A3015-49-1	490			4Φ16 L=4070	4Φ12 L=3940	40Φ8@200 L=1450		33Φ8@125 L=2030		108.1	1.31
YP1-A3015-49-2				4Φ20 L=4340		44Φ8@180 L=1450				125.1	
YP1-A3315-24-1	240	480		2Φ18 L=4510	2Φ12 L=4240	37Φ10@100 L=1470	2Φ12 L=4240	35Φ8@125 L=1780	8Φ8@250 L=4360	104.3	1.14
YP1-A3315-24-2				3Φ22 L=4770		45Φ10@80 L=1470				136.0	
YP1-A3315-37-1	370	360		3Φ18 L=4510	3Φ12 L=4240	45Φ8@80 L=1470		35Φ8@125 L=1910		111.4	1.22
YP1-A3315-37-2				4Φ22 L=4770		45Φ10@80 L=1490				156.2	
YP1-A3315-49-1	490			4Φ16 L=4370	4Φ12 L=4240	54Φ8@150 L=1450		35Φ8@125 L=2030		122.1	1.40
YP1-A3315-49-2				4Φ25 L=4980						170.9	
YP1-A3615-24-1	240	540		2Φ18 L=4810	2Φ12 L=4540	35Φ10@120 L=1450	2Φ12 L=4540	38Φ8@125 L=1780	8Φ8@250 L=4660	110.3	1.29
YP1-A3615-24-2				3Φ22 L=5070		49Φ10@80 L=1470				150.0	
YP1-A3615-37-1	370	420		3Φ18 L=4810	3Φ12 L=4540	35Φ8@120 L=1470		38Φ8@125 L=1910		113.6	1.40
YP1-A3615-37-2				4Φ22 L=5070		40Φ10@100 L=1490				162.7	
YP1-A3615-49-1	490	360		4Φ18 L=4810	4Φ12 L=4540	70Φ8@120 L=1450		38Φ8@125 L=2030		146.9	1.50
YP1-A3615-49-2				5Φ25 L=5280						209.8	

YP1-A 型雨篷结构图（三）								图集号	03G372
审核	何丽婷	何丽婷	校对	韩凌	韩凌	设计	张伏	张伏	页	17

YP1-B 型 雨 篷 选 用 表

门洞宽 L_2 (m)	挑出长度 L_1 (m)	墙厚 (mm)	雨篷编号	Mov (kN·m)	V (kN)
1.0	0.9	240	YP1-B1009-24-$\frac{1}{2}$	9.64	7.58/24.08
		370	YP1-B1009-37-$\frac{1}{2}$	9.93	8.96/25.46
		490	YP1-B1009-49-$\frac{1}{2}$	10.20	10.23/26.73
1.2		240	YP1-B1209-24-$\frac{1}{2}$	10.59	9.43/29.23
		370	YP1-B1209-37-$\frac{1}{2}$	10.91	10.75/31.03
		490	YP1-B1209-49-$\frac{1}{2}$	11.20	12.41/32.68
1.5		240	YP1-B1509-24-$\frac{1}{2}$	13.24	12.41/37.16
		370	YP1-B1509-37-$\frac{1}{2}$	13.64	14.93/39.68
		490	YP1-B1509-49-$\frac{1}{2}$	14.01	17.25/42.00
1.8		240	YP1-B1809-24-$\frac{1}{2}$	14.66	15.63/45.33
		370	YP1-B1809-37-$\frac{1}{2}$	15.10	18.98/48.68
		490	YP1-B1809-49-$\frac{1}{2}$	15.51	22.08/51.78
2.1		240	YP1-B2109-24-$\frac{1}{2}$	16.08	19.10/53.75
		370	YP1-B2109-37-$\frac{1}{2}$	16.56	23.40/58.05
		490	YP1-B2109-49-$\frac{1}{2}$	17.01	25.80/62.02
2.4		240	YP1-B2409-24-$\frac{1}{2}$	17.50	23.57/63.17
		370	YP1-B2409-37-$\frac{1}{2}$	18.04	28.17/67.77
		490	YP1-B2409-49-$\frac{1}{2}$	18.53	33.11/72.71

门洞宽 L_2 (m)	挑出长度 L_1 (m)	墙厚 (mm)	雨篷编号	Mov (kN·m)	V (kN)
1.5	1.2	240	YP1-B1512-24-$\frac{1}{2}$	21.65	14.72/39.47
		370	YP1-B1512-37-$\frac{1}{2}$	22.17	16.77/41.52
		490	YP1-B1512-49-$\frac{1}{2}$	22.65	19.09/43.84
1.8		240	YP1-B1812-24-$\frac{1}{2}$	23.99	18.40/48.10
		370	YP1-B1812-37-$\frac{1}{2}$	24.56	21.20/50.90
		490	YP1-B1812-49-$\frac{1}{2}$	25.10	24.29/53.99
2.1		240	YP1-B2112-24-$\frac{1}{2}$	26.32	22.99/57.64
		370	YP1-B2112-37-$\frac{1}{2}$	26.95	25.98/60.63
		490	YP1-B2112-49-$\frac{1}{2}$	27.54	29.95/64.60
2.4		240	YP1-B2412-24-$\frac{1}{2}$	28.66	27.27/66.87
		370	YP1-B2412-37-$\frac{1}{2}$	29.35	31.12/70.72
		490	YP1-B2412-49-$\frac{1}{2}$	29.98	36.06/75.66
2.7		240	YP1-B2712-24-$\frac{1}{2}$	30.99	32.63/77.18
		370	YP1-B2712-37-$\frac{1}{2}$	31.74	37.86/82.41
		490	YP1-B2712-49-$\frac{1}{2}$	32.43	42.64/87.19
3.0		240	YP1-B3012-24-$\frac{1}{2}$	33.33	37.50/87.00
		370	YP1-B3012-37-$\frac{1}{2}$	34.13	43.85/93.35
		490	YP1-B3012-49-$\frac{1}{2}$	34.87	49.67/99.17

门洞宽 L_2 (m)	挑出长度 L_1 (m)	墙厚 (mm)	雨篷编号	Mov (kN·m)	V (kN)
1.8	1.5	240	YP1-B1815-24-$\frac{1}{2}$	36.58	22.24/51.94
		370	YP1-B1815-37-$\frac{1}{2}$	37.31	24.73/54.43
		490	YP1-B1815-49-$\frac{1}{2}$	37.98	27.00/56.70
2.1		240	YP1-B2115-24-$\frac{1}{2}$	40.14	27.47/62.12
		370	YP1-B2115-37-$\frac{1}{2}$	40.94	30.10/64.75
		490	YP1-B2115-49-$\frac{1}{2}$	41.67	33.11/67.76
2.4		240	YP1-B2415-24-$\frac{1}{2}$	43.70	33.13/72.73
		370	YP1-B2415-37-$\frac{1}{2}$	44.57	35.84/75.44
		490	YP1-B2415-49-$\frac{1}{2}$	45.37	39.68/79.28
2.7		240	YP1-B2715-24-$\frac{1}{2}$	47.26	38.39/82.94
		370	YP1-B2715-37-$\frac{1}{2}$	48.20	43.16/87.71
		490	YP1-B2715-49-$\frac{1}{2}$	49.06	48.30/92.85
3.0		240	YP1-B3015-24-$\frac{1}{2}$	50.82	44.82/94.32
		370	YP1-B3015-37-$\frac{1}{2}$	51.82	51.11/100.61
		490	YP1-B3015-49-$\frac{1}{2}$	52.75	55.96/105.46
3.3		240	YP1-B3315-24-$\frac{1}{2}$	54.38	51.70/106.15
		370	YP1-B3315-37-$\frac{1}{2}$	55.45	58.19/112.64
		490	YP1-B3315-49-$\frac{1}{2}$	56.44	64.08/118.53
3.6		240	YP1-B3615-24-$\frac{1}{2}$	57.93	57.88/117.28
		370	YP1-B3615-37-$\frac{1}{2}$	59.08	67.27/126.67
		490	YP1-B3615-49-$\frac{1}{2}$	60.14	74.79/134.19

注: Mov ——— 雨篷倾覆力矩
V ——— 雨篷梁梁端剪力

YP1-B 型 雨 篷 选 用 表								图集号	03G372
审核	何丽婷	何丽婷	校对	韩凌	韩凌	设计	张伏	张伏	页	18

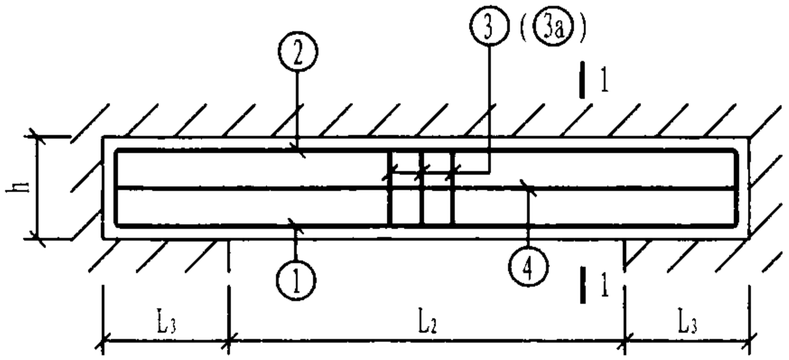

B 型 雨 蓬

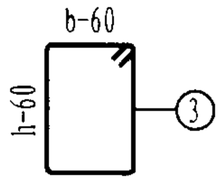

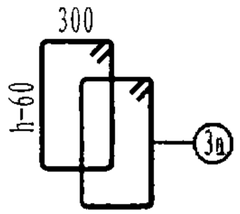

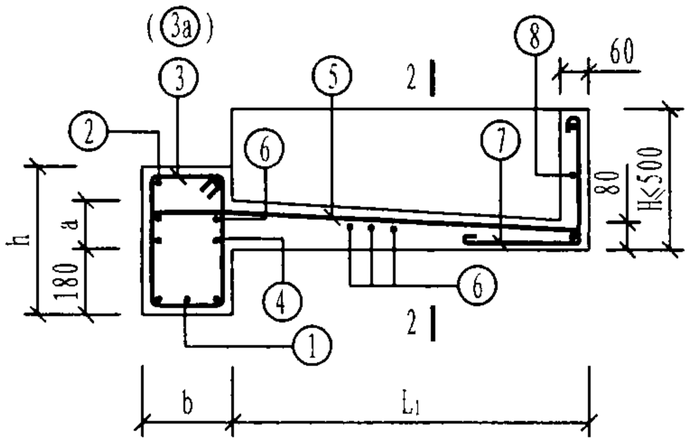

1-1

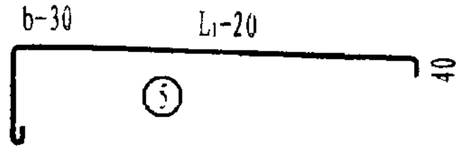

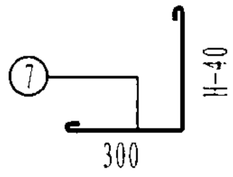

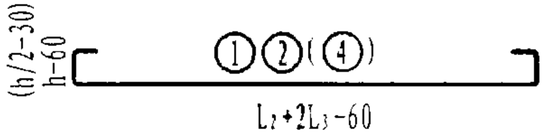

注:

1. b=240、370时，梁箍筋采用③筋；b=490时，梁箍筋采用③a筋.
2. L_2<1.5m时，L_3取370mm；L_2≥1.5m时，L_3取500mm.
3. 钢筋用量只统计雨蓬的主体配筋用量。
4. 混凝土用量含檐板工程量，且檐板高度按H=500mm统计。
5. ⑦、⑧筋为檐板配筋，钢筋用量由设计选用者根据檐板选用高度确定。
6. 当⑤筋搭在②筋或④筋上时，⑥筋减少两根。

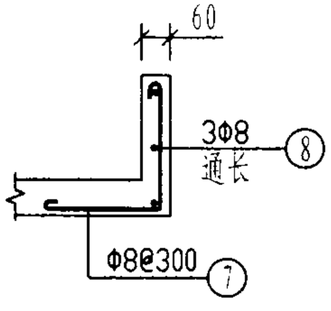

2-2

雨蓬编号	b (mm)	h (mm)	a (mm)	雨蓬主体配筋 ①	②	③(③a)	④	⑤	⑥	钢筋用量 (kg)	混凝土用量 (m³)
YP1-B1009-24-1	240	300	100	2Φ14 L=1940	2Φ12 L=1800	10Φ8@200 L=1090	2Φ12 L=1800	13Φ8@150 L=1180	6Φ8@250 L=1800	25.5	0.35
YP1-B1009-24-2						11Φ8@150 L=1090				26.0	
YP1-B1009-37-1	370			3Φ14 L=1940	3Φ12 L=1800	11Φ8@150 L=1350		13Φ8@150 L=1310		31.7	0.42
YP1-B1009-37-2											
YP1-B1009-49-1	490			4Φ14 L=1940	4Φ12 L=1800	20Φ8@200 L=1330		13Φ8@150 L=1430		40.8	0.48
YP1-B1009-49-2											
YP1-B1209-24-1	240			2Φ14 L=2140	2Φ12 L=2000	13Φ8@150 L=1090	2Φ12 L=2000	14Φ8@180 L=1180	6Φ8@250 L=2000	28.9	0.39
YP1-B1209-24-2											
YP1-B1209-37-1	370			3Φ14 L=2140	3Φ12 L=2000	13Φ8@150 L=1350		14Φ8@180 L=1310		35.3	0.46
YP1-B1209-37-2											
YP1-B1209-49-1	490			4Φ14 L=2140	4Φ12 L=2000	22Φ8@200 L=1330		14Φ8@180 L=1430		44.9	0.53
YP1-B1209-49-2											
YP1-B1509-24-1	240			2Φ14 L=2440	2Φ12 L=2440	19Φ8@100 L=1090	2Φ12 L=2440	18Φ8@150 L=1180	6Φ8@250 L=2560	36.9	0.49
YP1-B1509-24-2											
YP1-B1509-37-1	370			3Φ14 L=2440	3Φ12 L=2440	15Φ8@150 L=1350		18Φ8@150 L=1310		42.8	0.59
YP1-B1509-37-2											
YP1-B1509-49-1	490			4Φ14 L=2440	4Φ12 L=2440	24Φ8@200 L=1330		18Φ8@150 L=1430		53.3	0.68
YP1-B1509-49-2											
YP1-B1809-24-1	240			2Φ14 L=2740	2Φ12 L=2740	22Φ8@100 L=1090	2Φ12 L=2740	20Φ8@150 L=1180	6Φ8@250 L=2860	41.6	0.54
YP1-B1809-24-2				2Φ18 L=3010		27Φ8@80 L=1090				49.1	
YP1-B1809-37-1	370			3Φ14 L=2740	3Φ12 L=2740	17Φ8@150 L=1350		20Φ8@150 L=1310		48.0	0.65
YP1-B1809-37-2											
YP1-B1809-49-1	490			4Φ14 L=2740	4Φ12 L=2740	28Φ8@200 L=1330		20Φ8@150 L=1430		60.2	0.75
YP1-B1809-49-2											

YP1-B 型 雨 蓬 结 构 图 （一）								图集号	03G372
审核	何丽婷	何丽婷	校对	韩凌	韩凌	设计	张伏	页	19

雨篷编号	b (mm)	h (mm)	a (mm)	雨篷主体配筋 ①	②	③(③a)	④	⑤	⑥	钢筋用量 (kg)	混凝土用量 (m³)
YP1-B2109-24-1	240	300	100	2Φ14 L=3040	2Φ12 L=3040	30Φ8@80 L=1090	2Φ12 L=3040	22Φ8@150 L=1180	6Φ8@250 L=3160	48.5	0.59
YP1-B2109-24-2				2Φ20 L=3440		25Φ10@100 L=1110				62.2	
YP1-B2109-37-1	370			3Φ14 L=3040	3Φ12 L=3040	19Φ8@150 L=1350		22Φ8@150 L=1310		53.1	0.72
YP1-B2109-37-2				3Φ16 L=3170		22Φ8@120 L=1350				58.7	
YP1-B2109-49-1	490			4Φ14 L=3040	4Φ12 L=3040	30Φ8@200 L=1330		22Φ8@150 L=1430		66.1	0.83
YP1-B2109-49-2											
YP1-B2409-24-1	240	360		2Φ14 L=3340	2Φ12 L=3340	28Φ8@100 L=1210	2Φ12 L=3340	24Φ8@150 L=1180	6Φ8@250 L=3460	52.3	0.70
YP1-B2409-24-2				2Φ22 L=3870		34Φ8@80 L=1210				70.1	
YP1-B2409-37-1	370	300		3Φ14 L=3340	3Φ12 L=3340	21Φ8@150 L=1350		24Φ8@150 L=1310		58.3	0.78
YP1-B2409-37-2				3Φ20 L=3740		28Φ8@100 L=1350				77.5	
YP1-B2409-49-1	490			4Φ14 L=3340	4Φ12 L=3340	34Φ8@200 L=1330		24Φ8@150 L=1430		73.0	0.90
YP1-B2409-49-2				4Φ18 L=3610						85.7	
YP1-B1512-24-1	240	360		2Φ16 L=2570	2Φ12 L=2440	23Φ8@80 L=1210	2Φ12 L=2440	26Φ8@100 L=1480	7Φ8@250 L=2560	49.7	0.61
YP1-B1512-24-2						19Φ10@100 L=1230				53.1	
YP1-B1512-37-1	370	300		3Φ14 L=2440	3Φ12 L=2440	19Φ8@100 L=1350		26Φ8@100 L=1610		53.0	0.67
YP1-B1512-37-2											
YP1-B1512-49-1	490			4Φ14 L=2440	4Φ12 L=2440	24Φ8@200 L=1330		26Φ8@100 L=1730		61.8	0.76
YP1-B1512-49-2											
YP1-B1812-24-1	240	360		2Φ16 L=2870	2Φ12 L=2740	22Φ10@100 L=1230	2Φ12 L=2740	29Φ8@100 L=1480	7Φ8@250 L=2860	59.9	0.67
YP1-B1812-24-2				2Φ18 L=3010		22Φ10@100 L=1230				62.9	
YP1-B1812-37-1	370	300		3Φ14 L=2740	3Φ12 L=2740	22Φ8@100 L=1350		29Φ8@100 L=1610		59.8	0.74
YP1-B1812-37-2				3Φ16 L=2870		27Φ8@80 L=1350				66.0	
YP1-B1812-49-1	490			4Φ14 L=2740	4Φ12 L=2740	34Φ8@150 L=1330		29Φ8@100 L=1730		72.9	0.84
YP1-B1812-49-2											

雨篷编号	b (mm)	h (mm)	a (mm)	雨篷主体配筋 ①	②	③(③a)	④	⑤	⑥	钢筋用量 (kg)	混凝土用量 (m³)
YP1-B2112-24-1	240	420	100	2Φ16 L=3170	2Φ12 L=3040	30Φ8@80 L=1330	2Φ12 L=3040	32Φ8@100 L=1480	7Φ8@250 L=3160	63.6	0.78
YP1-B2112-24-2				2Φ18 L=3310		25Φ10@100 L=1350				71.8	
YP1-B2112-37-1	370	300		3Φ14 L=3040	3Φ12 L=3040	30Φ8@80 L=1350		32Φ8@100 L=1610		69.1	0.81
YP1-B2112-37-2				3Φ18 L=3310		25Φ10@100 L=1370				83.0	
YP1-B2112-49-1	490			4Φ14 L=3040	4Φ12 L=3040	22Φ8@120 L=1330		32Φ8@100 L=1730		84.0	0.93
YP1-B2112-49-2				4Φ16 L=3170						89.3	
YP1-B2412-24-1	240	420		2Φ16 L=3470	2Φ12 L=3340	28Φ10@100 L=1350	2Φ12 L=3340	35Φ8@100 L=1480	7Φ8@250 L=3460	75.6	0.85
YP1-B2412-24-2				2Φ20 L=3740		34Φ10@80 L=1350				88.0	
YP1-B2412-37-1	370	300		3Φ16 L=3470	3Φ12 L=3340	34Φ8@80 L=1350		35Φ8@100 L=1610		80.6	0.89
YP1-B2412-37-2				3Φ20 L=3740		34Φ10@80 L=1370				102.3	
YP1-B2412-49-1	490			4Φ14 L=3340	4Φ12 L=3340	50Φ8@120 L=1330		35Φ8@100 L=1730		93.0	1.01
YP1-B2412-49-2				4Φ18 L=3610						105.6	
YP1-B2712-24-1	240	480		2Φ18 L=3910	2Φ12 L=3640	38Φ8@80 L=1450	2Φ12 L=3640	38Φ8@100 L=1480	7Φ8@250 L=3760	82.3	0.98
YP1-B2712-24-2				2Φ22 L=4170		31Φ10@100 L=1470				97.9	
YP1-B2712-37-1	370	360		3Φ16 L=3770	3Φ12 L=3640	31Φ8@100 L=1470		38Φ8@100 L=1610		86.0	1.04
YP1-B2712-37-2				3Φ22 L=4170		31Φ10@100 L=1490				115.7	
YP1-B2712-49-1	490	300		4Φ16 L=3770	4Φ12 L=3640	62Φ8@100 L=1330		38Φ8@100 L=1730		111.3	1.09
YP1-B2712-49-2				4Φ20 L=4040		62Φ10@100 L=1350				146.2	
YP1-B3012-24-1	240	480		2Φ18 L=4210	2Φ12 L=3940	34Φ10@100 L=1470	2Φ12 L=3940	41Φ8@100 L=1480	7Φ8@250 L=4060	96.2	1.05
YP1-B3012-24-2				2Φ25 L=4680		42Φ10@80 L=1470				122.5	
YP1-B3012-37-1	370	360		3Φ16 L=4070	3Φ12 L=3940	42Φ8@80 L=1470		41Φ8@100 L=1610		97.8	1.12
YP1-B3012-37-2				3Φ25 L=4680		34Φ10@100 L=1490				139.2	
YP1-B3012-49-1	490	300		4Φ16 L=4070	4Φ12 L=3940	84Φ8@80 L=1330		41Φ8@100 L=1730		129.1	1.18
YP1-B3012-49-2				4Φ25 L=4680						175.3	

YP1-B 型雨篷结构图（二）								图集号	03G372
审核	何丽婷	何丽婷	校对	韩凌	韩凌	设计	张伏	页	20

雨篷编号	b (mm)	h (mm)	a (mm)	雨篷主体配筋 ①	②	③(③a)	④	⑤	⑥	钢筋用量 (kg)	混凝土用量 (m³)
YP1-B1815-24-1	240	480	120	2Φ18 L=3010	2Φ12 L=2740	22Φ10@100 L=1470	2Φ12 L=2740	36Φ8@80 L=1780	8Φ8@250 L=2860	75.5	0.89
YP1-B1815-24-2											
YP1-B1815-37-1	370	360		3Φ14 L=2740	3Φ12 L=2740	27Φ8@80 L=1470		36Φ8@80 L=1910		73.4	0.94
YP1-B1815-37-2				3Φ16 L=2870						77.1	
YP1-B1815-49-1	490	300		4Φ14 L=2740	4Φ12 L=2740	54Φ8@80 L=1330		36Φ8@80 L=2030		93.4	0.97
YP1-B1815-49-2											
YP1-B2115-24-1	240	540		2Φ18 L=3310	2Φ12 L=3040	25Φ10@100 L=1590	2Φ12 L=3040	39Φ8@80 L=1780	8Φ8@250 L=3160	85.3	1.02
YP1-B2115-24-2											
YP1-B2115-37-1	370	360		3Φ16 L=3170	3Φ12 L=3040	25Φ10@100 L=1490		39Φ8@80 L=1910		90.3	1.03
YP1-B2115-37-2				3Φ18 L=3310						95.1	
YP1-B2115-49-1	490	300		4Φ14 L=3040	4Φ12 L=3040	50Φ10@100 L=1350		39Φ8@80 L=2030		113.0	1.07
YP1-B2115-49-2				4Φ16 L=3170						118.3	
YP1-B2415-24-1	240	600		2Φ20 L=3740	2Φ12 L=3340	28Φ10@100 L=1710	4Φ12 L=3340	43Φ8@80 L=1780	8Φ8@250 L=3460	106.2	1.16
YP1-B2415-24-2											
YP1-B2415-37-1	370	360		3Φ16 L=3470	3Φ12 L=3340	34Φ10@80 L=1490	2Φ12 L=3340	43Φ8@80 L=1910		105.1	1.12
YP1-B2415-37-2				3Φ18 L=3610						110.3	
YP1-B2415-49-1	490	300		4Φ16 L=3470	4Φ12 L=3340	56Φ10@100 L=1350		43Φ8@80 L=2030		130.8	1.17
YP1-B2415-49-2				4Φ18 L=3610						137.7	
YP1-B2715-24-1	240	600		2Φ20 L=4040	2Φ12 L=3640	31Φ10@100 L=1710	4Φ12 L=3640	47Φ8@80 L=1780	8Φ8@250 L=3760	116.1	1.25
YP1-B2715-24-2				2Φ22 L=4170		38Φ10@80 L=1710				128.4	
YP1-B2715-37-1	370	420		3Φ16 L=3770	3Φ12 L=3640	31Φ10@100 L=1610	2Φ12 L=3640	47Φ8@80 L=1910		111.4	1.30
YP1-B2715-37-2				3Φ20 L=4040						123.3	
YP1-B2715-49-1	490	360		4Φ16 L=3770	4Φ12 L=3640	76Φ8@80 L=1450		47Φ8@80 L=2030		135.3	1.37
YP1-B2715-49-2				4Φ20 L=4040						151.3	

雨篷编号	b (mm)	h (mm)	a (mm)	雨篷主体配筋 ①	②	③(③a)	④	⑤	⑥	钢筋用量 (kg)	混凝土用量 (m³)
YP1-B3015-24-1	240	660	120	2Φ20 L=4340	2Φ12 L=3940	34Φ10@100 L=1830	4Φ12 L=3940	51Φ8@80 L=1780	8Φ8@250 L=4060	128.6	1.41
YP1-B3015-24-2				2Φ22 L=4470		42Φ10@80 L=1830				142.8	
YP1-B3015-37-1	370	480		3Φ16 L=4070	3Φ12 L=3940	42Φ8@80 L=1710	2Φ12 L=3940	51Φ8@80 L=1910		115.6	1.48
YP1-B3015-37-2				3Φ20 L=4340		34Φ10@100 L=1730				136.2	
YP1-B3015-49-1	490	360		4Φ16 L=4070	4Φ12 L=3940	84Φ8@80 L=1450		51Φ8@80 L=2030		147.5	1.48
YP1-B3015-49-2				4Φ22 L=4470						174.9	
YP1-B3315-24-1	240	720		2Φ20 L=4640	2Φ12 L=4240	37Φ10@100 L=1950	4Φ12 L=4240	54Φ8@80 L=1780	8Φ8@250 L=4360	140.7	1.57
YP1-B3315-24-2				2Φ25 L=4980						156.1	
YP1-B3315-37-1	370	480		3Φ18 L=4510	3Φ12 L=4240	45Φ8@80 L=1710	2Φ12 L=4240	54Φ8@80 L=1910		129.8	1.59
YP1-B3315-37-2				3Φ25 L=4980		45Φ10@80 L=1730				177.7	
YP1-B3315-49-1	490	360		4Φ18 L=4510	4Φ12 L=4240	74Φ10@100 L=1470		54Φ8@80 L=2030		181.5	1.58
YP1-B3315-49-2				4Φ25 L=4980						222.0	
YP1-B3615-24-1	240	720		2Φ22 L=5070	2Φ12 L=4540	40Φ10@100 L=1950	4Φ12 L=4540	58Φ8@80 L=1780	8Φ8@250 L=4660	157.0	1.67
YP1-B3615-24-2				2Φ25 L=5280		49Φ10@80 L=1950				178.1	
YP1-B3615-37-1	370	540		3Φ18 L=4810	3Φ12 L=4540	49Φ8@80 L=1830	2Φ12 L=4540	58Φ8@80 L=1910		141.9	1.80
YP1-B3615-37-2				3Φ25 L=5280		40Φ10@100 L=1850				184.1	
YP1-B3615-49-1	490	420		4Φ18 L=4810	4Φ12 L=4540	98Φ8@80 L=1570		58Φ8@80 L=2030		183.3	1.83
YP1-B3615-49-2				4Φ25 L=5280						226.0	

YP1-B 型雨篷结构图（三）								图集号	03G372
审核	何丽婷	何丽婷	校对	韩凌	韩凌	设计	张伏	页	21

YP1-C 型 雨 篷 选 用 表

门洞宽 L_2 (m)	挑出长度 L_1 (m)	墙厚 (mm)	雨篷编号	Mov (kN·m)	V (kN)
1.0	0.9	240	YP1-C1009-24-$\frac{1}{2}$	9.64	7.58/24.08
		370	YP1-C1009-37-$\frac{1}{2}$	9.93	8.96/25.46
		490	YP1-C1009-49-$\frac{1}{2}$	10.20	10.23/26.73
1.2		240	YP1-C1209-24-$\frac{1}{2}$	10.59	9.43/29.23
		370	YP1-C1209-37-$\frac{1}{2}$	10.91	11.23/31.03
		490	YP1-C1209-49-$\frac{1}{2}$	11.20	12.88/32.68
1.5		240	YP1-C1509-24-$\frac{1}{2}$	13.24	12.41/37.16
		370	YP1-C1509-37-$\frac{1}{2}$	13.64	14.93/39.68
		490	YP1-C1509-49-$\frac{1}{2}$	14.01	17.25/42.00
1.8		240	YP1-C1809-24-$\frac{1}{2}$	14.66	15.63/45.33
		370	YP1-C1809-37-$\frac{1}{2}$	15.10	18.98/48.68
		490	YP1-C1809-49-$\frac{1}{2}$	15.51	22.08/51.78
2.1		240	YP1-C2109-24-$\frac{1}{2}$	16.08	19.10/53.75
		370	YP1-C2109-37-$\frac{1}{2}$	16.56	23.40/58.05
		490	YP1-C2109-49-$\frac{1}{2}$	17.01	27.37/62.02
2.4		240	YP1-C2409-24-$\frac{1}{2}$	17.50	23.57/63.17
		370	YP1-C2409-37-$\frac{1}{2}$	18.04	28.17/67.77
		490	YP1-C2409-49-$\frac{1}{2}$	18.53	33.11/72.71

门洞宽 L_2 (m)	挑出长度 L_1 (m)	墙厚 (mm)	雨篷编号	Mov (kN·m)	V (kN)
1.5	1.2	240	YP1-C1512-24-$\frac{1}{2}$	21.65	14.72/39.47
		370	YP1-C1512-37-$\frac{1}{2}$	22.17	16.77/41.52
		490	YP1-C1512-49-$\frac{1}{2}$	22.65	19.09/43.84
1.8		240	YP1-C1812-24-$\frac{1}{2}$	23.99	18.40/48.10
		370	YP1-C1812-37-$\frac{1}{2}$	24.56	21.20/50.90
		490	YP1-C1812-49-$\frac{1}{2}$	25.10	24.29/53.99
2.1		240	YP1-C2112-24-$\frac{1}{2}$	26.32	22.99/57.64
		370	YP1-C2112-37-$\frac{1}{2}$	26.95	25.98/60.63
		490	YP1-C2112-49-$\frac{1}{2}$	27.54	29.95/64.60
2.4		240	YP1-C2412-24-$\frac{1}{2}$	28.66	27.27/66.87
		370	YP1-C2412-37-$\frac{1}{2}$	29.35	31.12/70.72
		490	YP1-C2412-49-$\frac{1}{2}$	29.98	36.06/75.66
2.7		240	YP1-C2712-24-$\frac{1}{2}$	30.99	32.63/77.18
		370	YP1-C2712-37-$\frac{1}{2}$	31.74	37.86/82.41
		490	YP1-C2712-49-$\frac{1}{2}$	32.43	42.64/87.19
3.0		240	YP1-C3012-24-$\frac{1}{2}$	33.33	37.50/87.00
		370	YP1-C3012-37-$\frac{1}{2}$	34.13	43.85/93.35
		490	YP1-C3012-49-$\frac{1}{2}$	34.87	49.67/99.17

门洞宽 L_2 (m)	挑出长度 L_1 (m)	墙厚 (mm)	雨篷编号	Mov (kN·m)	V (kN)
1.8	1.5	240	YP1-C1815-24-$\frac{1}{2}$	36.58	22.24/51.94
		370	YP1-C1815-37-$\frac{1}{2}$	37.31	24.73/54.43
		490	YP1-C1815-49-$\frac{1}{2}$	37.98	27.00/56.70
2.1		240	YP1-C2115-24-$\frac{1}{2}$	40.14	27.47/62.12
		370	YP1-C2115-37-$\frac{1}{2}$	40.94	30.10/64.75
		490	YP1-C2115-49-$\frac{1}{2}$	41.67	33.11/67.76
2.4		240	YP1-C2415-24-$\frac{1}{2}$	43.70	33.13/72.73
		370	YP1-C2415-37-$\frac{1}{2}$	44.57	35.84/75.44
		490	YP1-C2415-49-$\frac{1}{2}$	45.37	39.68/79.28
2.7		240	YP1-C2715-24-$\frac{1}{2}$	47.26	38.39/82.94
		370	YP1-C2715-37-$\frac{1}{2}$	48.20	43.16/87.71
		490	YP1-C2715-49-$\frac{1}{2}$	49.06	48.30/92.85
3.0		240	YP1-C3015-24-$\frac{1}{2}$	50.82	44.82/94.32
		370	YP1-C3015-37-$\frac{1}{2}$	51.82	51.11/100.61
		490	YP1-C3015-49-$\frac{1}{2}$	52.75	55.96/105.46
3.3		240	YP1-C3315-24-$\frac{1}{2}$	54.38	51.70/106.15
		370	YP1-C3315-37-$\frac{1}{2}$	55.45	58.19/112.64
		490	YP1-C3315-49-$\frac{1}{2}$	56.44	64.08/118.53
3.6		240	YP1-C3615-24-$\frac{1}{2}$	57.93	57.88/117.28
		370	YP1-C3615-37-$\frac{1}{2}$	59.08	67.27/126.67
		490	YP1-C3615-49-$\frac{1}{2}$	60.14	74.79/134.19

注: Mov ——— 雨篷倾覆力矩
V ——— 雨篷梁梁端剪力

YP1-C 型 雨 篷 选 用 表								图集号	03G372
审核	何丽婷	何丽婷	校对	韩凌	韩凌	设计	张伏	张伏	页	22

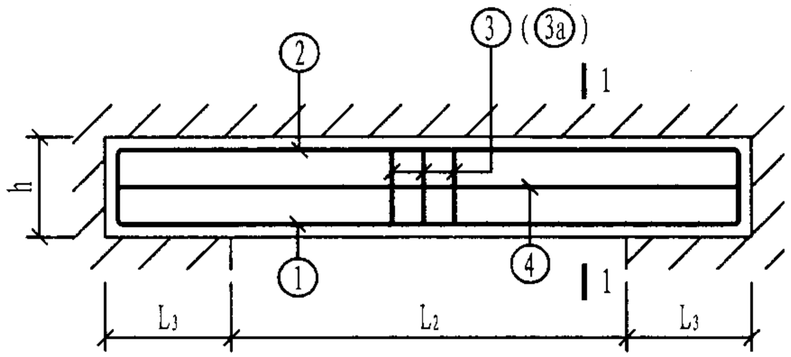

C 型 雨 蓬

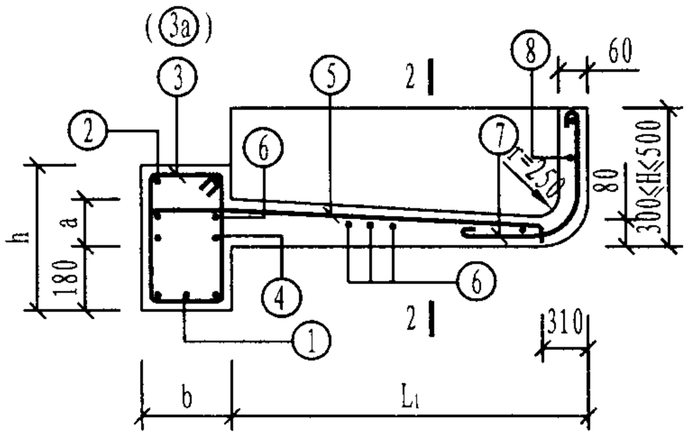

1-1

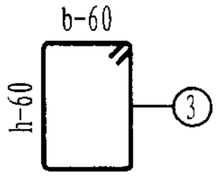

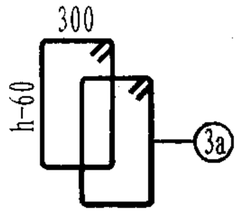

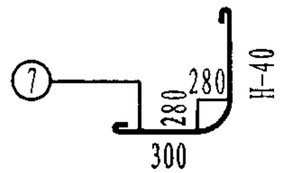

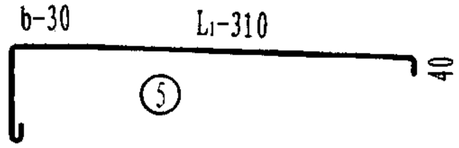

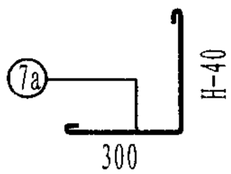

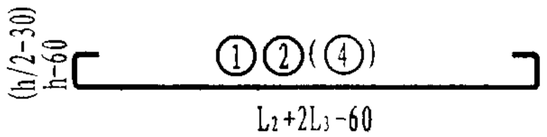

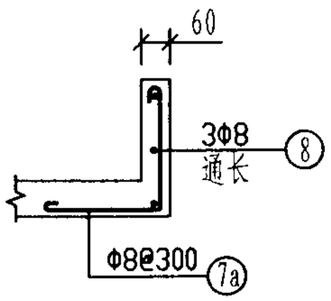

2-2

注:

1. b=240、370时，梁箍筋采用③筋;b=490时，梁箍筋采用③a筋。
2. L_2<1.5m时，L_3取370mm; L_2≥1.5m时，L_3取500mm。
3. 钢筋用量只统计雨篷的主体配筋用量。
4. 混凝土用量含檐板工程量,且檐板高度按H=500mm统计。
5. ⑦、⑧筋为檐板配筋，钢筋用量由设计选用者根据檐板选用高度确定。
6. 当⑤筋搭在②筋或④筋上时，⑥筋减少两根。

雨篷编号	b (mm)	h (mm)	a (mm)	雨篷主体配筋 ①	②	③(③a)	④	⑤	⑥	钢筋用量 (kg)	混凝土用量 (m³)
YP1-C1009-24-1	240	300	100	2Φ14 L=1940	2Φ12 L=1800	10Φ8@200 L=1090	2Φ12 L=1800	13Φ8@150 L=890	6Φ8@250 L=1800	25.5	0.35
YP1-C1009-24-2						11Φ8@150 L=1090				26.0	
YP1-C1009-37-1	370			3Φ14 L=1940	3Φ12 L=1800	11Φ8@150 L=1350		13Φ8@150 L=1020		31.7	0.42
YP1-C1009-37-2											
YP1-C1009-49-1	490			4Φ14 L=1940	4Φ12 L=1800	20Φ8@200 L=1330		13Φ8@150 L=1140		40.8	0.48
YP1-C1009-49-2											
YP1-C1209-24-1	240			2Φ14 L=2140	2Φ12 L=2000	13Φ8@150 L=1090	2Φ12 L=2000	14Φ8@150 L=890	6Φ8@250 L=2000	28.9	0.39
YP1-C1209-24-2											
YP1-C1209-37-1	370			3Φ14 L=2140	3Φ12 L=2000	13Φ8@150 L=1350		14Φ8@150 L=1020		35.3	0.46
YP1-C1209-37-2											
YP1-C1209-49-1	490			4Φ14 L=2140	4Φ12 L=2000	22Φ8@200 L=1330		14Φ8@150 L=1140		44.9	0.53
YP1-C1209-49-2											
YP1-C1509-24-1	240			2Φ14 L=2440	2Φ12 L=2440	19Φ8@100 L=1090	2Φ12 L=2440	18Φ8@150 L=890	6Φ8@250 L=2560	36.9	0.49
YP1-C1509-24-2											
YP1-C1509-37-1	370			3Φ14 L=2440	3Φ12 L=2440	15Φ8@150 L=1350		18Φ8@150 L=1020		42.8	0.59
YP1-C1509-37-2											
YP1-C1509-49-1	490			4Φ14 L=2440	4Φ12 L=2440	24Φ8@200 L=1330		18Φ8@150 L=1140		53.3	0.68
YP1-C1509-49-2											
YP1-C1809-24-1	240			2Φ14 L=2740	2Φ12 L=2740	22Φ8@100 L=1090	2Φ12 L=2740	20Φ8@150 L=890	6Φ8@250 L=2860	41.6	0.54
YP1-C1809-24-2				2Φ18 L=3010		27Φ8@80 L=1090				49.1	
YP1-C1809-37-1	370			3Φ14 L=2740	3Φ12 L=2740	17Φ8@150 L=1350		20Φ8@150 L=1020		48.0	0.65
YP1-C1809-37-2											
YP1-C1809-49-1	490			4Φ14 L=2740	4Φ12 L=2740	28Φ8@200 L=1330		20Φ8@150 L=1140		60.2	0.75
YP1-C1809-49-2											

YP1-C 型 雨 篷 结 构 图 （一）								图集号	03G372
审核	何丽婷	何丽婷	校对	韩凌	韩凌	设计	张伏	页	23

雨篷编号	b (mm)	h (mm)	a (mm)	雨篷主体配筋 ①	②	③(③a)	④	⑤	⑥	钢筋用量 (kg)	混凝土用量 (m³)
YP1-C2109-24-1	240	300	100	2Φ14 L=3040	2Φ12 L=3040	30Φ8@80 L=1090	2Φ12 L=3040	22Φ8@150 L=890	6Φ8@250 L=3160	48.5	0.59
YP1-C2109-24-2				2Φ20 L=3440		25Φ10@100 L=1110				62.2	
YP1-C2109-37-1	370			3Φ14 L=3040	3Φ12 L=3040	19Φ8@150 L=1350		22Φ8@150 L=1020		53.1	0.72
YP1-C2109-37-2				3Φ16 L=3170		22Φ8@120 L=1350				58.7	
YP1-C2109-49-1	490			4Φ14 L=3040	4Φ12 L=3040	30Φ8@200 L=1330		22Φ8@150 L=1140		66.1	0.83
YP1-C2109-49-2											
YP1-C2409-24-1	240	360		2Φ14 L=3340	2Φ12 L=3340	28Φ8@100 L=1210	2Φ12 L=3340	24Φ8@150 L=890	6Φ8@250 L=3460	52.3	0.70
YP1-C2409-24-2				2Φ22 L=3870		34Φ8@80 L=1210				70.1	
YP1-C2409-37-1	370	300		3Φ14 L=3340	3Φ12 L=3340	21Φ8@150 L=1350		24Φ8@150 L=1020		58.3	0.78
YP1-C2409-37-2				3Φ20 L=3740		28Φ8@100 L=1350				77.5	
YP1-C2409-49-1	490			4Φ14 L=3340	4Φ12 L=3340	34Φ8@200 L=1330		24Φ8@150 L=1140		73.0	0.90
YP1-C2409-49-2				4Φ18 L=3610						85.7	
YP1-C1512-24-1	240	360		2Φ16 L=2570	2Φ12 L=2440	23Φ8@80 L=1210	2Φ12 L=2440	26Φ8@100 L=1190	7Φ8@250 L=2560	49.7	0.61
YP1-C1512-24-2						19Φ10@100 L=1230				53.1	
YP1-C1512-37-1	370	300		3Φ14 L=2440	3Φ12 L=2440	19Φ8@100 L=1350		26Φ8@100 L=1320		53.0	0.67
YP1-C1512-37-2											
YP1-C1512-49-1	490			4Φ14 L=2440	4Φ12 L=2440	24Φ8@200 L=1330		26Φ8@100 L=1440		61.8	0.76
YP1-C1512-49-2											
YP1-C1812-24-1	240	360		2Φ16 L=2870	2Φ12 L=2740	22Φ10@100 L=1230	2Φ12 L=2740	29Φ8@100 L=1190	7Φ8@250 L=2860	59.9	0.67
YP1-C1812-24-2				2Φ18 L=3010		22Φ10@100 L=1230				62.9	
YP1-C1812-37-1	370	300		3Φ14 L=2740	3Φ12 L=2740	22Φ8@100 L=1350		29Φ8@100 L=1320		59.8	0.74
YP1-C1812-37-2				3Φ16 L=2870		27Φ8@80 L=1350				66.0	
YP1-C1812-49-1	490			4Φ14 L=2740	4Φ12 L=2740	34Φ8@150 L=1330		29Φ8@100 L=1440		72.9	0.84
YP1-C1812-49-2											

雨篷编号	b (mm)	h (mm)	a (mm)	雨篷主体配筋 ①	②	③(③a)	④	⑤	⑥	钢筋用量 (kg)	混凝土用量 (m³)
YP1-C2112-24-1	240	420	100	2Φ16 L=3170	2Φ12 L=3040	30Φ8@80 L=1330	2Φ12 L=3040	32Φ8@100 L=1190	7Φ8@250 L=3160	63.6	0.78
YP1-C2112-24-2				2Φ18 L=3310		25Φ10@100 L=1350				71.8	
YP1-C2112-37-1	370	300		3Φ14 L=3040	3Φ12 L=3040	30Φ8@80 L=1350		32Φ8@100 L=1320		69.1	0.81
YP1-C2112-37-2				3Φ18 L=3310		25Φ10@100 L=1370				83.0	
YP1-C2112-49-1	490			4Φ14 L=3040	4Φ12 L=3040	22Φ8@120 L=1330		32Φ8@100 L=1440		84.0	0.93
YP1-C2112-49-2				4Φ16 L=3170						89.3	
YP1-C2412-24-1	240	420		2Φ16 L=3470	2Φ12 L=3340	28Φ10@100 L=1350	2Φ12 L=3340	35Φ8@100 L=1190	7Φ8@250 L=3460	75.6	0.85
YP1-C2412-24-2				2Φ20 L=3740		34Φ10@80 L=1350				88.0	
YP1-C2412-37-1	370	300		3Φ16 L=3470	3Φ12 L=3340	34Φ8@80 L=1350		35Φ8@100 L=1320		80.6	0.89
YP1-C2412-37-2				3Φ20 L=3740		34Φ10@80 L=1370				102.3	
YP1-C2412-49-1	490			4Φ14 L=3340	4Φ12 L=3340	50Φ8@120 L=1330		35Φ8@100 L=1440		93.0	1.01
YP1-C2412-49-2				4Φ18 L=3610						105.6	
YP1-C2712-24-1	240	480		2Φ18 L=3910	2Φ12 L=3640	38Φ8@80 L=1450	2Φ12 L=3640	38Φ8@100 L=1190	7Φ8@250 L=3760	82.3	0.98
YP1-C2712-24-2				2Φ22 L=4170		31Φ10@100 L=1470				97.9	
YP1-C2712-37-1	370	360		3Φ16 L=3770	3Φ12 L=3640	31Φ8@100 L=1470		38Φ8@100 L=1320		86.0	1.04
YP1-C2712-37-2				3Φ22 L=4170		31Φ10@100 L=1490				115.7	
YP1-C2712-49-1	490	300		4Φ16 L=3770	4Φ12 L=3640	62Φ8@100 L=1330		38Φ8@100 L=1440		111.3	1.09
YP1-C2712-49-2				4Φ20 L=4040		62Φ10@100 L=1350				146.2	
YP1-C3012-24-1	240	480		2Φ18 L=4210	2Φ12 L=3940	34Φ10@100 L=1470	2Φ12 L=3940	41Φ8@100 L=1190	7Φ8@250 L=4060	96.2	1.05
YP1-C3012-24-2				2Φ25 L=4680		42Φ10@80 L=1470				122.5	
YP1-C3012-37-1	370	360		3Φ16 L=4070	3Φ12 L=3940	42Φ8@80 L=1470		41Φ8@100 L=1320		97.8	1.12
YP1-C3012-37-2				3Φ25 L=4680		34Φ10@100 L=1490				139.2	
YP1-C3012-49-1	490	300		4Φ16 L=4070	4Φ12 L=3940	84Φ8@80 L=1330		41Φ8@100 L=1440		129.1	1.18
YP1-C3012-49-2				4Φ25 L=4680						175.3	

YP1-C 型雨篷结构图（二）								图集号	03G372
审核	何丽婷	何丽婷	校对	韩凌	韩凌	设计	张伏	张伏	页 24

雨篷编号	b (mm)	h (mm)	a (mm)	雨篷主体配筋 ①	②	③(③a)	④	⑤	⑥	钢筋用量 (kg)	混凝土用量 (m³)
YP1-C1815-24-1	240	480	120	2Φ18 L=3010	2Φ12 L=2740	22Φ10@100 L=1470	2Φ12 L=2740	36Φ8@80 L=1490	8Φ8@250 L=2860	75.5	0.89
YP1-C1815-24-2											
YP1-C1815-37-1	370	360		3Φ14 L=2740	3Φ12 L=2740	27Φ8@80 L=1470		36Φ8@80 L=1620		73.4	0.94
YP1-C1815-37-2				3Φ16 L=2870						77.1	
YP1-C1815-49-1	490	300		4Φ14 L=2740	4Φ12 L=2740	54Φ8@80 L=1330		36Φ8@80 L=1740		93.4	0.97
YP1-C1815-49-2											
YP1-C2115-24-1	240	540		2Φ18 L=3310	2Φ12 L=3040	25Φ10@100 L=1590	2Φ12 L=3040	39Φ8@80 L=1490	8Φ8@250 L=3160	85.3	1.02
YP1-C2115-24-2											
YP1-C2115-37-1	370	360		3Φ16 L=3170	3Φ12 L=3040	25Φ10@100 L=1490		39Φ8@80 L=1620		90.3	1.03
YP1-C2115-37-2				3Φ18 L=3310						95.1	
YP1-C2115-49-1	490	300		4Φ14 L=3040	4Φ12 L=3040	50Φ10@100 L=1350		39Φ8@80 L=1740		113.0	1.07
YP1-C2115-49-2				4Φ16 L=3170						118.3	
YP1-C2415-24-1	240	600		2Φ20 L=3740	2Φ12 L=3340	28Φ10@100 L=1710	4Φ12 L=3340	43Φ8@80 L=1490	8Φ8@250 L=3460	106.2	1.16
YP1-C2415-24-2											
YP1-C2415-37-1	370	360		3Φ16 L=3470	3Φ12 L=3340	34Φ10@80 L=1490	2Φ12 L=3340	43Φ8@80 L=1620		105.1	1.12
YP1-C2415-37-2				3Φ18 L=3610						110.3	
YP1-C2415-49-1	490	300		4Φ16 L=3470	4Φ12 L=3340	56Φ10@100 L=1350		43Φ8@80 L=1740		130.8	1.17
YP1-C2415-49-2				4Φ18 L=3610						137.7	
YP1-C2715-24-1	240	600		2Φ20 L=4040	2Φ12 L=3640	31Φ10@100 L=1710	4Φ12 L=3640	47Φ8@80 L=1490	8Φ8@250 L=3760	116.1	1.25
YP1-C2715-24-2				2Φ22 L=4170		38Φ10@80 L=1710				128.4	
YP1-C2715-37-1	370	420		3Φ16 L=3770	3Φ12 L=3640	31Φ10@100 L=1610	2Φ12 L=3640	47Φ8@80 L=1620		111.4	1.30
YP1-C2715-37-2				3Φ20 L=4040						123.3	
YP1-C2715-49-1	490	360		4Φ16 L=3770	4Φ12 L=3640	76Φ8@80 L=1450		47Φ8@80 L=1740		135.3	1.37
YP1-C2715-49-2				4Φ20 L=4040						151.3	

雨篷编号	b (mm)	h (mm)	a (mm)	雨篷主体配筋 ①	②	③(③a)	④	⑤	⑥	钢筋用量 (kg)	混凝土用量 (m³)
YP1-C3015-24-1	240	660	120	2Φ20 L=4340	2Φ12 L=3940	34Φ10@100 L=1830	4Φ12 L=3940	51Φ8@80 L=1490	8Φ8@250 L=4060	128.6	1.41
YP1-C3015-24-2				2Φ22 L=4470		42Φ10@80 L=1830				142.8	
YP1-C3015-37-1	370	480		3Φ16 L=4070	3Φ12 L=3940	42Φ8@80 L=1710	2Φ12 L=3940	51Φ8@80 L=1620		115.6	1.48
YP1-C3015-37-2				3Φ20 L=4340		34Φ10@100 L=1730				136.2	
YP1-C3015-49-1	490	360		4Φ16 L=4070	4Φ12 L=3940	84Φ8@80 L=1450		51Φ8@80 L=1740		147.5	1.48
YP1-C3015-49-2				4Φ22 L=4470						174.9	
YP1-C3315-24-1	240	720		2Φ20 L=4640	2Φ12 L=4240	37Φ10@100 L=1950	4Φ12 L=4240	54Φ8@80 L=1490	8Φ8@250 L=4360	140.7	1.57
YP1-C3315-24-2				2Φ25 L=4980						156.1	
YP1-C3315-37-1	370	480		3Φ18 L=4510	3Φ12 L=4240	45Φ8@80 L=1710	2Φ12 L=4240	54Φ8@80 L=1620		129.8	1.59
YP1-C3315-37-2				3Φ25 L=4980		45Φ10@80 L=1730				177.7	
YP1-C3315-49-1	490	360		4Φ18 L=4510	4Φ12 L=4240	74Φ10@100 L=1470		54Φ8@80 L=1740		181.5	1.58
YP1-C3315-49-2				4Φ25 L=4980						222.0	
YP1-C3615-24-1	240	720		2Φ22 L=5070	2Φ12 L=4540	40Φ10@100 L=1950	4Φ12 L=4540	58Φ8@80 L=1490	8Φ8@250 L=4660	157.0	1.67
YP1-C3615-24-2				2Φ25 L=5280		49Φ10@80 L=1950				178.1	
YP1-C3615-37-1	370	540		3Φ18 L=4810	3Φ12 L=4540	49Φ8@80 L=1830	2Φ12 L=4540	58Φ8@80 L=1620		141.9	1.80
YP1-C3615-37-2				3Φ25 L=5280		40Φ10@100 L=1850				184.1	
YP1-C3615-49-1	490	420		4Φ18 L=4810	4Φ12 L=4540	98Φ8@80 L=1570		58Φ8@80 L=1740		183.3	1.83
YP1-C3615-49-2				4Φ25 L=5280						226.0	

YP1-C 型雨篷结构图（三）								图集号	03G372
审核	何丽婷	何丽婷	校对	韩凌	韩凌	设计	张伏	页	25

YP1-D 型 雨 篷 选 用 表

门洞宽 L_2 (m)	挑出长度 L_1 (m)	墙厚 (mm)	雨篷编号	Mov (kN·m)	V (kN)
1.0	0.9	240	YP1-D1009-24-$\frac{1}{2}$	9.64	7.58/24.08
		370	YP1-D1009-37-$\frac{1}{2}$	9.93	8.96/25.46
		490	YP1-D1009-49-$\frac{1}{2}$	10.20	10.23/26.73
1.2		240	YP1-D1209-24-$\frac{1}{2}$	10.59	9.43/29.23
		370	YP1-D1209-37-$\frac{1}{2}$	10.91	11.23/31.03
		490	YP1-D1209-49-$\frac{1}{2}$	11.20	12.88/32.68
1.5		240	YP1-D1509-24-$\frac{1}{2}$	13.24	12.41/37.16
		370	YP1-D1509-37-$\frac{1}{2}$	13.64	14.93/39.68
		490	YP1-D1509-49-$\frac{1}{2}$	14.01	17.25/42.00
1.8		240	YP1-D1809-24-$\frac{1}{2}$	14.66	15.63/45.33
		370	YP1-D1809-37-$\frac{1}{2}$	15.10	18.98/48.68
		490	YP1-D1809-49-$\frac{1}{2}$	15.51	22.08/51.78
2.1		240	YP1-D2109-24-$\frac{1}{2}$	16.08	19.10/53.75
		370	YP1-D2109-37-$\frac{1}{2}$	16.56	23.40/58.05
		490	YP1-D2109-49-$\frac{1}{2}$	17.01	27.37/62.02
2.4		240	YP1-D2409-24-$\frac{1}{2}$	17.50	23.57/63.17
		370	YP1-D2409-37-$\frac{1}{2}$	18.04	28.17/67.77
		490	YP1-D2409-49-$\frac{1}{2}$	18.53	33.11/72.71

门洞宽 L_2 (m)	挑出长度 L_1 (m)	墙厚 (mm)	雨篷编号	Mov (kN·m)	V (kN)
1.5	1.2	240	YP1-D1512-24-$\frac{1}{2}$	21.65	14.72/39.47
		370	YP1-D1512-37-$\frac{1}{2}$	22.17	16.77/41.52
		490	YP1-D1512-49-$\frac{1}{2}$	22.65	19.09/43.84
1.8		240	YP1-D1812-24-$\frac{1}{2}$	23.99	18.40/48.10
		370	YP1-D1812-37-$\frac{1}{2}$	24.56	21.20/50.90
		490	YP1-D1812-49-$\frac{1}{2}$	25.10	24.29/53.99
2.1		240	YP1-D2112-24-$\frac{1}{2}$	26.32	22.99/57.64
		370	YP1-D2112-37-$\frac{1}{2}$	26.95	25.98/60.63
		490	YP1-D2112-49-$\frac{1}{2}$	27.54	29.95/64.60
2.4		240	YP1-D2412-24-$\frac{1}{2}$	28.66	27.27/66.87
		370	YP1-D2412-37-$\frac{1}{2}$	29.35	31.12/70.72
		490	YP1-D2412-49-$\frac{1}{2}$	29.98	36.06/75.66
2.7		240	YP1-D2712-24-$\frac{1}{2}$	30.99	32.63/77.18
		370	YP1-D2712-37-$\frac{1}{2}$	31.74	37.86/82.41
		490	YP1-D2712-49-$\frac{1}{2}$	32.43	42.64/87.19
3.0		240	YP1-D3012-24-$\frac{1}{2}$	33.33	37.50/87.00
		370	YP1-D3012-37-$\frac{1}{2}$	34.13	43.85/93.35
		490	YP1-D3012-49-$\frac{1}{2}$	34.87	49.67/99.17

门洞宽 L_2 (m)	挑出长度 L_1 (m)	墙厚 (mm)	雨篷编号	Mov (kN·m)	V (kN)
1.8	1.5	240	YP1-D1815-24-$\frac{1}{2}$	36.58	22.24/51.94
		370	YP1-D1815-37-$\frac{1}{2}$	37.31	24.73/54.43
		490	YP1-D1815-49-$\frac{1}{2}$	37.98	27.00/56.70
2.1		240	YP1-D2115-24-$\frac{1}{2}$	40.14	27.47/62.12
		370	YP1-D2115-37-$\frac{1}{2}$	40.94	30.10/64.75
		490	YP1-D2115-49-$\frac{1}{2}$	41.67	33.11/67.76
2.4		240	YP1-D2415-24-$\frac{1}{2}$	43.70	33.13/72.73
		370	YP1-D2415-37-$\frac{1}{2}$	44.57	35.84/75.44
		490	YP1-D2415-49-$\frac{1}{2}$	45.37	39.68/79.28
2.7		240	YP1-D2715-24-$\frac{1}{2}$	47.26	38.39/82.94
		370	YP1-D2715-37-$\frac{1}{2}$	48.20	43.16/87.71
		490	YP1-D2715-49-$\frac{1}{2}$	49.06	48.30/92.85
3.0		240	YP1-D3015-24-$\frac{1}{2}$	50.82	44.82/94.32
		370	YP1-D3015-37-$\frac{1}{2}$	51.82	51.11/100.61
		490	YP1-D3015-49-$\frac{1}{2}$	52.75	55.96/105.46
3.3		240	YP1-D3315-24-$\frac{1}{2}$	54.38	51.70/106.15
		370	YP1-D3315-37-$\frac{1}{2}$	55.45	58.19/112.64
		490	YP1-D3315-49-$\frac{1}{2}$	56.44	64.08/118.53
3.6		240	YP1-D3615-24-$\frac{1}{2}$	57.93	57.88/117.28
		370	YP1-D3615-37-$\frac{1}{2}$	59.08	67.27/126.67
		490	YP1-D3615-49-$\frac{1}{2}$	60.14	74.79/134.19

注：Mov ——— 雨篷倾覆力矩
V ——— 雨篷梁梁端剪力

YP1-D 型 雨 篷 选 用 表								图集号	03G372
审核	何丽婷	何丽婷	校对	韩凌	韩凌	设计	张伏	张伏	页	26

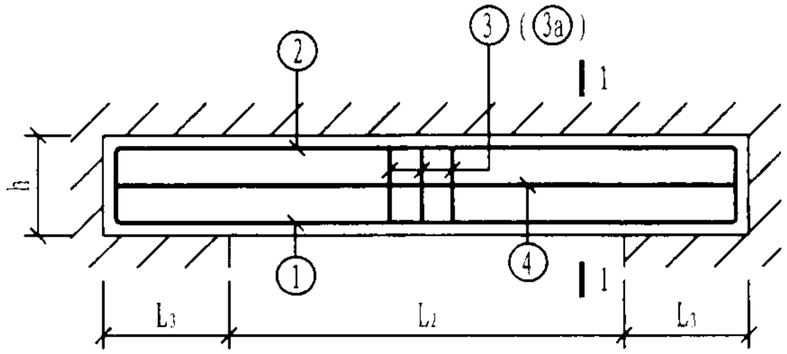

D 型 雨 蓬

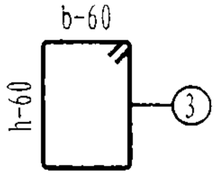

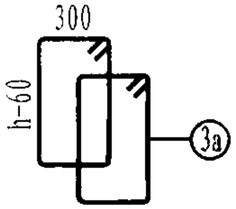

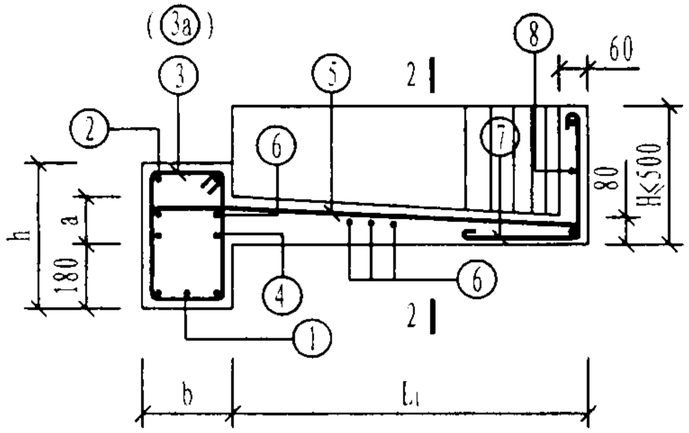

1-1

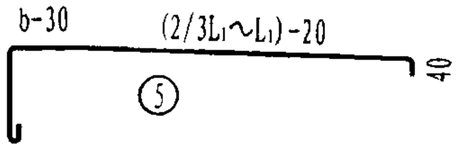

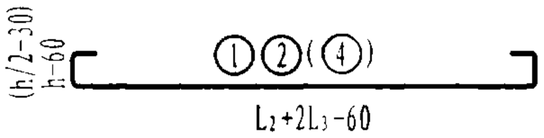

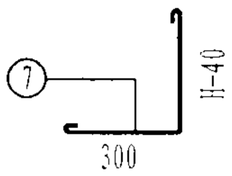

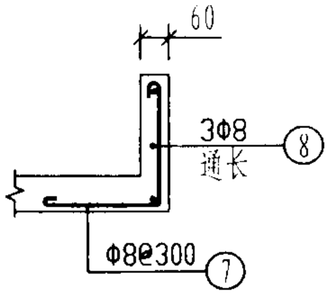

2-2

注:

1. h=240、370时，梁箍筋采用③筋；h=490时，梁箍筋采用③a筋.
2. L_2<1.5m时，L_3取370mm；L_2≥1.5m时，L_3取500mm.
3. 钢筋用量只统计雨蓬的主体配筋用量。
4. 混凝土用量含檐板工程量，且檐板高度按H=300mm统计。
5. ⑦、⑧筋为檐板配筋，钢筋用量由设计选用者根据檐板选用高度确定。
6. 当⑤筋搭在②筋或④筋上时，⑥筋减少两根。

雨蓬编号	b (mm)	h (mm)	a (mm)	雨蓬主体配筋 ①	②	③(③a)	④	⑤	⑥	钢筋用量 (kg)	混凝土用量 (m³)
YP1-D1009-24-1	240	300	100	2Φ14 L=1940	2Φ12 L=1800	10Φ8@200 L=1090	2Φ12 L=1800	13Φ8@150 L=880 ~1180	6Φ8@250 L=474 ~1800	23.1	0.25
YP1-D1009-24-2						11Φ8@150 L=1090				23.5	
YP1-D1009-37-1	370			3Φ14 L=1940	3Φ12 L=1800	11Φ8@150 L=1350		13Φ8@150 L=1010 ~1310		29.2	0.32
YP1-D1009-37-2											
YP1-D1009-49-1	490			4Φ14 L=1940	4Φ12 L=1800	20Φ8@200 L=1330		13Φ8@150 L=1130 ~1430		38.3	0.38
YP1-D1009-49-2											
YP1-D1209-24-1	240			2Φ14 L=2140	2Φ12 L=2000	13Φ8@150 L=1090	2Φ12 L=2000	14Φ8@150 L=880 ~1180	6Φ8@250 L=523 ~2000	25.8	0.27
YP1-D1209-24-2											
YP1-D1209-37-1	370			3Φ14 L=2140	3Φ12 L=2000	13Φ8@150 L=1350		14Φ8@150 L=1010 ~1310		32.2	0.35
YP1-D1209-37-2											
YP1-D1209-49-1	490			4Φ14 L=2140	4Φ12 L=2000	22Φ8@200 L=1330		14Φ8@150 L=1130 ~1430		41.8	0.42
YP1-D1209-49-2											
YP1-D1509-24-1	240			2Φ14 L=2440	2Φ12 L=2440	19Φ8@100 L=1090	2Φ12 L=2440	18Φ8@150 L=880 ~1180	6Φ8@250 L=663 ~2560	31.8	0.35
YP1-D1509-24-2											
YP1-D1509-37-1	370			3Φ14 L=2440	3Φ12 L=2440	15Φ8@150 L=1350		18Φ8@150 L=1010 ~1310		37.6	0.44
YP1-D1509-37-2											
YP1-D1509-49-1	490			4Φ14 L=2440	4Φ12 L=2440	24Φ8@200 L=1330		18Φ8@150 L=1130 ~1430		48.1	0.53
YP1-D1509-49-2											
YP1-D1809-24-1	240			2Φ14 L=2740	2Φ12 L=2740	22Φ8@100 L=1090	2Φ12 L=2740	20Φ8@150 L=880 ~1180	6Φ8@250 L=738 ~2860	35.1	0.38
YP1-D1809-24-2				2Φ18 L=3010		27Φ8@80 L=1090				42.6	
YP1-D1809-37-1	370			3Φ14 L=2740	3Φ12 L=2740	17Φ8@150 L=1350		20Φ8@150 L=1010 ~1310		41.5	0.49
YP1-D1809-37-2											
YP1-D1809-49-1	490			4Φ14 L=2740	4Φ12 L=2740	28Φ8@200 L=1330		20Φ8@150 L=1130 ~1430		53.7	0.59
YP1-D1809-49-2											

YP1-D 型雨蓬结构图（一）								图集号	03G372
审核	何丽婷	何丽婷	校对	韩凌	韩凌	设计	张伏	页	27

雨篷编号	b (mm)	h (mm)	a (mm)	雨篷主体配筋 ①	②	③(③a)	④	⑤	⑥	钢筋用量 (kg)	混凝土用量 (m³)
YP1-D2109-24-1	240	300	100	2Φ14 L=3040	2Φ12 L=3040	30Φ8@80 L=1090	2Φ12 L=3040	22Φ8@150 L=880 ~1180	6Φ8@250 L=814 ~3160	40.5	0.42
YP1-D2109-24-2				2Φ20 L=3440		25Φ10@100 L=1110				54.2	
YP1-D2109-37-1	370			3Φ14 L=3040	3Φ12 L=3040	19Φ8@150 L=1350		22Φ8@150 L=1010 ~1310		45.2	0.54
YP1-D2109-37-2				3Φ16 L=3170		22Φ8@120 L=1350				50.7	
YP1-D2109-49-1	490			4Φ14 L=3040	4Φ12 L=3040	30Φ8@200 L=1330		22Φ8@150 L=1130 ~1430		58.1	0.65
YP1-D2109-49-2											
YP1-D2409-24-1	240	360		2Φ14 L=3340	2Φ12 L=3340	28Φ8@100 L=1210	2Φ12 L=3340	24Φ8@150 L=880 ~1180	6Φ8@250 L=891 ~3460	42.7	0.51
YP1-D2409-24-2				2Φ22 L=3870		34Φ8@80 L=1210				60.5	
YP1-D2409-37-1	370	300		3Φ14 L=3340	3Φ12 L=3340	21Φ8@150 L=1350		24Φ8@150 L=1010 ~1310		48.7	0.59
YP1-D2409-37-2				3Φ20 L=3740		28Φ8@100 L=1350				67.9	
YP1-D2409-49-1	490			4Φ14 L=3340	4Φ12 L=3340	34Φ8@200 L=1330		24Φ8@150 L=1130 ~1430		63.4	0.71
YP1-D2409-49-2				4Φ18 L=3610						76.1	
YP1-D1512-24-1	240	360		2Φ16 L=2570	2Φ12 L=2440	23Φ8@80 L=1210	2Φ12 L=2440	26Φ8@100 L=1080 ~1480	7Φ8@250 L=586 ~2560	37.8	0.44
YP1-D1512-24-2						19Φ10@100 L=1230				41.2	
YP1-D1512-37-1	370	300		3Φ14 L=2440	3Φ12 L=2440	19Φ8@100 L=1350		26Φ8@100 L=1210 ~1610		41.1	0.50
YP1-D1512-37-2											
YP1-D1512-49-1	490			4Φ14 L=2440	4Φ12 L=2440	24Φ8@200 L=1330		26Φ8@100 L=1330 ~1730		49.9	0.59
YP1-D1512-49-2											
YP1-D1812-24-1	240	360		2Φ16 L=2870	2Φ12 L=2740	22Φ10@100 L=1230	2Φ12 L=2740	29Φ8@100 L=1080 ~1480	7Φ8@250 L=650 ~2860	44.9	0.48
YP1-D1812-24-2				2Φ18 L=3010		22Φ10@100 L=1230				47.8	
YP1-D1812-37-1	370	300		3Φ14 L=2740	3Φ12 L=2740	22Φ8@100 L=1350		29Φ8@100 L=1210 ~1610		44.7	0.55
YP1-D1812-37-2				3Φ16 L=2870		27Φ8@80 L=1350				51.0	
YP1-D1812-49-1	490			4Φ14 L=2740	4Φ12 L=2740	34Φ8@150 L=1330		29Φ8@100 L=1330 ~1730		57.9	0.65
YP1-D1812-49-2											

雨篷编号	b (mm)	h (mm)	a (mm)	雨篷主体配筋 ①	②	③(③a)	④	⑤	⑥	钢筋用量 (kg)	混凝土用量 (m³)
YP1-D2112-24-1	240	420	100	2Φ16 L=3170	2Φ12 L=3040	30Φ8@80 L=1330	2Φ12 L=3040	32Φ8@100 L=1080 ~1480	7Φ8@250 L=715 ~3160	45.1	0.58
YP1-D2112-24-2				2Φ18 L=3310		25Φ10@100 L=1350				53.3	
YP1-D2112-37-1	370	300		3Φ14 L=3040	3Φ12 L=3040	30Φ8@80 L=1350		32Φ8@100 L=1210 ~1610		50.6	0.61
YP1-D2112-37-2				3Φ18 L=3310		25Φ10@100 L=1370				64.5	
YP1-D2112-49-1	490			4Φ14 L=3040	4Φ12 L=3040	44Φ8@120 L=1330		32Φ8@100 L=1330 ~1730		65.5	0.72
YP1-D2112-49-2				4Φ16 L=3170						70.8	
YP1-D2412-24-1	240	420		2Φ16 L=3470	2Φ12 L=3340	28Φ10@100 L=1350	2Φ12 L=3340	35Φ8@100 L=1080 ~1480	7Φ8@250 L=780 ~3460	53.3	0.63
YP1-D2412-24-2				2Φ20 L=3740		34Φ10@80 L=1350				65.7	
YP1-D2412-37-1	370	300		3Φ16 L=3470	3Φ12 L=3340	34Φ8@80 L=1350		35Φ8@100 L=1210 ~1610		58.3	0.66
YP1-D2412-37-2				3Φ20 L=3740		34Φ10@80 L=1370				80.0	
YP1-D2412-49-1	490			4Φ14 L=3340	4Φ12 L=3340	50Φ8@120 L=1330		35Φ8@100 L=1330 ~1730		70.7	0.79
YP1-D2412-49-2				4Φ18 L=3610						83.3	
YP1-D2712-24-1	240	480		2Φ18 L=3910	2Φ12 L=3640	38Φ8@80 L=1450	2Φ12 L=3640	38Φ8@100 L=1080 ~1480	7Φ8@250 L=846 ~3760	55.9	0.73
YP1-D2712-24-2				2Φ22 L=4170		31Φ10@100 L=1470				71.4	
YP1-D2712-37-1	370	360		3Φ16 L=3770	3Φ12 L=3640	31Φ8@100 L=1470		38Φ8@100 L=1210 ~1610		59.5	0.80
YP1-D2712-37-2				3Φ22 L=4170		31Φ10@100 L=1490				89.3	
YP1-D2712-49-1	490	300		4Φ16 L=3770	4Φ12 L=3640	62Φ8@100 L=1330		38Φ8@100 L=1330 ~1730		84.9	0.85
YP1-D2712-49-2				4Φ20 L=4040		62Φ10@100 L=1350				119.8	
YP1-D3012-24-1	240	480		2Φ18 L=4210	2Φ12 L=3940	34Φ10@100 L=1470	2Φ12 L=3940	41Φ8@100 L=1080 ~1480	7Φ8@250 L=911 ~4060	65.2	0.79
YP1-D3012-24-2				2Φ25 L=4680		42Φ10@80 L=1470				91.5	
YP1-D3012-37-1	370	360		3Φ16 L=4070	3Φ12 L=3940	42Φ8@80 L=1470		41Φ8@100 L=1210 ~1610		66.8	0.86
YP1-D3012-37-2				3Φ25 L=4680		34Φ10@100 L=1490				108.2	
YP1-D3012-49-1	490	300		4Φ16 L=4070	4Φ12 L=3940	84Φ8@80 L=1330		41Φ8@100 L=1330 ~1730		98.2	0.92
YP1-D3012-49-2				4Φ25 L=4680						144.3	

YP1-D 型雨篷结构图（二）						图集号	03G372
审核 何丽婷	何丽婷	校对 韩凌	韩凌	设计 张伏	张伏	页	28

雨篷编号	b (mm)	h (mm)	a (mm)	雨篷主体配筋 ①	②	③(③a)	④	⑤	⑥	钢筋用量 (kg)	混凝土用量 (m³)
YP1-D1815-24-1	240	480	120	2Φ18 L=3010	2Φ12 L=2740	22Φ10@100 L=1470	2Φ12 L=2740	36Φ8@80 L=1280 ~1780	8Φ8@250 L=593 ~2860	48.1	0.65
YP1-D1815-24-2											
YP1-D1815-37-1	370	360		3Φ14 L=2740	3Φ12 L=2740	27Φ8@80 L=1470		36Φ8@80 L=1410 ~1910		46.0	0.70
YP1-D1815-37-2				3Φ16 L=2870						49.6	
YP1-D1815-49-1	490	300		4Φ14 L=2740	4Φ12 L=2740	54Φ8@80 L=1330		36Φ8@80 L=1530 ~2030		66.0	0.74
YP1-D1815-49-2											
YP1-D2115-24-1	240	540		2Φ18 L=3310	2Φ12 L=3040	25Φ10@100 L=1590	2Φ12 L=3040	39Φ8@80 L=1280 ~1780	8Φ8@250 L=650 ~3160	51.5	0.76
YP1-D2115-24-2											
YP1-D2115-37-1	370	360		3Φ16 L=3170	3Φ12 L=3040	25Φ10@100 L=1490		39Φ8@80 L=1410 ~1910		56.5	0.77
YP1-D2115-37-2				3Φ18 L=3310						61.3	
YP1-D2115-49-1	490	300		4Φ14 L=3040	4Φ12 L=3040	50Φ10@100 L=1350		39Φ8@80 L=1530 ~2030		79.2	0.82
YP1-D2115-49-2				4Φ16 L=3170						84.5	
YP1-D2415-24-1	240	600		2Φ20 L=3740	2Φ12 L=3340	28Φ10@100 L=1710	4Φ12 L=3340	43Φ8@80 L=1280 ~1780	8Φ8@250 L=708 ~3460	64.5	0.88
YP1-D2415-24-2											
YP1-D2415-37-1	370	360		3Φ16 L=3470	3Φ12 L=3340	34Φ10@80 L=1490	2Φ12 L=3340	43Φ8@80 L=1410 ~1910		64.3	0.84
YP1-D2415-37-2				3Φ18 L=3610						69.5	
YP1-D2415-49-1	490	300		4Φ16 L=3470	4Φ12 L=3340	56Φ10@100 L=1350		43Φ8@80 L=1530 ~2030		90.0	0.89
YP1-D2415-49-2				4Φ18 L=3610						96.9	
YP1-D2715-24-1	240	600		2Φ20 L=4040	2Φ12 L=3640	31Φ10@100 L=1710	4Φ12 L=3640	47Φ8@80 L=1280 ~1780	8Φ8@250 L=766 ~3760	67.7	0.95
YP1-D2715-24-2				2Φ22 L=4170		38Φ10@80 L=1710				79.9	
YP1-D2715-37-1	370	420		3Φ16 L=3770	3Φ12 L=3640	31Φ10@100 L=1610	2Φ12 L=3640	47Φ8@80 L=1410 ~1910		62.9	0.96
YP1-D2715-37-2				3Φ20 L=4040						74.8	
YP1-D2715-49-1	490	360		4Φ16 L=3770	4Φ12 L=3640	76Φ8@80 L=1450		47Φ8@80 L=1530 ~2030		86.9	1.07
YP1-D2715-49-2				4Φ20 L=4040						102.8	

雨篷编号	b (mm)	h (mm)	a (mm)	雨篷主体配筋 ①	②	③(③a)	④	⑤	⑥	钢筋用量 (kg)	混凝土用量 (m³)
YP1-D3015-24-1	240	660	120	2Φ20 L=4340	2Φ12 L=3940	34Φ10@100 L=1830	4Φ12 L=3940	51Φ8@80 L=1280 ~1780	8Φ8@250 L=824 ~4060	71.8	1.08
YP1-D3015-24-2				2Φ22 L=4470		42Φ10@80 L=1830				86.0	
YP1-D3015-37-1	370	480		3Φ16 L=4070	3Φ12 L=3940	42Φ8@80 L=1710	2Φ12 L=3940	51Φ8@80 L=1410 ~1910		58.8	1.16
YP1-D3015-37-2				3Φ20 L=4340		34Φ10@100 L=1730				79.5	
YP1-D3015-49-1	490	360		4Φ16 L=4070	4Φ12 L=3940	84Φ8@80 L=1450		51Φ8@80 L=1530 ~2030		90.7	1.16
YP1-D3015-49-2				4Φ22 L=4470						118.2	
YP1-D3315-24-1	240	720		2Φ20 L=4640	2Φ12 L=4240	37Φ10@100 L=1950	4Φ12 L=4240	54Φ8@80 L=1280 ~1780	8Φ8@250 L=882 ~4360	75.0	1.22
YP1-D3315-24-2				2Φ25 L=4980						90.4	
YP1-D3315-37-1	370	480		3Φ18 L=4510	3Φ12 L=4240	45Φ8@80 L=1710	2Φ12 L=4240	54Φ8@80 L=1410 ~1910		64.1	1.24
YP1-D3315-37-2				3Φ25 L=4980		45Φ10@80 L=1730				112.0	
YP1-D3315-49-1	490	360		4Φ18 L=4510	4Φ12 L=4240	74Φ10@100 L=1470		54Φ8@80 L=1530 ~2030		115.8	1.24
YP1-D3315-49-2				4Φ25 L=4980						156.3	
YP1-D3615-24-1	240	720		2Φ22 L=5070	2Φ12 L=4540	40Φ10@100 L=1950	4Φ12 L=4540	58Φ8@80 L=1280 ~1780	8Φ8@250 L=941 ~4660	81.7	1.31
YP1-D3615-24-2				2Φ25 L=5280		49Φ10@80 L=1950				102.8	
YP1-D3615-37-1	370	540		3Φ18 L=4810	3Φ12 L=4540	49Φ8@80 L=1830	2Φ12 L=4540	58Φ8@80 L=1410 ~1910		66.6	1.43
YP1-D3615-37-2				3Φ25 L=5280		40Φ10@100 L=1850				108.7	
YP1-D3615-49-1	490	420		4Φ18 L=4810	4Φ12 L=4540	98Φ8@80 L=1570		58Φ8@80 L=1530 ~2030		108.0	1.46
YP1-D3615-49-2				4Φ25 L=5280						150.7	

YP1-D 型雨篷结构图（三）								图集号	03G372
审核	何丽婷	何丽婷	校对	韩凌	韩凌	设计	张伏	张伏	页	29

YP1-E 型雨篷选用表

门洞宽 L_2 (m)	挑出长度 L_1 (m)	墙厚 (mm)	雨篷编号	Mov (kN·m)	V (kN)	门洞宽 L_2 (m)	挑出长度 L_1 (m)	墙厚 (mm)	雨篷编号	Mov (kN·m)	V (kN)
1.5	0.9	240	YP1-E1509-24-$\frac{1}{2}$	12.41	11.40 36.15	1.5	1.2	240	YP1-E1512-24-$\frac{1}{2}$	19.31	12.79 37.54
		370	YP1-E1509-37-$\frac{1}{2}$	12.75	13.92 38.67			370	YP1-E1512-37-$\frac{1}{2}$	19.73	15.31 40.06
		490	YP1-E1509-49-$\frac{1}{2}$	13.06	16.24 40.99			490	YP1-E1512-49-$\frac{1}{2}$	20.12	17.64 42.39
1.8		240	YP1-E1809-24-$\frac{1}{2}$	13.51	14.42 44.12	1.8		240	YP1-E1812-24-$\frac{1}{2}$	21.05	16.66 46.36
		370	YP1-E1809-37-$\frac{1}{2}$	13.88	17.77 47.47			370	YP1-E1812-37-$\frac{1}{2}$	21.51	19.45 49.15
		490	YP1-E1809-49-$\frac{1}{2}$	14.22	20.87 50.57			490	YP1-E1812-49-$\frac{1}{2}$	21.93	22.54 52.24
2.1		240	YP1-E2109-24-$\frac{1}{2}$	14.61	17.69 52.34	2.1		240	YP1-E2112-24-$\frac{1}{2}$	22.78	20.30 54.95
		370	YP1-E2109-37-$\frac{1}{2}$	15.01	21.99 56.64			370	YP1-E2112-37-$\frac{1}{2}$	23.28	23.94 58.59
		490	YP1-E2109-49-$\frac{1}{2}$	15.39	25.95 60.60			490	YP1-E2112-49-$\frac{1}{2}$	23.74	27.91 62.56
2.4		240	YP1-E2409-24-$\frac{1}{2}$	15.71	21.21 60.81	2.4		240	YP1-E2412-24-$\frac{1}{2}$	24.62	24.94 64.54
		370	YP1-E2409-37-$\frac{1}{2}$	16.15	26.56 66.16			370	YP1-E2412-37-$\frac{1}{2}$	25.19	28.79 68.39
		490	YP1-E2409-49-$\frac{1}{2}$	16.55	31.50 71.10			490	YP1-E2412-49-$\frac{1}{2}$	25.72	33.73 73.33

注: Mov ——— 雨篷倾覆力矩
V ——— 雨篷梁梁端剪力

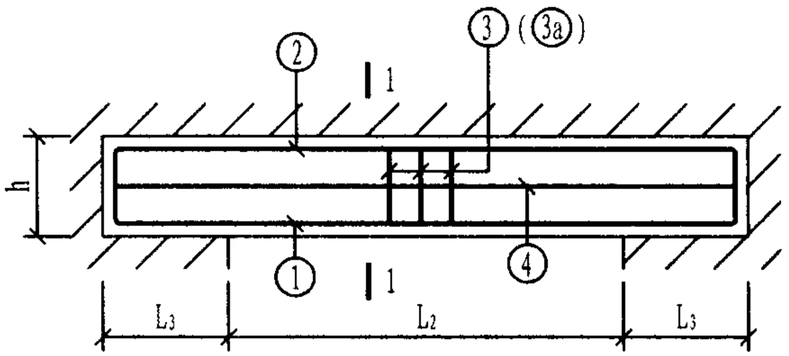

E 型 雨 蓬

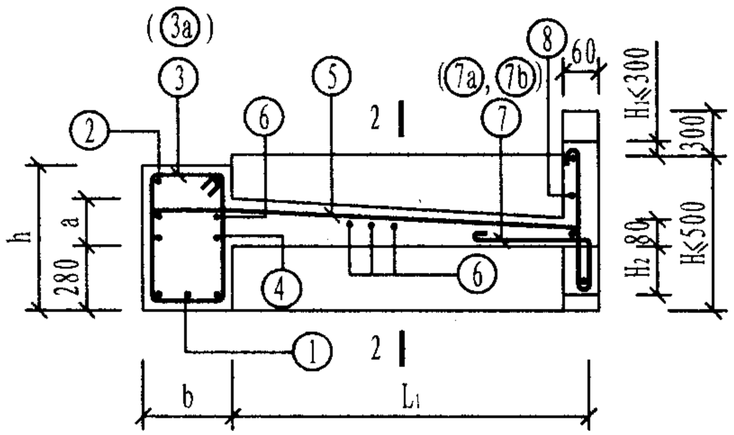

1-1

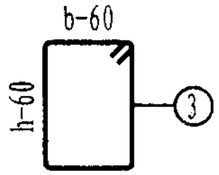

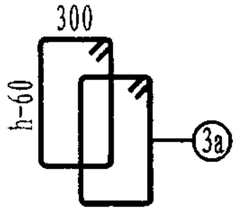

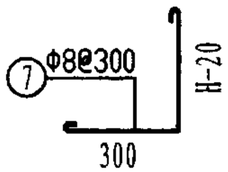

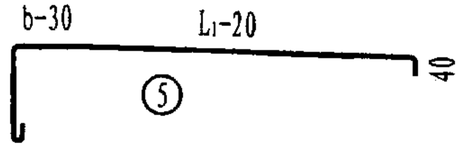

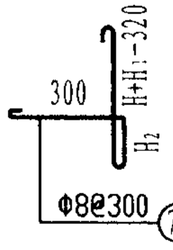

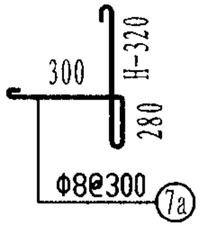

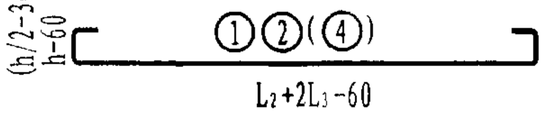

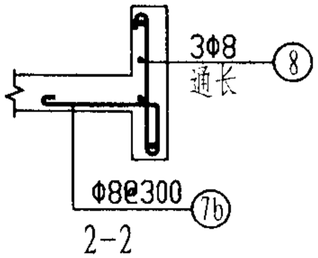

2-2

注:

1. b=240、370时，梁箍筋采用③筋;b=490时，梁箍筋采用③a筋。
2. L_2<1.5m时，L_3取370mm; L_2≥1.5m时，L_3取500mm。
3. 钢筋用量只统计雨篷的主体配筋用量。
4. 混凝土用量含檐板工程量,且檐板高度按H=500mm统计。
5. ⑦、⑧筋为檐板配筋，钢筋用量由设计选用者根据檐板选用高度确定。
6. 当⑤筋搭在②筋或④筋上时，⑥筋减少两根。

雨篷编号	b (mm)	h (mm)	a (mm)	雨篷主体配筋 ①	②	③(③a)	④	⑤	⑥	钢筋用量 (kg)	混凝土用量 (m³)
YP1-E1509-24-1	240	420	100	2Φ14 L=2440	2Φ12 L=2440	17Φ8@120 L=1330	2Φ12 L=2440	18Φ8@150 L=1180	6Φ8@250 L=2560	37.7	0.56
YP1-E1509-24-2						19Φ8@100 L=1330				38.7	
YP1-E1509-37-1	370			3Φ14 L=2440	3Φ12 L=2440	15Φ8@150 L=1590		18Φ8@150 L=1310		44.2	0.70
YP1-E1509-37-2											
YP1-E1509-49-1	490			4Φ14 L=2440	4Φ12 L=2440	24Φ8@200 L=1570		18Φ8@150 L=1430		55.5	0.82
YP1-E1509-49-2											
YP1-E1809-24-1	240			2Φ14 L=2740	2Φ12 L=2740	22Φ8@100 L=1330	2Φ12 L=2740	20Φ8@150 L=1180	6Φ8@250 L=2860	43.7	0.62
YP1-E1809-24-2				2Φ16 L=2870		27Φ8@80 L=1330				48.7	
YP1-E1809-37-1	370			3Φ14 L=2740	3Φ12 L=2740	17Φ8@150 L=1590		20Φ8@150 L=1310		49.6	0.77
YP1-E1809-37-2											
YP1-E1809-49-1	490			4Φ14 L=2740	4Φ12 L=2740	28Φ8@200 L=1570		20Φ8@150 L=1430		62.8	0.92
YP1-E1809-49-2											
YP1-E2109-24-1	240			2Φ14 L=3040	2Φ12 L=3040	30Φ8@80 L=1330	2Φ12 L=3040	22Φ8@150 L=1180	6Φ8@250 L=3160	51.3	0.68
YP1-E2109-24-2				2Φ20 L=3440		25Φ10@100 L=1350				65.9	
YP1-E2109-37-1	370			3Φ14 L=3040	3Φ12 L=3040	19Φ8@150 L=1590		22Φ8@150 L=1310		54.9	0.85
YP1-E2109-37-2				3Φ16 L=3170						58.9	
YP1-E2109-49-1	490			4Φ14 L=3040	4Φ12 L=3040	30Φ8@200 L=1570		22Φ8@150 L=1430		68.9	1.01
YP1-E2109-49-2											
YP1-E2409-24-1	240			2Φ14 L=3340	2Φ12 L=3340	34Φ8@80 L=1330	2Φ12 L=3340	24Φ8@150 L=1180	6Φ8@250 L=3460	56.8	0.75
YP1-E2409-24-2				2Φ25 L=4080		34Φ10@80 L=1350				90.4	
YP1-E2409-37-1	370			3Φ14 L=3340	3Φ12 L=3340	21Φ8@150 L=1590		24Φ8@150 L=1310		60.3	0.93
YP1-E2409-37-2				3Φ18 L=3610		25Φ8@120 L=1590				72.3	
YP1-E2409-49-1	490			4Φ14 L=3340	4Φ12 L=3340	34Φ8@200 L=1570		24Φ8@150 L=1430		76.2	1.10
YP1-E2409-49-2				4Φ16 L=3470						82.0	

YP1-E 型 雨 蓬 结 构 图 (一)								图集号	03G372
审核	何丽婷	何丽婷	校对	韩凌	韩凌	设计	张伏	张伏	页 31

雨篷编号	b (mm)	h (mm)	a (mm)	雨篷主体配筋 ①	②	③(③a)	④	⑤	⑥	钢筋用量 (kg)	混凝土用量 (m³)
YP1-E1512-24-1	240	420	100	2Φ14 L=2440	2Φ12 L=2440	19Φ10@100 L=1350	2Φ12 L=2440	26Φ8@100 L=1480	7Φ8@250 L=2560	52.3	0.64
YP1-E1512-24-2				2Φ16 L=2570						54.5	
YP1-E1512-37-1	370			3Φ14 L=2440	3Φ12 L=2440	17Φ8@120 L=1590		26Φ8@100 L=1610		53.6	0.78
YP1-E1512-37-2											
YP1-E1512-49-1	490			4Φ14 L=2440	4Φ12 L=2440	24Φ8@200 L=1570		26Φ8@100 L=1730		64.1	0.90
YP1-E1512-49-2											
YP1-E1812-24-1	240			2Φ16 L=2870	2Φ12 L=2740	20Φ10@120 L=1350	2Φ12 L=2740	29Φ8@100 L=1480	7Φ8@250 L=2860	59.9	0.71
YP1-E1812-24-2						22Φ10@100 L=1350				61.5	
YP1-E1812-37-1	370			3Φ14 L=2740	3Φ12 L=2740	20Φ8@120 L=1590		29Φ8@100 L=1610		60.6	0.87
YP1-E1812-37-2						22Φ8@100 L=1590				61.8	
YP1-E1812-49-1	490			4Φ14 L=2740	4Φ12 L=2740	28Φ8@200 L=1570		29Φ8@100 L=1730		72.4	1.01
YP1-E1812-49-2											
YP1-E2112-24-1	240			2Φ16 L=3170	2Φ12 L=3040	25Φ10@100 L=1350	2Φ12 L=3040	32Φ8@100 L=1480	7Φ8@250 L=3160	68.6	0.78
YP1-E2112-24-2				2Φ18 L=3310		30Φ10@80 L=1350				75.9	
YP1-E2112-37-1	370			3Φ14 L=3040	3Φ12 L=3040	25Φ8@100 L=1590		32Φ8@100 L=1610		68.8	0.95
YP1-E2112-37-2				3Φ16 L=3170		22Φ8@120 L=1590				63.3	
YP1-E2112-49-1	490			4Φ14 L=3040	4Φ12 L=3040	30Φ8@200 L=1570		32Φ8@100 L=1730		73.2	1.11
YP1-E2112-49-2						34Φ8@180 L=1570				82.0	
YP1-E2412-24-1	240			2Φ16 L=3470	2Φ12 L=3340	34Φ8@80 L=1330	2Φ12 L=3340	35Φ8@100 L=1480	7Φ8@250 L=3460	70.2	0.85
YP1-E2412-24-2				2Φ20 L=3740		28Φ10@100 L=1350				83.1	
YP1-E2412-37-1	370			3Φ14 L=3470	3Φ12 L=3340	34Φ8@80 L=1590		35Φ8@100 L=1610		79.5	1.04
YP1-E2412-37-2				3Φ20 L=3740		28Φ10@100 L=1610				101.4	
YP1-E2412-49-1	490			4Φ14 L=3470	4Φ12 L=3340	42Φ8@150 L=1570		35Φ8@100 L=1730		92.8	1.21
YP1-E2412-49-2				4Φ18 L=3610						105.4	

YP1-E 型雨篷结构图（二）								图集号	03G372
审核	何丽婷	何丽婷	校对	韩凌	韩凌	设计	张伏	张伏	页	32

YP1-F 型雨篷选用表

门洞宽 L_2 (m)	挑出长度 L_1 (m)	墙厚 (mm)	雨篷编号	Mov (kN·m)	V (kN)
1.0	0.9	240	YP1-F1009-24-$\frac{1}{2}$	9.64	7.58/24.08
		370	YP1-F1009-37-$\frac{1}{2}$	9.93	8.96/25.46
		490	YP1-F1009-49-$\frac{1}{2}$	10.20	10.23/26.73
1.2		240	YP1-F1209-24-$\frac{1}{2}$	10.59	9.43/29.23
		370	YP1-F1209-37-$\frac{1}{2}$	10.91	11.23/31.03
		490	YP1-F1209-49-$\frac{1}{2}$	11.20	12.88/32.68
1.5		240	YP1-F1509-24-$\frac{1}{2}$	13.24	12.41/37.16
		370	YP1-F1509-37-$\frac{1}{2}$	13.64	14.93/39.68
		490	YP1-F1509-49-$\frac{1}{2}$	14.01	17.25/42.00
1.8		240	YP1-F1809-24-$\frac{1}{2}$	14.66	15.63/45.33
		370	YP1-F1809-37-$\frac{1}{2}$	15.10	18.98/48.68
		490	YP1-F1809-49-$\frac{1}{2}$	15.51	22.08/51.78
2.1		240	YP1-F2109-24-$\frac{1}{2}$	16.08	19.10/53.75
		370	YP1-F2109-37-$\frac{1}{2}$	16.56	23.40/58.05
		490	YP1-F2109-49-$\frac{1}{2}$	17.01	27.37/62.02
2.4		240	YP1-F2409-24-$\frac{1}{2}$	17.50	23.57/63.17
		370	YP1-F2409-37-$\frac{1}{2}$	18.04	28.17/67.77
		490	YP1-F2409-49-$\frac{1}{2}$	18.53	33.11/72.71

门洞宽 L_2 (m)	挑出长度 L_1 (m)	墙厚 (mm)	雨篷编号	Mov (kN·m)	V (kN)
1.5	1.2	240	YP1-F1512-24-$\frac{1}{2}$	21.65	14.72/39.47
		370	YP1-F1512-37-$\frac{1}{2}$	22.17	16.77/41.52
		490	YP1-F1512-49-$\frac{1}{2}$	22.65	19.09/43.84
1.8		240	YP1-F1812-24-$\frac{1}{2}$	23.99	18.40/48.10
		370	YP1-F1812-37-$\frac{1}{2}$	24.56	21.20/50.90
		490	YP1-F1812-49-$\frac{1}{2}$	25.10	24.29/53.99
2.1		240	YP1-F2112-24-$\frac{1}{2}$	26.32	22.99/57.64
		370	YP1-F2112-37-$\frac{1}{2}$	26.95	25.98/60.63
		490	YP1-F2112-49-$\frac{1}{2}$	27.54	29.95/64.60
2.4		240	YP1-F2412-24-$\frac{1}{2}$	28.66	27.27/66.87
		370	YP1-F2412-37-$\frac{1}{2}$	29.35	31.12/70.72
		490	YP1-F2412-49-$\frac{1}{2}$	29.98	36.06/75.66
2.7		240	YP1-F2712-24-$\frac{1}{2}$	30.99	32.63/77.18
		370	YP1-F2712-37-$\frac{1}{2}$	31.74	37.86/82.41
		490	YP1-F2712-49-$\frac{1}{2}$	32.43	42.64/87.19
3.0		240	YP1-F3012-24-$\frac{1}{2}$	33.33	37.50/87.00
		370	YP1-F3012-37-$\frac{1}{2}$	34.13	43.85/93.35
		490	YP1-F3012-49-$\frac{1}{2}$	34.87	49.67/99.17

门洞宽 L_2 (m)	挑出长度 L_1 (m)	墙厚 (mm)	雨篷编号	Mov (kN·m)	V (kN)
1.8	1.5	240	YP1-F1815-24-$\frac{1}{2}$	36.58	22.24/51.94
		370	YP1-F1815-37-$\frac{1}{2}$	37.31	24.73/54.43
		490	YP1-F1815-49-$\frac{1}{2}$	37.98	27.00/56.70
2.1		240	YP1-F2115-24-$\frac{1}{2}$	40.14	27.47/62.12
		370	YP1-F2115-37-$\frac{1}{2}$	40.94	30.10/64.75
		490	YP1-F2115-49-$\frac{1}{2}$	41.67	33.11/67.76
2.4		240	YP1-F2415-24-$\frac{1}{2}$	43.70	33.13/72.73
		370	YP1-F2415-37-$\frac{1}{2}$	44.57	35.84/75.44
		490	YP1-F2415-49-$\frac{1}{2}$	45.37	39.68/79.28
2.7		240	YP1-F2715-24-$\frac{1}{2}$	47.26	38.39/82.94
		370	YP1-F2715-37-$\frac{1}{2}$	48.20	43.16/87.71
		490	YP1-F2715-49-$\frac{1}{2}$	49.06	48.30/92.85
3.0		240	YP1-F3015-24-$\frac{1}{2}$	50.82	44.82/94.32
		370	YP1-F3015-37-$\frac{1}{2}$	51.82	51.11/100.61
		490	YP1-F3015-49-$\frac{1}{2}$	52.75	55.96/105.46
3.3		240	YP1-F3315-24-$\frac{1}{2}$	54.38	51.70/106.15
		370	YP1-F3315-37-$\frac{1}{2}$	55.45	58.19/112.64
		490	YP1-F3315-49-$\frac{1}{2}$	56.44	64.08/118.53
3.6		240	YP1-F3615-24-$\frac{1}{2}$	57.93	57.88/117.28
		370	YP1-F3615-37-$\frac{1}{2}$	59.08	67.27/126.67
		490	YP1-F3615-49-$\frac{1}{2}$	60.14	74.79/134.19

注: Mov ——— 雨篷倾覆力矩
V ——— 雨篷梁梁端剪力

YP1-F 型雨篷选用表								图集号	03G372
审核	何丽婷	何丽婷	校对	韩凌	韩凌	设计	张伏	张伏	页	33

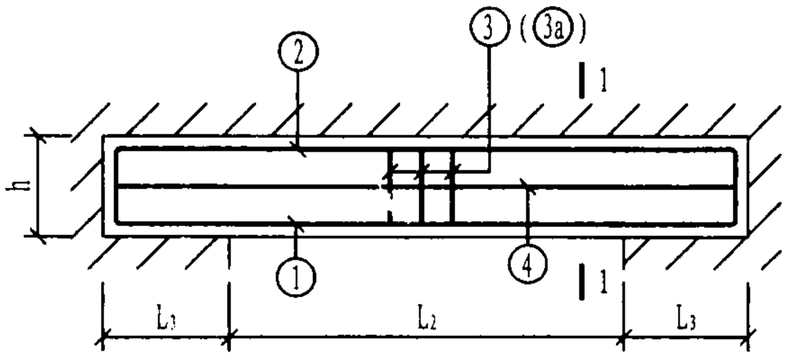

F 型 雨 蓬

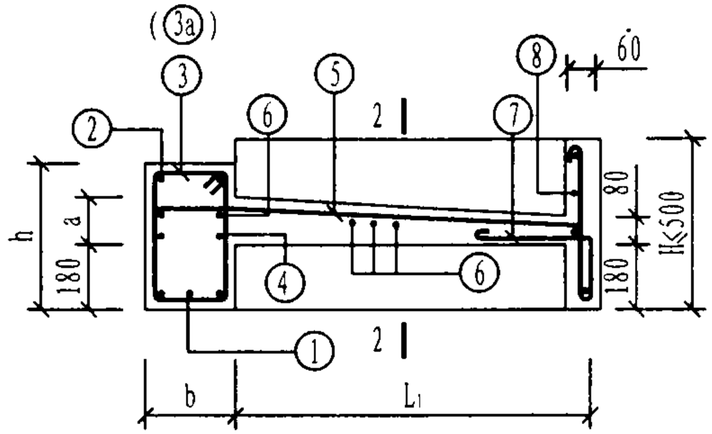

1-1

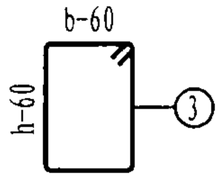

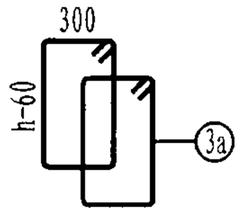

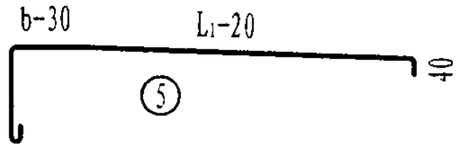

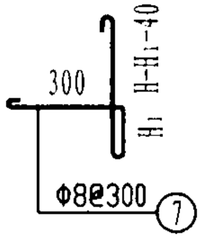

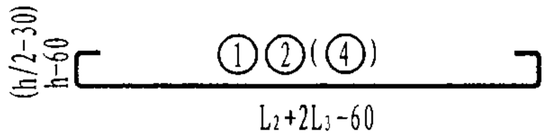

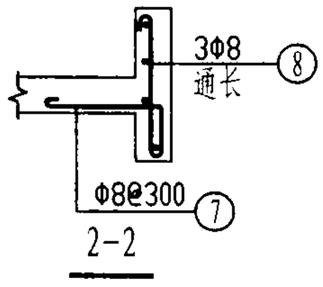

2-2

注:

1. b=240、370时，梁箍筋采用③筋；b=490时，梁箍筋采用③a筋。
2. L_2<1.5m时，L_3取370mm；L_2≥1.5m时，L_3取500mm。
3. 钢筋用量只统计雨篷的主体配筋用量。
4. 混凝土用量含檐板工程量，切檐板高度按H=500mm统计。
5. ⑦、⑧筋为檐板配筋，钢筋用量由设计选用者根据檐板选用高度确定。
6. 当⑤筋搭在②筋或④筋上时，⑥筋减少两根。

雨篷编号	b (mm)	h (mm)	a (mm)	雨篷主体配筋 ①	②	③(③a)	④	⑤	⑥	钢筋用量 (kg)	混凝土用量 (m³)
YP1-F1009-24-1	240	300	100	2Φ14 L=1940	2Φ12 L=1800	10Φ8@200 L=1090	2Φ12 L=1800	13Φ8@150 L=1180	6Φ8@250 L=1800	25.5	0.35
YP1-F1009-24-2						11Φ8@150 L=1090				26.0	
YP1-F1009-37-1	370			3Φ14 L=1940	3Φ12 L=1800	11Φ8@150 L=1350		13Φ8@150 L=1310		31.7	0.42
YP1-F1009-37-2											
YP1-F1009-49-1	490			4Φ14 L=1940	4Φ12 L=1800	20Φ8@200 L=1330		13Φ8@150 L=1430		40.8	0.48
YP1-F1009-49-2											
YP1-F1209-24-1	240			2Φ14 L=2140	2Φ12 L=2000	13Φ8@150 L=1090	2Φ12 L=2000	14Φ8@180 L=1180	6Φ8@250 L=2000	28.9	0.39
YP1-F1209-24-2											
YP1-F1209-37-1	370			3Φ14 L=2140	3Φ12 L=2000	13Φ8@150 L=1350		14Φ8@180 L=1310		35.3	0.46
YP1-F1209-37-2											
YP1-F1209-49-1	490			4Φ14 L=2140	4Φ12 L=2000	22Φ8@200 L=1330		14Φ8@180 L=1430		44.9	0.53
YP1-F1209-49-2											
YP1-F1509-24-1	240			2Φ14 L=2440	2Φ12 L=2440	19Φ8@100 L=1090	2Φ12 L=2440	18Φ8@150 L=1180	6Φ8@250 L=2560	36.9	0.49
YP1-F1509-24-2											
YP1-F1509-37-1	370			3Φ14 L=2440	3Φ12 L=2440	15Φ8@150 L=1350		18Φ8@150 L=1310		42.8	0.59
YP1-F1509-37-2											
YP1-F1509-49-1	490			4Φ14 L=2440	4Φ12 L=2440	24Φ8@200 L=1330		18Φ8@150 L=1430		53.3	0.68
YP1-F1509-49-2											
YP1-F1809-24-1	240			2Φ14 L=2740	2Φ12 L=2740	22Φ8@100 L=1090	2Φ12 L=2740	20Φ8@150 L=1180	6Φ8@250 L=2860	41.6	0.54
YP1-F1809-24-2				2Φ18 L=3010		27Φ8@80 L=1090				49.1	
YP1-F1809-37-1	370			3Φ14 L=2740	3Φ12 L=2740	17Φ8@150 L=1350		20Φ8@150 L=1310		48.0	0.65
YP1-F1809-37-2											
YP1-F1809-49-1	490			4Φ14 L=2740	4Φ12 L=2740	28Φ8@200 L=1330		20Φ8@150 L=1430		60.2	0.75
YP1-F1809-49-2											

YP1-F 型 雨 蓬 结 构 图 （一）								图集号	03G372
审核	何丽婷	何丽婷	校对	韩凌	韩凌	设计	张伏	张伏	页	34

雨篷编号	b (mm)	h (mm)	a (mm)	雨篷主体配筋 ①	②	③(③a)	④	⑤	⑥	钢筋用量 (kg)	混凝土用量 (m³)
YP1-F2109-24-1	240	300	100	2Φ14 L=3040	2Φ12 L=3040	30Φ8@80 L=1090	2Φ12 L=3040	22Φ8@150 L=1180	6Φ8@250 L=3160	48.5	0.59
YP1-F2109-24-2				2Φ20 L=3440		25Φ10@100 L=1110				62.2	
YP1-F2109-37-1	370			3Φ14 L=3040	3Φ12 L=3040	19Φ8@150 L=1350		22Φ8@150 L=1310		53.1	0.72
YP1-F2109-37-2				3Φ16 L=3170		22Φ8@120 L=1350				58.7	
YP1-F2109-49-1	490			4Φ14 L=3040	4Φ12 L=3040	30Φ8@200 L=1330		22Φ8@150 L=1430		66.1	0.83
YP1-F2109-49-2											
YP1-F2409-24-1	240	360		2Φ14 L=3340	2Φ12 L=3340	28Φ8@100 L=1210	2Φ12 L=3340	24Φ8@150 L=1180	6Φ8@250 L=3460	52.3	0.70
YP1-F2409-24-2				2Φ22 L=3870		34Φ8@80 L=1210				70.1	
YP1-F2409-37-1	370	300		3Φ14 L=3340	3Φ12 L=3340	21Φ8@150 L=1350		24Φ8@150 L=1310		58.3	0.78
YP1-F2409-37-2				3Φ20 L=3740		28Φ8@100 L=1350				77.5	
YP1-F2409-49-1	490			4Φ14 L=3340	4Φ12 L=3340	34Φ8@200 L=1330		24Φ8@150 L=1430		73.0	0.90
YP1-F2409-49-2				4Φ18 L=3610						85.7	
YP1-F1512-24-1	240	360		2Φ16 L=2570	2Φ12 L=2440	23Φ8@80 L=1210	2Φ12 L=2440	26Φ8@100 L=1480	7Φ8@250 L=2560	49.7	0.61
YP1-F1512-24-2						19Φ10@100 L=1230				53.1	
YP1-F1512-37-1	370	300		3Φ14 L=2440	3Φ12 L=2440	19Φ8@100 L=1350		26Φ8@100 L=1610		53.0	0.67
YP1-F1512-37-2											
YP1-F1512-49-1	490			4Φ14 L=2440	4Φ12 L=2440	24Φ8@200 L=1330		26Φ8@100 L=1730		61.8	0.76
YP1-F1512-49-2											
YP1-F1812-24-1	240	360		2Φ16 L=2870	2Φ12 L=2740	22Φ10@100 L=1230	2Φ12 L=2740	29Φ8@100 L=1480	7Φ8@250 L=2860	59.9	0.67
YP1-F1812-24-2				2Φ18 L=3010		22Φ10@100 L=1230				62.9	
YP1-F1812-37-1	370	300		3Φ14 L=2740	3Φ12 L=2740	22Φ8@100 L=1350		29Φ8@100 L=1610		59.8	0.74
YP1-F1812-37-2				3Φ16 L=2870		27Φ8@80 L=1350				66.0	
YP1-F1812-49-1	490			4Φ14 L=2740	4Φ12 L=2740	34Φ8@150 L=1330		29Φ8@100 L=1730		72.9	0.84
YP1-F1812-49-2											

雨篷编号	b (mm)	h (mm)	a (mm)	雨篷主体配筋 ①	②	③(③a)	④	⑤	⑥	钢筋用量 (kg)	混凝土用量 (m³)
YP1-F2112-24-1	240	420	100	2Φ16 L=3170	2Φ12 L=3040	30Φ8@80 L=1330	2Φ12 L=3040	32Φ8@100 L=1480	7Φ8@250 L=3160	63.6	0.78
YP1-F2112-24-2				2Φ18 L=3310		25Φ10@100 L=1350				71.8	
YP1-F2112-37-1	370	300		3Φ14 L=3040	3Φ12 L=3040	30Φ8@80 L=1350		32Φ8@100 L=1610		69.1	0.81
YP1-F2112-37-2				3Φ18 L=3310		25Φ10@100 L=1370				83.0	
YP1-F2112-49-1	490			4Φ14 L=3040	4Φ12 L=3040	22Φ8@120 L=1330		32Φ8@100 L=1730		84.0	0.93
YP1-F2112-49-2				4Φ16 L=3170						89.3	
YP1-F2412-24-1	240	420		2Φ16 L=3470	2Φ12 L=3340	28Φ10@100 L=1350	2Φ12 L=3340	35Φ8@100 L=1480	7Φ8@250 L=3460	75.6	0.85
YP1-F2412-24-2				2Φ20 L=3740		34Φ10@80 L=1350				88.0	
YP1-F2412-37-1	370	300		3Φ16 L=3470	3Φ12 L=3340	34Φ8@80 L=1350		35Φ8@100 L=1610		80.6	0.89
YP1-F2412-37-2				3Φ20 L=3740		34Φ10@80 L=1370				102.3	
YP1-F2412-49-1	490			4Φ14 L=3340	4Φ12 L=3340	50Φ8@120 L=1330		35Φ8@100 L=1730		93.0	1.01
YP1-F2412-49-2				4Φ18 L=3610						105.6	
YP1-F2712-24-1	240	480		2Φ18 L=3910	2Φ12 L=3640	38Φ8@80 L=1450	2Φ12 L=3640	38Φ8@100 L=1480	7Φ8@250 L=3760	82.3	0.98
YP1-F2712-24-2				2Φ22 L=4170		31Φ10@100 L=1470				97.9	
YP1-F2712-37-1	370	360		3Φ16 L=3770	3Φ12 L=3640	31Φ8@100 L=1470		38Φ8@100 L=1610		86.0	1.04
YP1-F2712-37-2				3Φ22 L=4170		31Φ10@100 L=1490				115.7	
YP1-F2712-49-1	490	300		4Φ16 L=3770	4Φ12 L=3640	62Φ8@100 L=1330		38Φ8@100 L=1730		111.3	1.09
YP1-F2712-49-2				4Φ20 L=4040		62Φ10@100 L=1350				146.2	
YP1-F3012-24-1	240	480		2Φ18 L=4210	2Φ12 L=3940	34Φ10@100 L=1470	2Φ12 L=3940	41Φ8@100 L=1480	7Φ8@250 L=4060	96.2	1.05
YP1-F3012-24-2				2Φ25 L=4680		42Φ10@80 L=1470				122.5	
YP1-F3012-37-1	370	360		3Φ16 L=4070	3Φ12 L=3940	42Φ8@80 L=1470		41Φ8@100 L=1610		97.8	1.12
YP1-F3012-37-2				3Φ25 L=4680		34Φ10@100 L=1490				139.2	
YP1-F3012-49-1	490	300		4Φ16 L=4070	4Φ12 L=3940	84Φ8@80 L=1330		41Φ8@100 L=1730		129.1	1.18
YP1-F3012-49-2				4Φ25 L=4680						175.3	

YP1-F 型雨篷结构图（二）						图集号	03G372
审核	何丽婷	校对	韩凌	设计	张伏	页	35

雨篷编号	b (mm)	h (mm)	a (mm)	雨篷主体配筋 ①	②	③(③a)	④	⑤	⑥	钢筋用量 (kg)	混凝土用量 (m³)
YP1-F1815-24-1	240	480	120	2Φ18 L=3010	2Φ12 L=2740	22Φ10@100 L=1470	2Φ12 L=2740	36Φ8@80 L=1780	8Φ8@250 L=2860	75.5	0.89
YP1-F1815-24-2											
YP1-F1815-37-1	370	360		3Φ14 L=2740	3Φ12 L=2740	27Φ8@80 L=1470		36Φ8@80 L=1910		73.4	0.94
YP1-F1815-37-2				3Φ16 L=2870						77.1	
YP1-F1815-49-1	490	300		4Φ14 L=2740	4Φ12 L=2740	54Φ8@80 L=1330		36Φ8@80 L=2030		93.4	0.97
YP1-F1815-49-2											
YP1-F2115-24-1	240	540		2Φ18 L=3310	2Φ12 L=3040	25Φ10@100 L=1590	2Φ12 L=3040	39Φ8@80 L=1780	8Φ8@250 L=3160	85.3	1.02
YP1-F2115-24-2											
YP1-F2115-37-1	370	360		3Φ16 L=3170	3Φ12 L=3040	25Φ10@100 L=1490		39Φ8@80 L=1910		90.3	1.03
YP1-F2115-37-2				3Φ18 L=3310						95.1	
YP1-F2115-49-1	490	300		4Φ14 L=3040	4Φ12 L=3040	50Φ10@100 L=1350		39Φ8@80 L=2030		113.0	1.07
YP1-F2115-49-2				4Φ16 L=3170						118.3	
YP1-F2415-24-1	240	600		2Φ20 L=3740	2Φ12 L=3340	28Φ10@100 L=1710	4Φ12 L=3340	43Φ8@80 L=1780	8Φ8@250 L=3460	106.2	1.16
YP1-F2415-24-2											
YP1-F2415-37-1	370	360		3Φ16 L=3470	3Φ12 L=3340	34Φ10@80 L=1490	2Φ12 L=3340	43Φ8@80 L=1910		105.1	1.12
YP1-F2415-37-2				3Φ18 L=3610						110.3	
YP1-F2415-49-1	490	300		4Φ16 L=3470	4Φ12 L=3340	56Φ10@100 L=1350		43Φ8@80 L=2030		130.8	1.17
YP1-F2415-49-2				4Φ18 L=3610						137.7	
YP1-F2715-24-1	240	600		2Φ20 L=4040	2Φ12 L=3640	31Φ10@100 L=1710	4Φ12 L=3640	47Φ8@80 L=1780	8Φ8@250 L=3760	116.1	1.25
YP1-F2715-24-2				2Φ22 L=4170		38Φ10@80 L=1710				128.4	
YP1-F2715-37-1	370	420		3Φ16 L=3770	3Φ12 L=3640	31Φ10@100 L=1610	2Φ12 L=3640	47Φ8@80 L=1910		111.4	1.30
YP1-F2715-37-2				3Φ20 L=4040						123.3	
YP1-F2715-49-1	490	360		4Φ16 L=3770	4Φ12 L=3640	76Φ8@80 L=1450		47Φ8@80 L=2030		135.3	1.37
YP1-F2715-49-2				4Φ20 L=4040						151.3	

雨篷编号	b (mm)	h (mm)	a (mm)	雨篷主体配筋 ①	②	③(③a)	④	⑤	⑥	钢筋用量 (kg)	混凝土用量 (m³)
YP1-F3015-24-1	240	660	120	2Φ20 L=4340	2Φ12 L=3940	34Φ10@100 L=1830	4Φ12 L=3940	51Φ8@80 L=1780	8Φ8@250 L=4060	128.6	1.41
YP1-F3015-24-2				2Φ22 L=4470		42Φ10@80 L=1830				142.8	
YP1-F3015-37-1	370	480		3Φ16 L=4070	3Φ12 L=3940	42Φ8@80 L=1710	2Φ12 L=3940	51Φ8@80 L=1910		115.6	1.48
YP1-F3015-37-2				3Φ20 L=4340		34Φ10@100 L=1730				136.2	
YP1-F3015-49-1	490	360		4Φ16 L=4070	4Φ12 L=3940	84Φ8@80 L=1450		51Φ8@80 L=2030		147.5	1.48
YP1-F3015-49-2				4Φ22 L=4470						174.9	
YP1-F3315-24-1	240	660		2Φ20 L=4640	2Φ12 L=4240	37Φ10@100 L=1830	4Φ12 L=4240	54Φ8@80 L=1780	8Φ8@250 L=4360	140.7	1.57
YP1-F3315-24-2				2Φ25 L=4980						156.1	
YP1-F3315-37-1	370	480		3Φ18 L=4510	3Φ12 L=4240	45Φ8@80 L=1710	2Φ12 L=4240	54Φ8@80 L=1910		129.8	1.59
YP1-F3315-37-2				3Φ25 L=4980		45Φ10@80 L=1730				177.7	
YP1-F3315-49-1	490	360		4Φ18 L=4510	4Φ12 L=4240	74Φ10@100 L=1470		54Φ8@80 L=2030		181.5	1.58
YP1-F3315-49-2				4Φ25 L=4980						222.0	
YP1-F3615-24-1	240	720		2Φ22 L=5070	2Φ12 L=4540	40Φ10@100 L=1950	4Φ12 L=4540	58Φ8@80 L=1780	8Φ8@250 L=4660	157.0	1.67
YP1-F3615-24-2				2Φ25 L=5280		49Φ10@80 L=1950				178.1	
YP1-F3615-37-1	370	540		3Φ18 L=4810	3Φ12 L=4540	49Φ8@80 L=1830	2Φ12 L=4540	58Φ8@80 L=1910		141.9	1.80
YP1-F3615-37-2				3Φ25 L=5280		40Φ10@100 L=1850				184.1	
YP1-F3615-49-1	490	420		4Φ18 L=4810	4Φ12 L=4540	98Φ8@80 L=1570		58Φ8@80 L=2030		183.3	1.83
YP1-F3615-49-2				4Φ25 L=5280						226.0	

YP1-F 型雨篷结构图（三）								图集号	03G372
审核	何丽婷	何丽婷	校对	韩凌	韩凌	设计	张伏	页	36

YP1-G 型雨篷选用表

门洞宽 L_2 (m)	挑出长度 L_1 (m)	墙厚 (mm)	雨篷编号	Mov (kN·m)	V (kN)
1.5	1.2	240	YP1-G1512-24-$\frac{1}{2}$	11.73	13.66/38.41
		370	YP1-G1512-37-$\frac{1}{2}$	12.07	16.18/40.93
		490	YP1-G1512-49-$\frac{1}{2}$	12.39	18.50/43.25
1.8		240	YP1-G1812-24-$\frac{1}{2}$	12.62	17.04/46.74
		370	YP1-G1812-37-$\frac{1}{2}$	12.99	20.39/50.09
		490	YP1-G1812-49-$\frac{1}{2}$	13.33	23.49/53.19
2.1		240	YP1-G2112-24-$\frac{1}{2}$	13.54	20.66/55.31
		370	YP1-G2112-37-$\frac{1}{2}$	13.93	24.96/59.61
		490	YP1-G2112-49-$\frac{1}{2}$	14.30	28.92/63.57
2.4		240	YP1-G2412-24-$\frac{1}{2}$	14.48	24.53/64.13
		370	YP1-G2412-37-$\frac{1}{2}$	14.91	29.88/69.48
		490	YP1-G2412-49-$\frac{1}{2}$	15.30	34.82/74.42

门洞宽 L_2 (m)	挑出长度 L_1 (m)	墙厚 (mm)	雨篷编号	Mov (kN·m)	V (kN)
2.1	1.5	240	YP1-G2115-24-$\frac{1}{2}$	22.26	24.51/59.16
		370	YP1-G2115-37-$\frac{1}{2}$	22.79	28.15/62.80
		490	YP1-G2115-49-$\frac{1}{2}$	23.28	32.12/66.77
2.4		240	YP1-G2415-24-$\frac{1}{2}$	23.62	28.90/68.50
		370	YP1-G2415-37-$\frac{1}{2}$	24.19	33.50/73.10
		490	YP1-G2415-49-$\frac{1}{2}$	24.71	38.44/78.04
2.7		240	YP1-G2715-24-$\frac{1}{2}$	25.02	34.37/78.92
		370	YP1-G2715-37-$\frac{1}{2}$	25.63	39.20/83.75
		490	YP1-G2715-49-$\frac{1}{2}$	26.18	45.22/89.77
3.0		240	YP1-G3015-24-$\frac{1}{2}$	26.46	39.35/88.85
		370	YP1-G3015-37-$\frac{1}{2}$	27.10	45.27/94.77
		490	YP1-G3015-49-$\frac{1}{2}$	27.69	52.46/101.96
3.3		240	YP1-G3315-24-$\frac{1}{2}$	27.92	45.60/100.05
		370	YP1-G3315-37-$\frac{1}{2}$	28.60	53.19/107.64
		490	YP1-G3315-49-$\frac{1}{2}$	29.23	60.15/114.60
3.6		240	YP1-G3615-24-$\frac{1}{2}$	29.41	51.16/110.56
		370	YP1-G3615-37-$\frac{1}{2}$	30.13	61.75/121.15
		490	YP1-G3615-49-$\frac{1}{2}$	30.79	70.43/129.83

注：Mov ——— 雨篷倾覆力矩
V ——— 雨篷梁梁端剪力

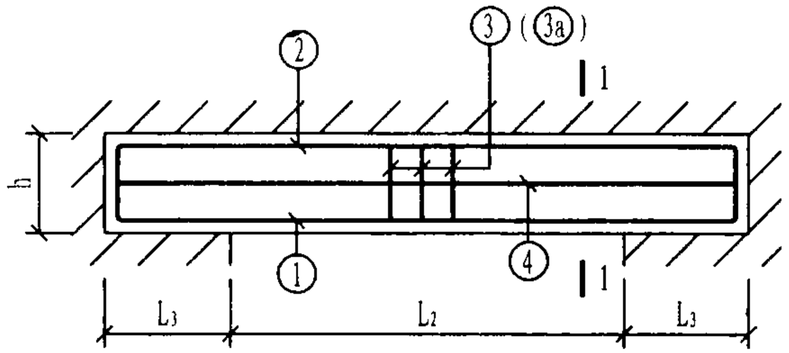

G 型 雨 蓬

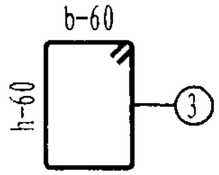

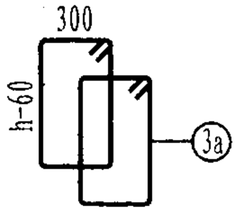

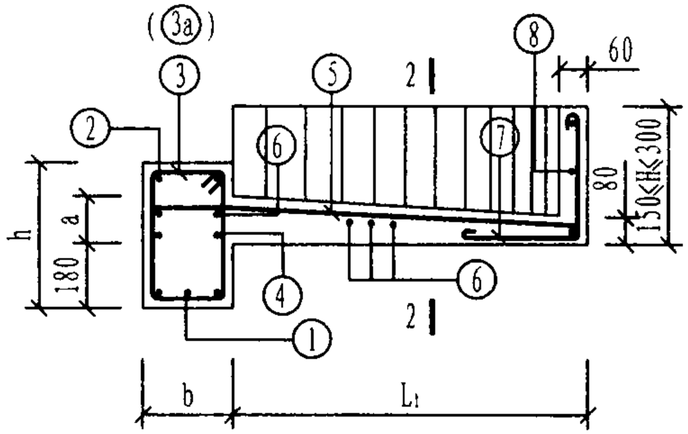

1-1

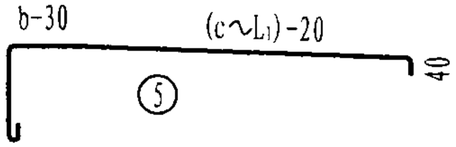

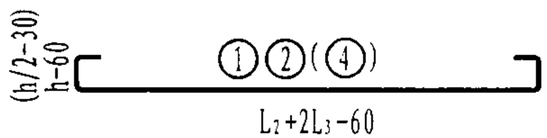

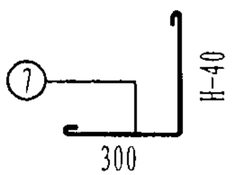

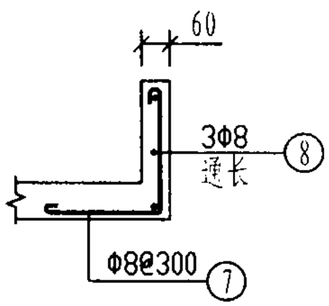

2-2

注:

1. b=240、370时，梁箍筋采用③筋;b=490时，梁箍筋采用③a筋。
2. L_2<1.5m时，L_3取370mm; L_2≥1.5m时，L_3取500mm。
3. 钢筋用量只统计雨篷的主体配筋用量。
4. 混凝土用量含檐板工程量,且檐板高度按H=300mm统计。
5. ⑦、⑧筋为檐板配筋，钢筋用量由设计选用者根据檐板选用高度确定。
6. 当⑤筋搭在②筋或④筋上时，⑥筋减少两根。
7. c为距雨篷外边缘100mm处雨篷悬挑长度。
8. 雨篷结构图应配合《钢筋混凝土雨篷建筑构造》使用。

雨篷编号	b (mm)	h (mm)	a (mm)	雨篷主体配筋 ①	②	③(③a)	④	⑤	⑥	钢筋用量 (kg)	混凝土用量 (m³)
YP1-G1512-24-1	240	300	100	2Φ14 L=2440	2Φ12 L=2440	17Φ8@120 L=1090	2Φ12 L=2440	22Φ8@120 L=722 ~1480	7Φ8@250 L=446 ~2560	33.0	0.44
YP1-G1512-24-2											
YP1-G1512-37-1	370			3Φ14 L=2440	3Φ12 L=2440	15Φ8@150 L=1350		22Φ8@120 L=852 ~1610		38.8	0.53
YP1-G1512-37-2											
YP1-G1512-49-1	490			4Φ14 L=2440	4Φ12 L=2440	24Φ8@200 L=1330		22Φ8@120 L=972 ~1730		48.4	0.62
YP1-G1512-49-2											
YP1-G1812-24-1	240			2Φ14 L=2740	2Φ12 L=2740	20Φ8@120 L=1090	2Φ12 L=2740	24Φ8@120 L=626 ~1480	7Φ8@250 L=474 ~2860	37.1	0.48
YP1-G1812-24-2				2Φ18 L=3010		27Φ8@80 L=1090				45.4	
YP1-G1812-37-1	370			3Φ14 L=2740	3Φ12 L=2740	17Φ8@150 L=1350		24Φ8@120 L=756 ~1610		43.2	0.59
YP1-G1812-37-2											
YP1-G1812-49-1	490			4Φ14 L=2740	4Φ12 L=2740	28Φ8@200 L=1330		24Φ8@120 L=876 ~1730		54.5	0.69
YP1-G1812-49-2											
YP1-G2112-24-1	240			2Φ14 L=3040	2Φ12 L=3040	25Φ8@100 L=1090	2Φ12 L=3040	27Φ8@120 L=558 ~1480	7Φ8@250 L=505 ~3160	42.0	0.52
YP1-G2112-24-2				2Φ20 L=3440		30Φ8@80 L=1090				53.7	
YP1-G2112-37-1	370			3Φ14 L=3040	3Φ12 L=3040	19Φ8@150 L=1350		27Φ8@120 L=688 ~1610		47.7	0.65
YP1-G2112-37-2				3Φ16 L=3170						51.7	
YP1-G2112-49-1	490			4Φ14 L=3040	4Φ12 L=3040	30Φ8@200 L=1330		27Φ8@120 L=808 ~1730		59.7	0.76
YP1-G2112-49-2											
YP1-G2412-24-1	240			2Φ16 L=3470	2Φ12 L=3340	28Φ8@100 L=1090	2Φ12 L=3340	29Φ8@120 L=510 ~1480	7Φ8@250 L=536 ~3460	49.0	0.57
YP1-G2412-24-2				2Φ25 L=4080		28Φ10@100 L=1110				76.4	
YP1-G2412-37-1	370			3Φ14 L=3340	3Φ12 L=3340	21Φ8@150 L=1350		29Φ8@120 L=640 ~1610		52.3	0.70
YP1-G2412-37-2				3Φ20 L=3740		25Φ8@120 L=1350				69.8	
YP1-G2412-49-1	490			4Φ14 L=3340	4Φ12 L=3340	34Φ8@200 L=1330		29Φ8@120 L=760 ~1730		65.8	0.82
YP1-G2412-49-2				4Φ18 L=3610						78.4	

YP1-G 型 雨 蓬 结 构 图 （一）								图集号	03G372
审核	何丽婷	何丽婷	校对	韩凌	韩凌	设计	张伏	张伏	页 38

雨篷编号	b (mm)	h (mm)	a (mm)	雨篷主体配筋 ①	②	③(③a)	④	⑤	⑥	钢筋用量 (kg)	混凝土用量 (m³)
YP1-G2115-24-1	240	360	120	2Φ16 L=3170	2Φ12 L=3040	30Φ8@80 L=1210	2Φ12 L=3040	22Φ10@150 L=849 ~1850	8Φ8@250 L=497 ~3160	54.0	0.65
YP1-G2115-24-2				2Φ22 L=3570		25Φ10@100 L=1230				69.4	
YP1-G2115-37-1	370	300		3Φ14 L=3040	3Φ12 L=3040	22Φ8@120 L=1350		22Φ10@150 L=919 ~1920		56.5	0.77
YP1-G2115-37-2				3Φ18 L=3310		30Φ8@80 L=1350				69.5	
YP1-G2115-49-1	490			4Φ14 L=3040	4Φ12 L=3040	30Φ8@200 L=1330		22Φ10@150 L=1039 ~2040		66.8	0.88
YP1-G2115-49-2				4Φ16 L=3170						72.1	
YP1-G2415-24-1	240	360		2Φ16 L=3470	2Φ12 L=3340	28Φ10@100 L=1230	2Φ12 L=3340	24Φ10@150 L=749 ~1850	8Φ8@250 L=522 ~3460	65.7	0.75
YP1-G2415-24-2				2Φ22 L=3870		34Φ10@80 L=1230				82.3	
YP1-G2415-37-1	370	300		3Φ14 L=3340	3Φ12 L=3340	28Φ8@100 L=1350		24Φ10@150 L=819 ~1920		63.5	0.83
YP1-G2415-37-2				3Φ20 L=3740		28Φ10@100 L=1370				87.7	
YP1-G2415-49-1	490			4Φ14 L=3340	4Φ12 L=3340	34Φ8@200 L=1330		24Φ10@150 L=939 ~2040		73.4	0.95
YP1-G2415-49-2				4Φ18 L=3610		42Φ8@150 L=1330				90.2	
YP1-G2715-24-1	240	420		2Φ16 L=3770	2Φ12 L=3640	38Φ8@80 L=1330	2Φ12 L=3640	26Φ10@150 L=675 ~1850	8Φ8@250 L=549 ~3760	67.9	0.86
YP1-G2715-24-2				2Φ25 L=4380		31Φ10@100 L=1350				95.5	
YP1-G2715-37-1	370	300		3Φ16 L=3770	3Φ12 L=3640	31Φ8@100 L=1350		26Φ10@150 L=745 ~1920		73.7	0.89
YP1-G2715-37-2				3Φ25 L=4380		38Φ10@80 L=1370				121.7	
YP1-G2715-49-1	490			4Φ16 L=3770	4Φ12 L=3640	46Φ8@150 L=1330		26Φ10@150 L=865 ~2040		90.4	1.03
YP1-G2715-49-2				4Φ22 L=4170						116.2	
YP1-G3015-24-1	240	420		2Φ18 L=4210	2Φ12 L=3940	30Φ10@120 L=1350	2Φ12 L=3940	28Φ10@150 L=621 ~1850	8Φ8@250 L=576 ~4060	80.4	0.92
YP1-G3015-24-2				3Φ22 L=4470		42Φ10@80 L=1350				113.4	
YP1-G3015-37-1	370	300		3Φ18 L=4210	3Φ12 L=3940	42Φ8@80 L=1350		28Φ10@150 L=691 ~1920		89.7	0.96
YP1-G3015-37-2				4Φ22 L=4470		42Φ10@80 L=1370				130.6	
YP1-G3015-49-1	490			4Φ16 L=4070	4Φ12 L=3940	60Φ8@120 L=1330		28Φ10@150 L=811 ~2040		102.6	1.10
YP1-G3015-49-2				4Φ25 L=4680						130.1	

雨篷编号	b (mm)	h (mm)	a (mm)	雨篷主体配筋 ①	②	③(③a)	④	⑤	⑥	钢筋用量 (kg)	混凝土用量 (m³)
YP1-G3315-24-1	240	480	120	2Φ18 L=4510	2Φ12 L=4240	42Φ8@80 L=1450	2Φ12 L=4240	30Φ10@150 L=582 ~1850	8Φ8@250 L=604 ~4360	85.0	1.04
YP1-G3315-24-2				3Φ22 L=4770		34Φ10@100 L=1470				117.2	
YP1-G3315-37-1	370	360		3Φ18 L=4510	3Φ12 L=4240	34Φ8@100 L=1470		30Φ10@150 L=652 ~1920		90.5	1.12
YP1-G3315-37-2				4Φ25 L=4980		34Φ10@100 L=1490				155.3	
YP1-G3315-49-1	490	300		4Φ18 L=4510	4Φ12 L=4240	40Φ8@200 L=1330		30Φ10@150 L=772 ~2040		118.1	1.18
YP1-G3315-49-2				5Φ25 L=4980						177.7	
YP1-G3615-24-1	240	480		2Φ20 L=4940	2Φ12 L=4540	35Φ10@120 L=1450	2Φ12 L=4540	32Φ10@150 L=552 ~1850	8Φ8@250 L=632 ~4660	96.2	1.10
YP1-G3615-24-2				3Φ25 L=5280		49Φ10@80 L=1470				148.9	
YP1-G3615-37-1	370	420		3Φ18 L=4810	3Φ12 L=4540	35Φ8@120 L=1590		32Φ10@150 L=622 ~1920		91.1	1.29
YP1-G3615-37-2				4Φ25 L=5280		40Φ10@100 L=1610				163.5	
YP1-G3615-49-1	490	360		4Φ18 L=4810	4Φ12 L=4540	70Φ8@120 L=1450		32Φ10@150 L=742 ~2040		118.7	1.39
YP1-G3615-49-2				5Φ25 L=5280						186.2	

YP1-G 型雨篷结构图（二）								图集号	03G372
审核	何丽婷	何丽婷	校对	韩凌	韩凌	设计	张伏	张伏	页	39

YP1-H 型雨篷选用表

门洞宽 L_2 (m)	挑出长度 L_1 (m)	墙厚 (mm)	雨篷编号	Mov (kN·m)	V (kN)
1.2	1.2	240	YP1-H1212-24-$\frac{1}{2}$	15.16	11.43/31.23
		370	YP1-H1212-37-$\frac{1}{2}$	15.46	13.22/33.02
		490	YP1-H1212-49-$\frac{1}{2}$	15.73	14.88/34.68
1.5		240	YP1-H1512-24-$\frac{1}{2}$	20.13	14.88/39.63
		370	YP1-H1512-37-$\frac{1}{2}$	20.51	17.40/42.15
		490	YP1-H1512-49-$\frac{1}{2}$	20.87	19.72/44.47
1.8		240	YP1-H1812-24-$\frac{1}{2}$	22.14	19.13/48.83
		370	YP1-H1812-37-$\frac{1}{2}$	22.56	21.93/51.63
		490	YP1-H1812-49-$\frac{1}{2}$	22.96	25.02/54.72
2.1		240	YP1-H2112-24-$\frac{1}{2}$	24.15	23.16/57.81
		370	YP1-H2112-37-$\frac{1}{2}$	24.62	26.80/61.45
		490	YP1-H2112-49-$\frac{1}{2}$	25.04	30.77/65.42
2.4		240	YP1-H2412-24-$\frac{1}{2}$	26.16	28.17/67.77
		370	YP1-H2412-37-$\frac{1}{2}$	26.67	32.02/71.62
		490	YP1-H2412-49-$\frac{1}{2}$	27.13	36.96/76.56
2.7		240	YP1-H2712-24-$\frac{1}{2}$	28.18	32.77/77.32
		370	YP1-H2712-37-$\frac{1}{2}$	28.72	37.60/82.15
		490	YP1-H2712-49-$\frac{1}{2}$	29.22	43.61/88.16

门洞宽 L_2 (m)	挑出长度 L_1 (m)	墙厚 (mm)	雨篷编号	Mov (kN·m)	V (kN)
2.1	1.5	240	YP1-H2115-24-$\frac{1}{2}$	37.72	28.04/62.69
		370	YP1-H2115-37-$\frac{1}{2}$	38.33	31.34/65.99
		490	YP1-H2115-49-$\frac{1}{2}$	38.89	34.34/68.99
2.4		240	YP1-H2415-24-$\frac{1}{2}$	40.94	33.75/73.35
		370	YP1-H2415-37-$\frac{1}{2}$	41.60	37.21/76.81
		490	YP1-H2415-49-$\frac{1}{2}$	42.21	41.05/80.65
2.7		240	YP1-H2715-24-$\frac{1}{2}$	44.16	39.89/84.44
		370	YP1-H2715-37-$\frac{1}{2}$	44.87	44.66/89.21
		490	YP1-H2715-49-$\frac{1}{2}$	45.53	48.21/92.76
3.0		240	YP1-H3015-24-$\frac{1}{2}$	47.38	45.52/95.02
		370	YP1-H3015-37-$\frac{1}{2}$	48.14	51.37/100.87
		490	YP1-H3015-49-$\frac{1}{2}$	48.85	55.82/105.32
3.3		240	YP1-H3315-24-$\frac{1}{2}$	50.59	52.41/106.86
		370	YP1-H3315-37-$\frac{1}{2}$	51.41	59.93/114.38
		490	YP1-H3315-49-$\frac{1}{2}$	52.17	65.82/120.27
3.6		240	YP1-H3615-24-$\frac{1}{2}$	53.81	59.73/119.13
		370	YP1-H3615-37-$\frac{1}{2}$	54.69	67.47/126.87
		490	YP1-H3615-49-$\frac{1}{2}$	55.49	74.51/133.91

注：Mov ——— 雨篷倾覆力矩
V ——— 雨篷梁梁端剪力

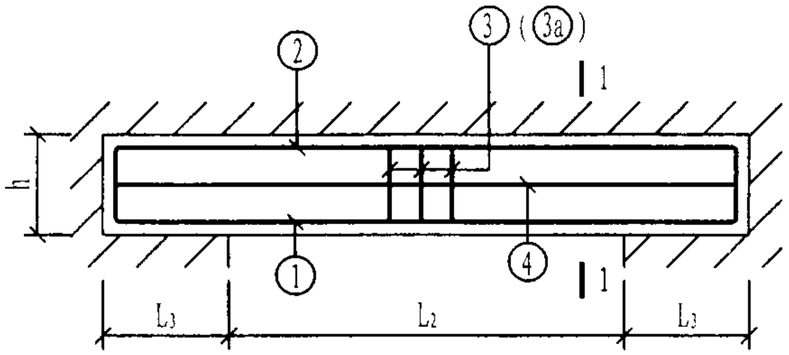

H 型 雨 蓬

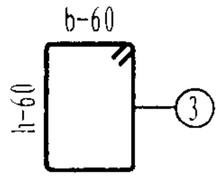

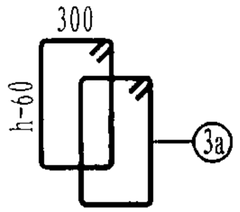

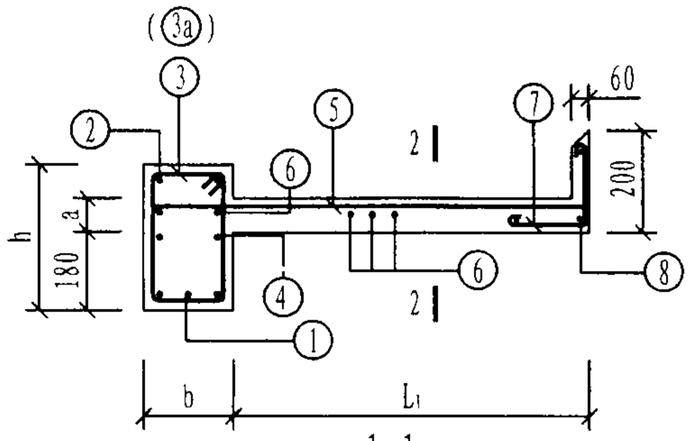

1-1

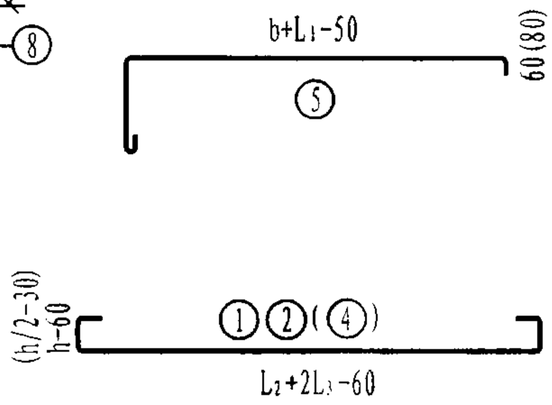

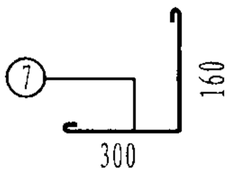

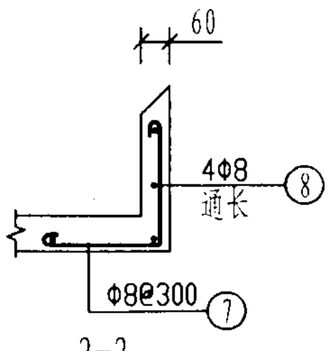

2-2

注：

1. b=240、370时，梁箍筋采用③筋；b=490时，梁箍筋采用③a筋。
2. L_2<1.5m时，L_3取370mm；L_2≥1.5m时，L_3取500mm。
3. 钢筋用量只统计雨蓬的主体配筋用量。
4. 混凝土用量含檐板工程量，檐板高度为H=200mm。
5. ⑦、⑧筋为檐板配筋，钢筋用量由设计选用者确定。
6. 当⑤筋搭在②筋或④筋上时，⑥筋减少两根。
7. ⑤筋弯折处长度应根据雨蓬悬挑长度确定：
   L_1<1.5m时，取为60mm；L_1≥1.5m时，取为80mm。
8. 雨蓬板前檐板顶部斜面应设预埋件以连接此类雨蓬的预制板，具体作法详见《钢筋混凝土雨蓬建筑构造》。

雨蓬编号	b (mm)	h (mm)	a (mm)	雨蓬主体配筋 ①	②	③(③a)	④	⑤	⑥	钢筋用量 (kg)	混凝土用量 (m³)
YP1-H1212-24-1	240	300	100	2Φ14 L=2140	2Φ12 L=2000	19Φ8@80 L=1090	2Φ12 L=2000	14Φ10@150 L=1570	7Φ8@250 L=2000	39.1	0.40
YP1-H1212-24-2											
YP1-H1212-37-1	370			3Φ14 L=2140	3Φ12 L=2000	13Φ8@150 L=1350		14Φ10@150 L=1640		42.8	0.47
YP1-H1212-37-2											
YP1-H1212-49-1	490			4Φ14 L=2140	4Φ12 L=2000	22Φ8@200 L=1330		14Φ10@150 L=1760		52.7	0.54
YP1-H1212-49-2											
YP1-H1512-24-1	240			2Φ14 L=2440	2Φ12 L=2440	19Φ8@100 L=1090	2Φ12 L=2440	18Φ10@150 L=1570	7Φ8@250 L=2560	51.5	0.51
YP1-H1512-24-2				2Φ16 L=2570		23Φ10@80 L=1110				56.4	
YP1-H1512-37-1	370			3Φ14 L=2440	3Φ12 L=2440	17Φ8@120 L=1350		18Φ10@150 L=1640		53.4	0.61
YP1-H1512-37-2											
YP1-H1512-49-1	490			4Φ14 L=2440	4Φ12 L=2440	24Φ8@200 L=1330		18Φ10@150 L=1760		63.4	0.70
YP1-H1512-49-2											
YP1-H1812-24-1	240	360		2Φ16 L=2870	2Φ12 L=2740	20Φ10@120 L=1230	2Φ12 L=2740	20Φ10@150 L=1570	7Φ8@250 L=2860	60.6	0.61
YP1-H1812-24-2				2Φ18 L=3010		22Φ10@100 L=1230				65.0	
YP1-H1812-37-1	370	300		3Φ14 L=2740	3Φ12 L=2740	20Φ8@120 L=1350		20Φ10@150 L=1640		60.2	0.68
YP1-H1812-37-2						22Φ8@100 L=1350				61.3	
YP1-H1812-49-1	490			4Φ14 L=2740	4Φ12 L=2740	28Φ8@200 L=1330		20Φ10@150 L=1760		71.4	0.78
YP1-H1812-49-2											
YP1-H2112-24-1	240	360		2Φ16 L=3170	2Φ12 L=3040	25Φ10@100 L=1230	2Φ12 L=3040	22Φ10@150 L=1570	7Φ8@250 L=3160	69.1	0.67
YP1-H2112-24-2				2Φ20 L=3440		30Φ10@80 L=1230				79.8	
YP1-H2112-37-1	370	300		3Φ14 L=3040	3Φ12 L=3040	25Φ8@100 L=1350		22Φ10@150 L=1640		68.1	0.75
YP1-H2112-37-2				3Φ18 L=3310		30Φ8@80 L=1350				79.5	
YP1-H2112-49-1	490			4Φ14 L=3040	4Φ12 L=3040	38Φ8@150 L=1330		22Φ10@150 L=1760		76.3	0.86
YP1-H2112-49-2				4Φ16 L=3170						87.9	

YP1-H 型 雨 蓬 结 构 图 （一）								图集号	03G372
审核	何丽婷	何丽婷	校对	韩凌	韩凌	设计	张伏	张伏	页	41

雨篷编号	b (mm)	h (mm)	a (mm)	雨篷主体配筋 ①	②	③(③a)	④	⑤	⑥	钢筋用量 (kg)	混凝土用量 (m³)
YP1-H2412-24-1	240	420	100	2Φ16 L=3470	2Φ12 L=3340	25Φ10@120 L=1350	2Φ12 L=3340	24Φ10@150 L=1570	7Φ8@250 L=3460	75.6	0.79
YP1-H2412-24-2				2Φ20 L=3740		28Φ10@100 L=1350				85.6	
YP1-H2412-37-1	370	300		3Φ14 L=3340	3Φ12 L=3340	34Φ8@80 L=1350		24Φ10@150 L=1640		78.1	0.82
YP1-H2412-37-2				3Φ20 L=3740		28Φ10@100 L=1370				99.0	
YP1-H2412-49-1	490			4Φ14 L=3340	4Φ12 L=3340	50Φ8@120 L=1330		24Φ10@150 L=1760		94.9	0.94
YP1-H2412-49-2				4Φ18 L=3610						107.5	
YP1-H2712-24-1	240	420		2Φ16 L=3770	2Φ12 L=3640	31Φ10@100 L=1350	2Φ12 L=3640	26Φ10@150 L=1570	7Φ8@250 L=3760	85.3	0.85
YP1-H2712-24-2				2Φ25 L=4380		38Φ10@80 L=1350				112.8	
YP1-H2712-37-1	370	300		3Φ16 L=3770	3Φ12 L=3640	27Φ10@120 L=1370		26Φ10@150 L=1640		92.6	0.89
YP1-H2712-37-2				3Φ25 L=4380		38Φ10@80 L=1370				134.4	
YP1-H2712-49-1	490			4Φ16 L=3770	4Φ12 L=3640	54Φ8@120 L=1330		26Φ10@150 L=1760		109.1	1.02
YP1-H2712-49-2				4Φ20 L=4040						125.1	
YP1-H2115-24-1	240	480	120	2Φ18 L=3310	2Φ12 L=3040	30Φ10@80 L=1470	2Φ12 L=3040	35Φ10@90 L=1890	8Φ8@250 L=3160	100.5	0.95
YP1-H2115-24-2				2Φ20 L=3440						104.2	
YP1-H2115-37-1	370	360		3Φ14 L=3040	3Φ12 L=3040	22Φ10@120 L=1490		35Φ10@90 L=1960		95.5	1.01
YP1-H2115-37-2				3Φ16 L=3170		25Φ10@100 L=1490				102.2	
YP1-H2115-49-1	490	300		4Φ14 L=3040	4Φ12 L=3040	44Φ10@120 L=1350		35Φ10@90 L=2080		120.7	1.05
YP1-H2115-49-2				4Φ16 L=3170		50Φ10@100 L=1350				131.0	
YP1-H2415-24-1	240	540		2Φ18 L=3610	2Φ12 L=3340	28Φ10@100 L=1590	2Φ12 L=3340	39Φ10@90 L=1890	8Φ8@250 L=3460	108.4	1.09
YP1-H2415-24-2				2Φ20 L=3740		34Φ10@80 L=1590				118.3	
YP1-H2415-37-1	370	360		3Φ16 L=3470	3Φ12 L=3340	28Φ10@100 L=1490		39Φ10@90 L=1960		113.3	1.10
YP1-H2415-37-2				3Φ20 L=3740		34Φ10@80 L=1490				130.0	
YP1-H2415-49-1	490	300		4Φ16 L=3470	4Φ12 L=3340	56Φ10@100 L=1350		39Φ10@90 L=2080		145.3	1.15
YP1-B2415-49-2				4Φ20 L=3740						160.2	

雨篷编号	b (mm)	h (mm)	a (mm)	雨篷主体配筋 ①	②	③(③a)	④	⑤	⑥	钢筋用量 (kg)	混凝土用量 (m³)
YP1-H2715-24-1	240	600	120	2Φ20 L=4040	2Φ12 L=3640	31Φ10@100 L=1710	4Φ12 L=3640	42Φ10@90 L=1890	8Φ8@250 L=3760	130.9	1.24
YP1-H2715-24-2				2Φ22 L=4170		38Φ10@80 L=1710				143.2	
YP1-H2715-37-1	370	420		3Φ16 L=3770	3Φ12 L=3640	27Φ10@120 L=1610	2Φ12 L=3640	42Φ10@90 L=1960		121.6	1.28
YP1-H2715-37-2				3Φ20 L=4040		31Φ10@100 L=1610				137.5	
YP1-H2715-49-1	490	300		4Φ16 L=3770	4Φ12 L=3640	62Φ10@100 L=1350		42Φ10@90 L=2080		158.5	1.25
YP1-H2715-49-2				4Φ22 L=4170						184.3	
YP1-H3015-24-1	240	600		2Φ20 L=4340	2Φ12 L=3940	42Φ10@80 L=1710	4Φ12 L=3940	45Φ10@90 L=1890	8Φ8@250 L=4060	149.9	1.34
YP1-H3015-24-2				2Φ25 L=4680						164.4	
YP1-H3015-37-1	370	420		3Φ16 L=4070	3Φ12 L=3940	34Φ10@100 L=1610	2Φ12 L=3940	45Φ10@90 L=1960		135.7	1.38
YP1-H3015-37-2				3Φ22 L=4470		42Φ10@80 L=1610				164.2	
YP1-H3015-49-1	490	300		4Φ18 L=4210	4Φ12 L=3940	84Φ8@80 L=1350		45Φ10@90 L=2080		192.7	1.35
YP1-H3015-49-2				4Φ25 L=4680						231.0	
YP1-H3315-24-1	240	660		2Φ20 L=4640	2Φ12 L=4240	37Φ10@100 L=1830	4Φ12 L=4240	49Φ10@90 L=1890	8Φ8@250 L=4360	155.9	1.50
YP1-H3315-24-2				2Φ25 L=4980		45Φ10@80 L=1830				180.2	
YP1-H3315-37-1	370	480		3Φ18 L=4510	3Φ12 L=4240	32Φ10@120 L=1730	2Φ12 L=4240	49Φ10@90 L=1960		150.8	1.58
YP1-H3315-37-2				3Φ25 L=4980		37Φ10@100 L=1730				186.4	
YP1-H3315-49-1	490	360		4Φ18 L=4510	4Φ12 L=4240	64Φ10@120 L=1470		49Φ10@90 L=2080		190.8	1.58
YP1-H3315-49-2				4Φ25 L=4980						231.3	
YP1-H3615-24-1	240	720		2Φ22 L=5070	2Φ12 L=4540	40Φ10@100 L=1950	4Φ12 L=4540	52Φ10@90 L=1890	8Φ8@250 L=4660	175.4	1.67
YP1-H3615-24-2				2Φ25 L=5280		49Φ10@80 L=1950				196.5	
YP1-H3615-37-1	370	480		3Φ18 L=4810	3Φ12 L=4540	35Φ10@120 L=1730	2Φ12 L=4540	52Φ10@90 L=1960		161.5	1.69
YP1-H3615-37-2				4Φ22 L=5070		49Φ10@80 L=1750				211.9	
YP1-H3615-49-1	490	360		4Φ20 L=4940	4Φ12 L=4540	80Φ10@100 L=1470		52Φ10@90 L=2080		224.1	1.69
YP1-H3615-49-2				5Φ25 L=5280						280.8	

YP1-H 型雨篷结构图（二）							图集号	03G372
审核	何丽婷	何丽婷	校对	韩凌	韩凌	设计	张伏	张伏	页	42

YP1-J 型 雨 篷 选 用 表

横墙中距 L (m)	挑出长度 L_1 (m)	墙厚 (mm)	雨篷编号	Mov (kN·m)	横墙中距 L (m)	挑出长度 L_1 (m)	墙厚 (mm)	雨篷编号	Mov (kN·m)	横墙中距 L (m)	挑出长度 L_1 (m)	墙厚 (mm)	雨篷编号	Mov (kN·m)
2.4	1.2	240	YP1-J2412-24	9.67	2.4	1.5	240	YP1-J2415-24	12.98	2.4	1.8	240	YP1-J2418-24	16.68
		370	YP1-J2412-37				370	YP1-J2415-37				370	YP1-J2418-37	
		490	YP1-J2412-49				490	YP1-J2415-49				490	YP1-J2418-49	
2.7		240	YP1-J2712-24	10.46	2.7		240	YP1-J2715-24	13.96	2.7		240	YP1-J2718-24	17.87
		370	YP1-J2712-37				370	YP1-J2715-37				370	YP1-J2718-37	
		490	YP1-J2712-49				490	YP1-J2712-49				490	YP1-J2718-49	
3.0		240	YP1-J3012-24	11.24	3.0		240	YP1-J3015-24	14.94	3.0		240	YP1-J3018-24	19.05
		370	YP1-J3012-37				370	YP1-J3015-37				370	YP1-J3018-37	
		490	YP1-J3012-49				490	YP1-J3015-49				490	YP1-J3018-49	
3.3		240	YP1-J3312-24	12.03	3.3		240	YP1-J3315-24	15.92	3.3		240	YP1-J3318-24	20.23
		370	YP1-J3312-37				370	YP1-J3315-37				370	YP1-J3318-37	
		490	YP1-J3312-49				490	YP1-J3315-49				490	YP1-J3318-49	
3.6		240	YP1-J3612-24	12.82	3.6		240	YP1-J3615-24	16.91	3.6		240	YP1-J3618-24	21.41
		370	YP1-J3612-37				370	YP1-J3615-37				370	YP1-J3618-37	
		490	YP1-J3612-49				490	YP1-J3615-49				490	YP1-J3618-49	
3.9		240	YP1-J3912-24	13.60	3.9		240	YP1-J3915-24	17.89	3.9		240	YP1-J3918-24	22.60
		370	YP1-J3912-37				370	YP1-J3915-37				370	YP1-J3918-37	
		490	YP1-J3912-49				490	YP1-J3915-49				490	YP1-J3918-49	
4.2		240	YP1-J4212-24	14.39	4.2		240	YP1-J4215-24	18.87	4.2		240	YP1-J4218-24	23.78
		370	YP1-J4212-37				370	YP1-J4215-37				370	YP1-J4218-37	
		490	YP1-J4212-49				490	YP1-J4215-49				490	YP1-J4218-49	

注：Mov——为雨篷一侧悬挑梁倾覆力矩值。

YP1-J 型 雨 篷 选 用 表								图集号	03G372
审核	何丽婷	何丽婷	校对	张伏	张伏	设计	韩凌	韩凌	页	43

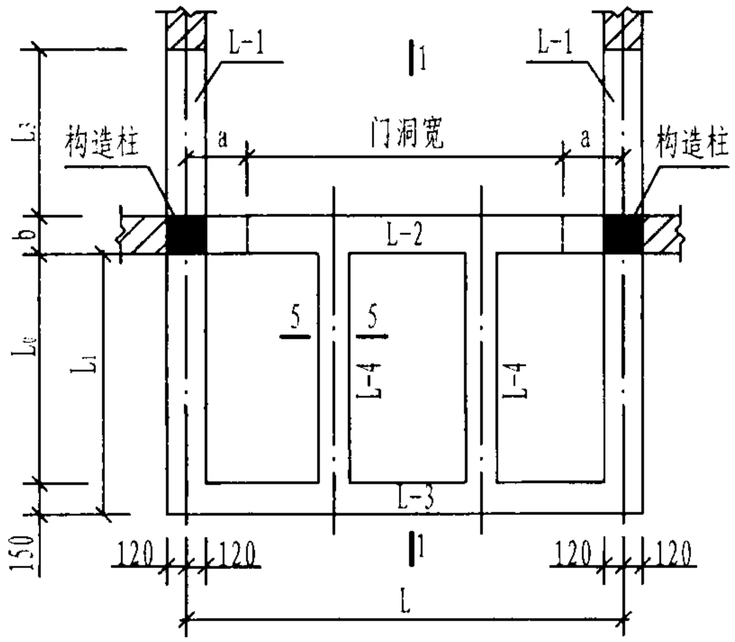

J型雨篷平面

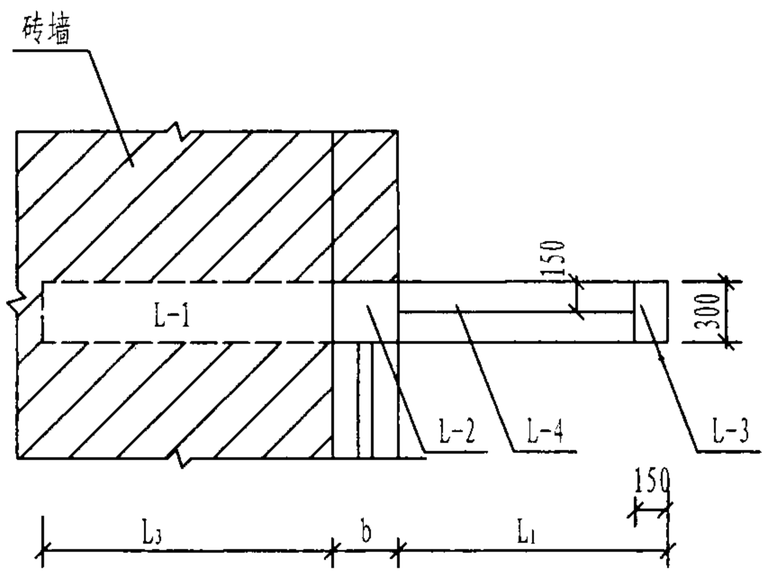

1-1

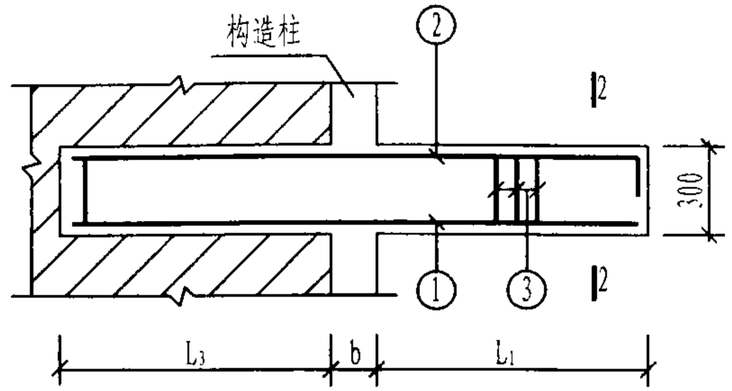

L-1

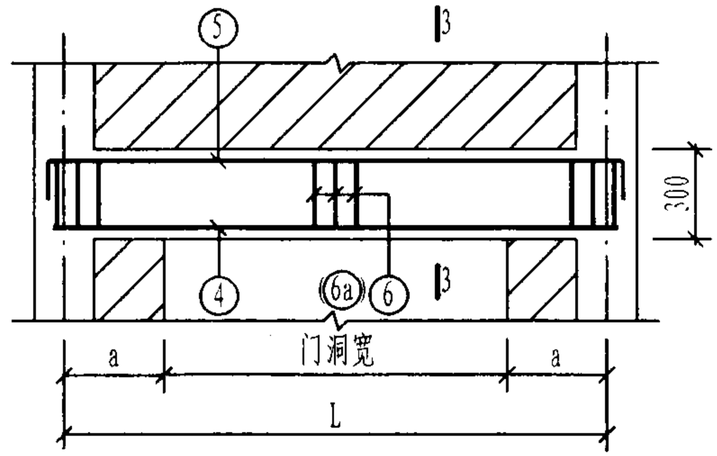

L-2

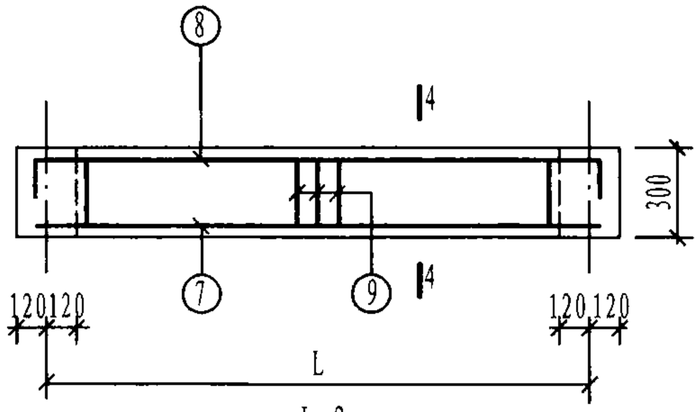

L-3

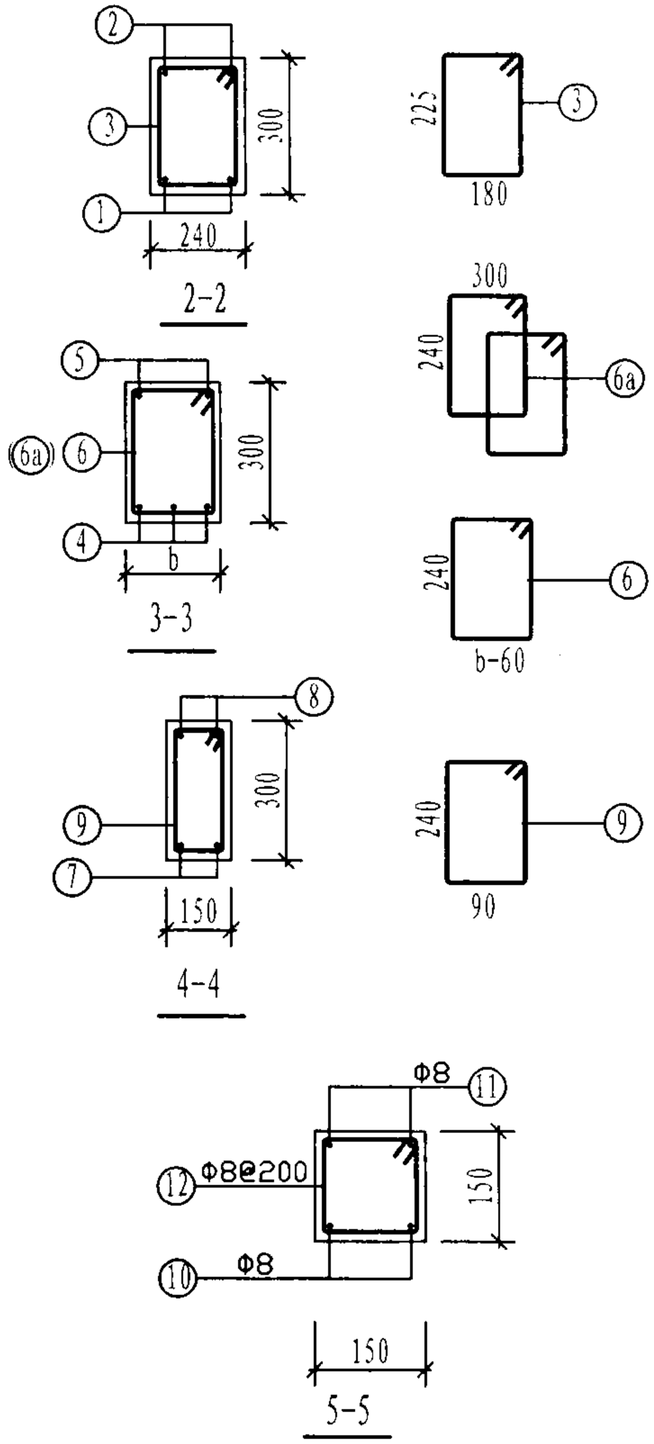

注:

1. b=240、370时，梁箍筋采用⑥筋。b=490时，梁箍筋采用⑥a筋。
2. 对于同一横墙中距L,其门洞边至L-1梁中心线的尺寸a应取300mm或450mm或600mm,由设计者自行确定。

YP1-J 型雨篷结构图（一）									图集号	03G372
审核	何丽婷	何丽婷	校对	张伏	张伏	设计	韩凌	韩凌	页	44

雨篷编号	L (mm)	L_1 (mm)	L_3 (mm)	b (mm)	雨篷主体配筋 ①	②	③	④	⑤	⑥(⑥a)	⑦	⑧	⑨	⑩	⑪	⑫	钢筋用量 (kg)	混凝土用量 (m^3)
YP1-J2412-24	2400	1200	1200	240	2Φ12 L=2580	2Φ12 L=2780	14Φ8@200 L=1060	2Φ12 L=2590	2Φ12 L=2950	16Φ8@200 L=1090	2Φ12 L=2580	2Φ12 L=2980	12Φ8@200 L=910	2Φ8 L=1580	2Φ8 L=1580	7Φ8@200 L=610	69.8	0.68
YP1-J2412-37			1070	370				3Φ12 L=2590	2Φ12 L=2950	16Φ8@200 L=1350				2Φ8 L=1610	2Φ8 L=1610		73.8	0.76
YP1-J2412-49			950	490				4Φ12 L=2590	4Φ12 L=2950	32Φ8@200 L=1330				2Φ8 L=1730	2Φ8 L=1730		90.0	0.84
YP1-J2712-24	2700		1200	240	2Φ12 L=2580	2Φ12 L=2780	14Φ8@200 L=1060	2Φ12 L=2890	2Φ12 L=3250	17Φ8@200 L=1090	2Φ12 L=2880	2Φ12 L=3280	13Φ8@200 L=910	2Φ8 L=1580	2Φ8 L=1580	7Φ8@200 L=610	72.7	0.72
YP1-J2712-37			1070	370				3Φ12 L=2890	2Φ12 L=3250	17Φ8@200 L=1350				2Φ8 L=1610	2Φ8 L=1610		77.1	0.81
YP1-J2712-49			950	490				4Φ12 L=2890	4Φ12 L=3250	34Φ8@200 L=1330				2Φ8 L=1730	2Φ8 L=1730		94.6	0.90
YP1-J3012-24	3000		1200	240	2Φ12 L=2580	2Φ12 L=2780	14Φ8@200 L=1060	2Φ12 L=3190	2Φ12 L=3550	19Φ8@200 L=1090	2Φ12 L=3180	2Φ12 L=3580	15Φ8@200 L=910	2Φ8 L=1580	2Φ8 L=1580	7Φ8@200 L=610	76.4	0.75
YP1-J3012-37			1070	370				3Φ12 L=3190	2Φ12 L=3550	19Φ8@200 L=1350				2Φ8 L=1610	2Φ8 L=1610		81.3	0.86
YP1-J3012-49			950	490				4Φ12 L=3190	4Φ12 L=3550	38Φ8@200 L=1330				2Φ8 L=1730	2Φ8 L=1730		100.6	0.96
YP1-J3312-24	3300		1200	240	2Φ12 L=2580	2Φ12 L=2780	14Φ8@200 L=1060	2Φ12 L=3490	2Φ12 L=3850	20Φ8@200 L=1090	2Φ12 L=3480	2Φ12 L=3880	16Φ8@200 L=910	2Φ8 L=1580	2Φ8 L=1580	7Φ8@200 L=610	79.4	0.79
YP1-J3312-37			1070	370				3Φ12 L=3490	2Φ12 L=3850	20Φ8@200 L=1350				2Φ8 L=1610	2Φ8 L=1610		84.6	0.90
YP1-J3312-49			950	490				4Φ12 L=3490	4Φ12 L=3850	40Φ8@200 L=1330				2Φ8 L=1730	2Φ8 L=1730		105.2	1.01
YP1-J3612-24	3600		1200	240	2Φ12 L=2580	2Φ12 L=2780	14Φ8@200 L=1060	2Φ14 L=3930	2Φ12 L=4150	22Φ8@200 L=1090	2Φ12 L=3780	2Φ12 L=4180	18Φ8@200 L=910	2Φ8 L=1580	2Φ8 L=1580	7Φ8@200 L=610	85.8	0.82
YP1-J3612-37			1070	370				3Φ14 L=3930	2Φ12 L=4150	22Φ8@200 L=1350				2Φ8 L=1610	2Φ8 L=1610		92.9	0.95
YP1-J3612-49			950	490				4Φ12 L=3790	4Φ12 L=4150	44Φ8@200 L=1330				2Φ8 L=1730	2Φ8 L=1730		111.2	1.07
YP1-J3912-24	3900		1200	240	2Φ12 L=2580	2Φ12 L=2780	14Φ8@200 L=1060	2Φ16 L=4360	2Φ12 L=4450	23Φ8@200 L=1090	2Φ12 L=4080	2Φ12 L=4480	19Φ8@200 L=910	2Φ8 L=1580	2Φ8 L=1580	7Φ8@200 L=610	92.5	0.86
YP1-J3912-37			1070	370				3Φ16 L=4360	2Φ12 L=4450	23Φ8@200 L=1350				2Φ8 L=1610	2Φ8 L=1610		101.8	1.00
YP1-J3912-49			950	490				4Φ14 L=4230	4Φ12 L=4450	46Φ8@200 L=1330				2Φ8 L=1730	2Φ8 L=1730		121.7	1.13
YP1-J4212-24	4200		1200	240	2Φ12 L=2580	2Φ12 L=2780	14Φ8@200 L=1060	2Φ18 L=4790	2Φ12 L=4750	25Φ8@200 L=1090	2Φ12 L=4380	2Φ12 L=4780	21Φ8@200 L=910	2Φ8 L=1580	2Φ8 L=1580	7Φ8@200 L=610	101.0	0.89
YP1-J4212-37			1070	370				3Φ18 L=4790	2Φ12 L=4750	25Φ8@200 L=1350				2Φ8 L=1610	2Φ8 L=1610		113.2	1.05
YP1-J4212-49			950	490				4Φ16 L=4660	4Φ12 L=4750	50Φ8@200 L=1330				2Φ8 L=1730	2Φ8 L=1730		135.6	1.19

注:

1. 本图中各编号的雨篷附图见本图集第44页。
2. 钢筋用量仅统计表中所列钢筋。
3. 混凝土用量按h=300mm统计。

YP1-J 型 雨 篷 结 构 图 （二）								图集号	03G372
审核	何丽婷	何丽婷	校对	张伏	张伏	设计	韩凌	韩凌	页	45

雨篷编号	L (mm)	L_1 (mm)	L_3 (mm)	b (mm)	雨篷主体配筋 ①	②	③	④	⑤	⑥(⑥a)	⑦	⑧	⑨	⑩	⑪	⑫	钢筋用量 (kg)	混凝土用量 (m^3)
YP1-J2415-24	2400	1500	1560	240	2Φ12 L=3240	2Φ12 L=3440	18Φ8@200 L=1060	2Φ12 L=2590	2Φ12 L=2950	16Φ8@200 L=1090	2Φ12 L=2580	2Φ12 L=2980	12Φ8@200 L=910	2Φ8 L=1880	2Φ8 L=1880	8Φ8@200 L=610	79.3	0.79
YP1-J2415-37			1430	370				3Φ12 L=2590	2Φ12 L=2950	16Φ8@200 L=1350				2Φ8 L=1910	2Φ8 L=1910		83.3	0.87
YP1-J2415-49			1310	490				4Φ12 L=2590	4Φ12 L=2950	32Φ8@200 L=1330				2Φ8 L=2030	2Φ8 L=2030		99.4	0.95
YP1-J2715-24	2700		1560	240	2Φ12 L=3240	2Φ12 L=3440	18Φ8@200 L=1060	2Φ12 L=2890	2Φ12 L=3250	17Φ8@200 L=1090	2Φ12 L=2880	2Φ12 L=3280	13Φ8@200 L=910	2Φ8 L=1880	2Φ8 L=1880	8Φ8@200 L=610	82.2	0.82
YP1-J2715-37			1430	370				3Φ12 L=2890	2Φ12 L=3250	17Φ8@200 L=1350				2Φ8 L=1910	2Φ8 L=1910		86.6	0.92
YP1-J2715-49			1310	490				4Φ12 L=2890	4Φ12 L=3250	34Φ8@200 L=1330				2Φ8 L=2030	2Φ8 L=2030		104.0	1.01
YP1-J3015-24	3000		1560	240	2Φ12 L=3240	2Φ12 L=3440	18Φ8@200 L=1060	2Φ12 L=3190	2Φ12 L=3550	19Φ8@200 L=1090	2Φ12 L=3180	2Φ12 L=3580	15Φ8@200 L=910	2Φ8 L=1880	2Φ8 L=1880	8Φ8@200 L=610	85.9	0.86
YP1-J3015-37			1430	370				3Φ12 L=3190	2Φ12 L=3550	19Φ8@200 L=1350				2Φ8 L=1910	2Φ8 L=1910		90.7	0.97
YP1-J3015-49			1310	490				4Φ12 L=3190	4Φ12 L=3550	38Φ8@200 L=1330				2Φ8 L=2030	2Φ8 L=2030		110.0	1.07
YP1-J3315-24	3300		1560	240	2Φ12 L=3240	2Φ12 L=3440	18Φ8@200 L=1060	2Φ12 L=3490	2Φ12 L=3850	20Φ8@200 L=1090	2Φ12 L=3480	2Φ12 L=3880	16Φ8@200 L=910	2Φ8 L=1880	2Φ8 L=1880	8Φ8@200 L=610	88.8	0.89
YP1-J3315-37			1430	370				3Φ12 L=3490	2Φ12 L=3850	20Φ8@200 L=1350				2Φ8 L=1910	2Φ8 L=1910		94.0	1.01
YP1-J3315-49			1310	490				4Φ12 L=3490	4Φ12 L=3850	40Φ8@200 L=1330				2Φ8 L=2030	2Φ8 L=2030		114.6	1.12
YP1-J3615-24	3600		1560	240	2Φ12 L=3240	2Φ14 L=3440	18Φ8@200 L=1060	2Φ14 L=3930	2Φ12 L=4150	22Φ8@200 L=1090	2Φ12 L=3780	2Φ12 L=4180	18Φ8@200 L=910	2Φ8 L=1880	2Φ8 L=1880	8Φ8@200 L=610	99.7	0.93
YP1-J3615-37			1430	370				3Φ14 L=3930	2Φ12 L=4150	22Φ8@200 L=1350				2Φ8 L=1910	2Φ8 L=1910		106.7	1.06
YP1-J3615-49			1310	490				4Φ12 L=3790	4Φ12 L=4150	44Φ8@200 L=1330				2Φ8 L=2030	2Φ8 L=2030		125.0	1.18
YP1-J3915-24	3900		1560	240	2Φ12 L=3240	2Φ14 L=3440	18Φ8@200 L=1060	2Φ16 L=4360	2Φ12 L=4450	23Φ8@200 L=1090	2Φ12 L=4080	2Φ12 L=4480	19Φ8@200 L=910	2Φ8 L=1880	2Φ8 L=1880	8Φ8@200 L=610	106.3	0.96
YP1-J3915-37			1430	370				3Φ16 L=4360	2Φ12 L=4450	23Φ8@200 L=1350				2Φ8 L=1910	2Φ8 L=1910		115.6	1.11
YP1-J3915-49			1310	490				4Φ14 L=4230	4Φ12 L=4450	46Φ8@200 L=1330				2Φ8 L=2030	2Φ8 L=2030		135.5	1.24
YP1-J4215-24	4200		1560	240	2Φ12 L=3240	2Φ14 L=3440	18Φ8@200 L=1060	2Φ18 L=4790	2Φ12 L=4750	25Φ8@200 L=1090	2Φ12 L=4380	2Φ12 L=4780	21Φ8@200 L=910	2Φ8 L=1880	2Φ8 L=1880	8Φ8@200 L=610	114.8	1.00
YP1-J4215-37			1430	370				3Φ18 L=4790	2Φ12 L=4750	25Φ8@200 L=1350				2Φ8 L=1910	2Φ8 L=1910		127.0	1.15
YP1-J4215-49			1310	490				4Φ16 L=4660	4Φ12 L=4750	50Φ8@200 L=1330				2Φ8 L=2030	2Φ8 L=2030		149.4	1.29

注:

1. 本图中各编号的雨篷附图见本图集第44页。
2. 钢筋用量仅统计表中所列钢筋。
3. 混凝土用量按h=300mm统计。

YP1-J 型 雨 篷 结 构 图 （三）								图集号	03G372
审核	何丽婷	何丽婷	校对	张伏	张伏	设计	韩凌	韩凌	页	46

雨篷编号	L (mm)	L_1 (mm)	L_3 (mm)	b (mm)	雨篷主体配筋 ①	②	③	④	⑤	⑥(⑥a)	⑦	⑧	⑨	⑩	⑪	⑫	钢筋用量 (kg)	混凝土用量 (m^3)
YP1-J2418-24	2400	1800	1920	240	2Φ12 L=3900	2Φ14 L=4100	21Φ8@200 L=1060	2Φ12 L=2590	2Φ12 L=2950	16Φ8@200 L=1090	2Φ12 L=2580	2Φ12 L=2980	12Φ8@200 L=910	2Φ8 L=2180	2Φ8 L=2180	10Φ8@200 L=610	93.6	0.90
YP1-J2418-37			1790	370				3Φ12 L=2590	2Φ12 L=2950	16Φ8@200 L=1350				2Φ8 L=2210	2Φ8 L=2210		97.6	0.98
YP1-J2418-49			1670	490				4Φ12 L=2590	4Φ12 L=2950	32Φ8@200 L=1330				2Φ8 L=2330	2Φ8 L=2330		113.8	1.06
YP1-J2718-24	2700		1920	240	2Φ12 L=3900	2Φ14 L=4100	21Φ8@200 L=1060	2Φ12 L=2890	2Φ12 L=3250	17Φ8@200 L=1090	2Φ12 L=2880	2Φ12 L=3280	13Φ8@200 L=910	2Φ8 L=2180	2Φ8 L=2180	10Φ8@200 L=610	96.5	0.93
YP1-J2718-37			1790	370				3Φ12 L=2890	2Φ12 L=3250	17Φ8@200 L=1350				2Φ8 L=2210	2Φ8 L=2210		100.9	1.03
YP1-J2718-49			1670	490				4Φ12 L=2890	4Φ12 L=3250	34Φ8@200 L=1330				2Φ8 L=2330	2Φ8 L=2330		118.4	1.12
YP1-J3018-24	3000		1920	240	2Φ12 L=3900	2Φ16 L=4100	21Φ8@200 L=1060	2Φ12 L=3190	2Φ12 L=3550	19Φ8@200 L=1090	2Φ12 L=3180	2Φ12 L=3580	15Φ8@200 L=910	2Φ8 L=2180	2Φ8 L=2180	10Φ8@200 L=610	106.3	0.97
YP1-J3018-37			1790	370				3Φ12 L=3190	2Φ12 L=3550	19Φ8@200 L=1350				2Φ8 L=2210	2Φ8 L=2210		111.1	1.08
YP1-J3018-49			1670	490				4Φ12 L=3190	4Φ12 L=3550	38Φ8@200 L=1330				2Φ8 L=2330	2Φ8 L=2330		130.4	1.17
YP1-J3318-24	3300		1920	240	2Φ12 L=3900	2Φ16 L=4100	21Φ8@200 L=1060	2Φ12 L=3490	2Φ12 L=3850	20Φ8@200 L=1090	2Φ12 L=3480	2Φ12 L=3880	16Φ8@200 L=910	2Φ8 L=2180	2Φ8 L=2180	10Φ8@200 L=610	109.2	1.00
YP1-J3318-37			1790	370				3Φ12 L=3490	2Φ12 L=3850	20Φ8@200 L=1350				2Φ8 L=2210	2Φ8 L=2210		114.4	1.12
YP1-J3318-49			1670	490				4Φ12 L=3490	4Φ12 L=3850	40Φ8@200 L=1330				2Φ8 L=2330	2Φ8 L=2330		135.0	1.23
YP1-J3618-24	3600		1920	240	2Φ12 L=3900	2Φ16 L=4100	21Φ8@200 L=1060	2Φ14 L=3930	2Φ12 L=4150	22Φ8@200 L=1090	2Φ12 L=3780	2Φ12 L=4180	18Φ8@200 L=910	2Φ8 L=2180	2Φ8 L=2180	10Φ8@200 L=610	115.6	1.04
YP1-J3618-37			1790	370				3Φ14 L=3930	2Φ12 L=4150	22Φ8@200 L=1350				2Φ8 L=2210	2Φ8 L=2210		122.7	1.17
YP1-J3618-49			1670	490				4Φ12 L=3790	4Φ12 L=4150	44Φ8@200 L=1330				2Φ8 L=2330	2Φ8 L=2330		141.0	1.29
YP1-J3918-24	3900		1920	240	2Φ12 L=3900	2Φ16 L=4100	21Φ8@200 L=1060	2Φ16 L=4360	2Φ12 L=4450	23Φ8@200 L=1090	2Φ12 L=4080	2Φ12 L=4480	19Φ8@200 L=910	2Φ8 L=2180	2Φ8 L=2180	10Φ8@200 L=610	122.3	1.07
YP1-J3918-37			1790	370				3Φ16 L=4360	2Φ12 L=4450	23Φ8@200 L=1350				2Φ8 L=2210	2Φ8 L=2210		131.6	1.22
YP1-J3918-49			1670	490				4Φ14 L=4230	4Φ12 L=4450	46Φ8@200 L=1330				2Φ8 L=2330	2Φ8 L=2330		151.5	1.35
YP1-J4218-24	4200		1920	240	2Φ12 L=3900	2Φ16 L=4100	21Φ8@200 L=1060	2Φ18 L=4790	2Φ12 L=4750	25Φ8@200 L=1090	2Φ12 L=4380	2Φ12 L=4780	21Φ8@200 L=910	2Φ8 L=2180	2Φ8 L=2180	10Φ8@200 L=610	130.8	1.11
YP1-J4218-37			1790	370				3Φ18 L=4790	2Φ12 L=4750	25Φ8@200 L=1350				2Φ8 L=2210	2Φ8 L=2210		143.0	1.26
YP1-J4218-49			1670	490				4Φ16 L=4660	4Φ12 L=4750	50Φ8@200 L=1330				2Φ8 L=2330	2Φ8 L=2330		165.4	1.40

注:

1. 本图中各编号的雨篷附图见本图集第44页。
2. 钢筋用量仅统计表中所列钢筋。
3. 混凝土用量按h=300mm统计。

YP1-J 型 雨 篷 结 构 图 （四）								图集号	03G372
审核	何丽婷	何丽婷	校对	张伏	张伏	设计	韩凌	韩凌	页	47

YP1-K 型 雨 篷 选 用 表

横墙中距 L (m)	挑出长度 L_1 (m)	墙厚 (mm)	雨篷编号	Mov (kN·m)	横墙中距 L (m)	挑出长度 L_1 (m)	墙厚 (mm)	雨篷编号	Mov (kN·m)	横墙中距 L (m)	挑出长度 L_1 (m)	墙厚 (mm)	雨篷编号	Mov (kN·m)
2.4	1.2	240	YP1-K2412-24	17.35	2.4	1.5	240	YP1-K2415-24	24.51	2.4	1.8	240	YP1-K2418-24	32.86
		370	YP1-K2412-37				370	YP1-K2415-37				370	YP1-K2418-37	
		490	YP1-K2412-49				490	YP1-K2415-49				490	YP1-K2418-49	
2.7		240	YP1-K2712-24	18.99	2.7		240	YP1-K2715-24	26.77	2.7		240	YP1-K2718-24	35.85
		370	YP1-K2712-37				370	YP1-K2715-37				370	YP1-K2718-37	
		490	YP1-K2712-49				490	YP1-K2712-49				490	YP1-K2718-49	
3.0		240	YP1-K3012-24	20.63	3.0		240	YP1-K3015-24	29.04	3.0		240	YP1-K3018-24	38.84
		370	YP1-K3012-37				370	YP1-K3015-37				370	YP1-K3018-37	
		490	YP1-K3012-49				490	YP1-K3015-49				490	YP1-K3018-49	
3.3		240	YP1-K3312-24	22.27	3.3		240	YP1-K3315-24	31.30	3.3		240	YP1-K3318-24	41.83
		370	YP1-K3312-37				370	YP1-K3315-37				370	YP1-K3318-37	
		490	YP1-K3312-49				490	YP1-K3315-49				490	YP1-K3318-49	
3.6		240	YP1-K3612-24	23.90	3.6		240	YP1-K3615-24	33.57	3.6		240	YP1-K3618-24	44.81
		370	YP1-K3612-37				370	YP1-K3615-37				370	YP1-K3618-37	
		490	YP1-K3612-49				490	YP1-K3615-49				490	YP1-K3618-49	
3.9		240	YP1-K3912-24	25.54	3.9		240	YP1-K3915-24	35.84	3.9		240	YP1-K3918-24	47.80
		370	YP1-K3912-37				370	YP1-K3915-37				370	YP1-K3918-37	
		490	YP1-K3912-49				490	YP1-K3915-49				490	YP1-K3918-49	
4.2		240	YP1-K4212-24	27.18	4.2		240	YP1-K4215-24	38.10	4.2		240	YP1-K4218-24	50.79
		370	YP1-K4212-37				370	YP1-K4215-37				370	YP1-K4218-37	
		490	YP1-K4212-49				490	YP1-K4215-49				490	YP1-K4218-49	

注：Mov——为雨篷一侧悬挑梁倾覆力矩值。

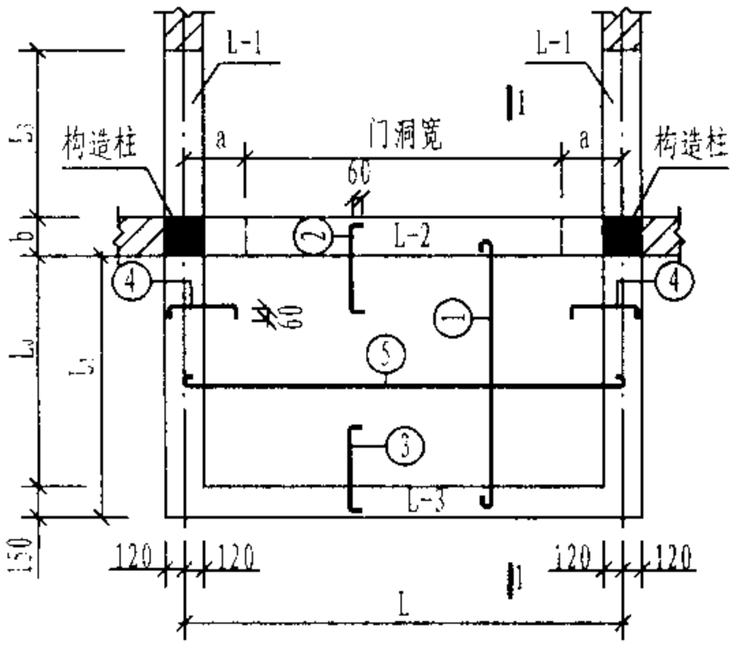

K型雨篷平面

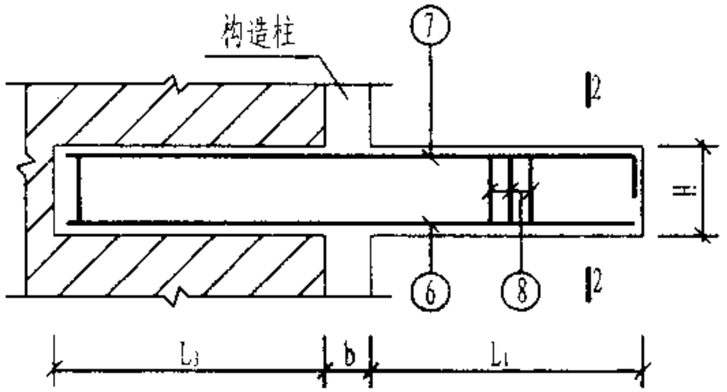

L-1

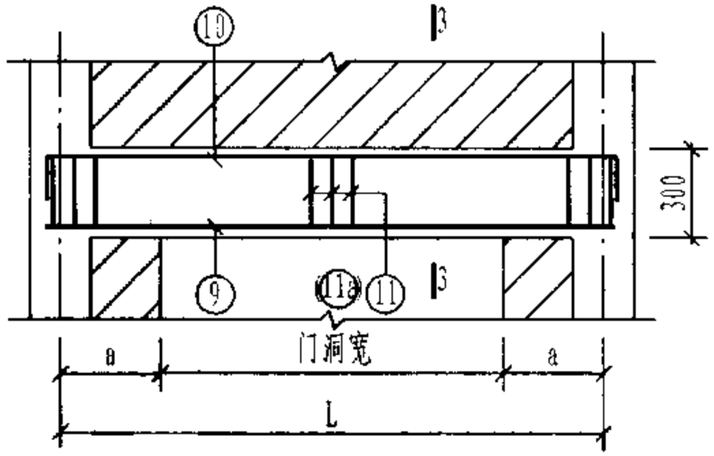

L-2

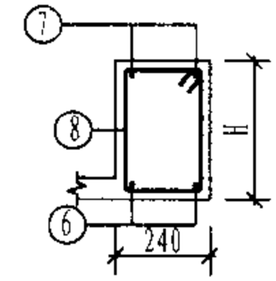

2-2

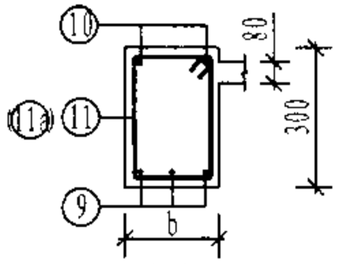

3-3

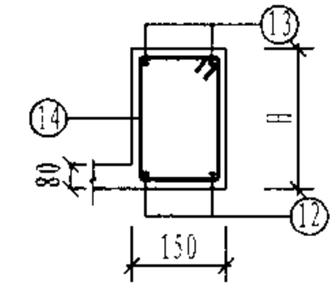

4-4

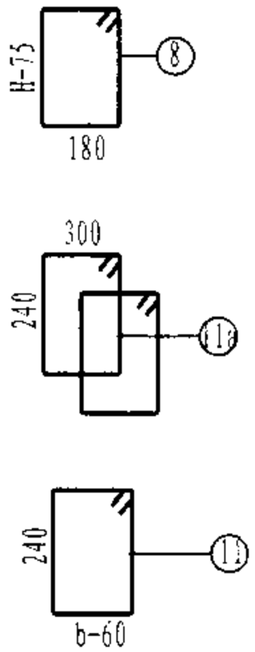

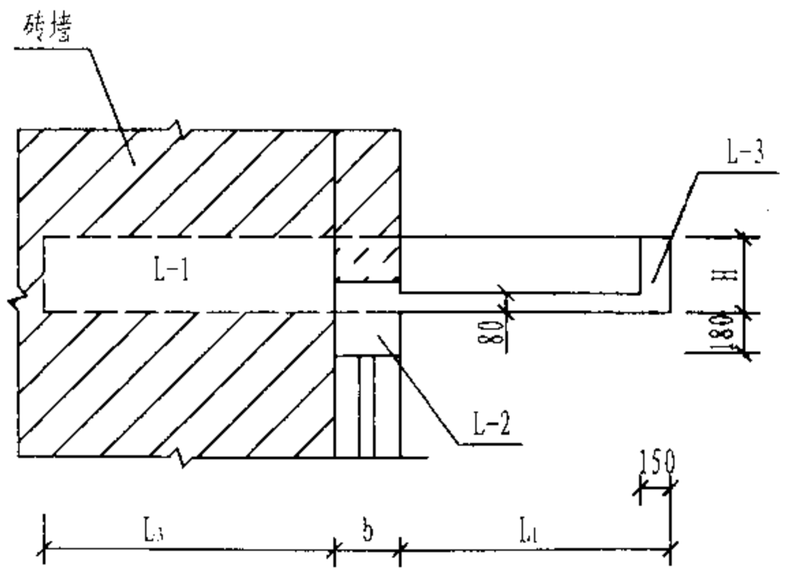

1-1

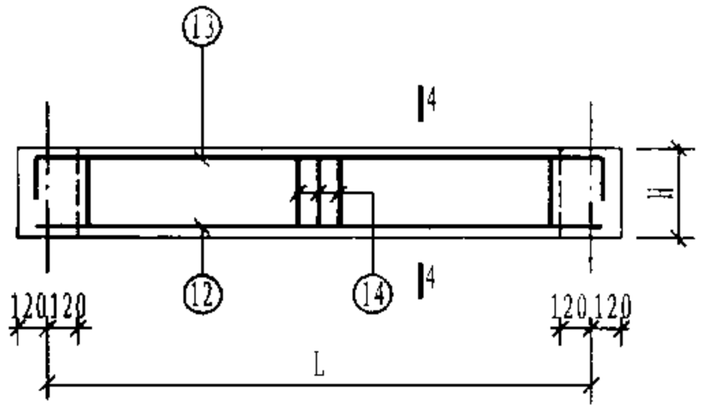

L-3

注:

1. b=240、370时，梁箍筋采用⑪筋。
   b=490时，梁箍筋采用⑪a筋。
2. H的选用范围由300～500，由设计选用者自行选定。
3. 对于同一横墙中距L，其门洞边至L-1梁中心线的尺寸a应取300mm或450mm或600mm，由设计选用者自行确定。

YP1-K 型雨篷结构图（一）								图集号	03G372
审核	何丽婷	何丽婷	校对	张伏	张伏	设计	韩凌	韩凌	页	49

雨篷编号	L (mm)	L_1 (mm)	L_3 (mm)	b (mm)	雨篷主体配筋 ①	②	③	④	⑤	⑥	⑦	⑧	⑨	⑩	⑪(⑪a)	⑫	⑬	⑭	钢筋用量 (kg)	混凝土用量 (m^3)
YP1-K2412-24	2400	1200	1200	240	11Φ8@200 L=1345	11Φ8@200 L=690	11Φ8@200 L=600	12Φ8@200 L=600	6Φ8@200 L=2500	2Φ12 L=2580	2Φ12 L=2780	14Φ8@200 L=1060 ~1460	2Φ12 L=2590	2Φ12 L=2950	16Φ8@200 L=1090	2Φ12 L=2580	2Φ12 L=2980	12Φ8@200 L=910 ~1310	81.6	1.13
YP1-K2412-37			1070	370	11Φ8@200 L=1410	11Φ8@200 L=820							3Φ12 L=2590	2Φ12 L=2950	16Φ8@200 L=1350				86.4	1.22
YP1-K2412-49			950	490	11Φ8@200 L=1470	11Φ8@200 L=940							4Φ12 L=2590	4Φ12 L=2950	32Φ8@200 L=1330				103.0	1.29
YP1-K2712-24	2700		1200	240	13Φ8@200 L=1345	13Φ8@200 L=690	13Φ8@200 L=600	12Φ8@200 L=600	5Φ8@250 L=2800	2Φ12 L=2580	2Φ12 L=2780	14Φ8@200 L=1060 ~1460	2Φ12 L=2890	2Φ12 L=3250	17Φ8@200 L=1090	2Φ12 L=2880	2Φ12 L=3280	13Φ8@200 L=910 ~1310	86.2	1.20
YP1-K2712-37			1070	370	13Φ8@200 L=1410	13Φ8@200 L=820							3Φ12 L=2890	2Φ12 L=3250	17Φ8@200 L=1350				91.5	1.30
YP1-K2712-49			950	490	13Φ8@200 L=1470	13Φ8@200 L=940							4Φ12 L=2890	4Φ12 L=3250	34Φ8@200 L=1330				109.5	1.39
YP1-K3012-24	3000		1200	240	14Φ8@200 L=1345	14Φ8@200 L=690	14Φ8@200 L=600	12Φ8@200 L=600	5Φ8@250 L=3100	2Φ12 L=2580	2Φ14 L=2780	14Φ8@200 L=1060 ~1460	2Φ12 L=3190	2Φ12 L=3550	19Φ8@200 L=1090	2Φ12 L=3180	2Φ12 L=3580	15Φ8@200 L=910 ~1310	95.1	1.27
YP1-K3012-37			1070	370	14Φ8@200 L=1410	14Φ8@200 L=820							3Φ12 L=3190	2Φ12 L=3550	19Φ8@200 L=1350				101.0	1.38
YP1-K3012-49			950	490	14Φ8@200 L=1470	14Φ8@200 L=940							4Φ12 L=3190	4Φ12 L=3550	38Φ8@200 L=1330				120.9	1.48
YP1-K3312-24	3300		1200	240	16Φ8@200 L=1345	16Φ8@200 L=690	16Φ8@200 L=600	12Φ8@200 L=600	5Φ8@250 L=3400	2Φ12 L=2580	2Φ14 L=2780	14Φ8@200 L=1060 ~1460	2Φ14 L=3630	2Φ12 L=3850	20Φ8@200 L=1090	2Φ12 L=3480	2Φ12 L=3880	16Φ8@200 L=910 ~1310	103.3	1.34
YP1-K3312-37			1070	370	16Φ8@200 L=1410	16Φ8@200 L=820							3Φ12 L=3490	2Φ12 L=3850	20Φ8@200 L=1350				107.1	1.46
YP1-K3312-49			950	490	16Φ8@200 L=1470	16Φ8@200 L=940							4Φ12 L=3490	4Φ12 L=3850	40Φ8@200 L=1330				128.4	1.57
YP1-K3612-24	3600		1200	240	17Φ8@200 L=1345	17Φ8@200 L=690	17Φ8@200 L=600	12Φ8@200 L=600	5Φ8@250 L=3700	2Φ12 L=2580	2Φ14 L=2780	14Φ8@200 L=1060 ~1460	2Φ16 L=4060	2Φ12 L=4150	22Φ8@200 L=1090	2Φ12 L=3780	2Φ12 L=4180	18Φ8@200 L=910 ~1310	112.1	1.41
YP1-K3612-37			1070	370	17Φ8@200 L=1410	17Φ8@200 L=820							3Φ14 L=3930	2Φ12 L=4150	22Φ8@200 L=1350				117.1	1.54
YP1-K3612-49			950	490	17Φ8@200 L=1470	17Φ8@200 L=940							4Φ14 L=3930	4Φ12 L=4150	44Φ8@200 L=1330				141.7	1.66
YP1-K3912-24	3900		1200	240	19Φ8@200 L=1345	19Φ8@200 L=690	19Φ8@200 L=600	12Φ8@200 L=600	5Φ8@250 L=4000	2Φ12 L=2580	2Φ16 L=2780	14Φ8@200 L=1060 ~1460	2Φ18 L=4490	2Φ12 L=4450	23Φ8@200 L=1090	2Φ12 L=4080	2Φ12 L=4480	19Φ8@200 L=910 ~1310	126.4	1.48
YP1-K3912-37			1070	370	19Φ8@200 L=1410	19Φ8@200 L=820							3Φ16 L=4360	2Φ12 L=4450	23Φ8@200 L=1350				132.9	1.62
YP1-K3912-49			950	490	19Φ8@200 L=1470	19Φ8@200 L=940							4Φ16 L=4360	4Φ12 L=4450	46Φ8@200 L=1330				160.8	1.75
YP1-K4212-24	4200		1200	240	20Φ8@200 L=1345	20Φ8@200 L=690	20Φ8@200 L=600	12Φ8@200 L=600	5Φ8@250 L=4300	2Φ12 L=2580	2Φ16 L=2780	14Φ8@200 L=1060 ~1460	2Φ20 L=4920	2Φ12 L=4750	25Φ8@200 L=1090	2Φ14 L=4380	2Φ12 L=4780	21Φ8@200 L=910 ~1310	140.3	1.55
YP1-K4212-37			1070	370	20Φ8@200 L=1410	20Φ8@200 L=820							3Φ20 L=4920	2Φ12 L=4750	25Φ8@200 L=1350				156.4	1.70
YP1-K4212-49			950	490	20Φ8@200 L=1470	20Φ8@200 L=940							4Φ18 L=4790	4Φ12 L=4750	50Φ8@200 L=1330				181.0	1.85

注:

1. 本图中各编号的雨篷附图见本图集第49页。
2. 钢筋用量仅统计表中所列钢筋。
3. 对于悬挑梁（L-1）和板端梁（L-3），H的选用范围由300～500，由设计选用者自行选定。
4. 以上表中数值均按H=300mm统计，如有变请另行计算。
5. 当H=500mm时，⑥筋均改为2Φ14。
6. 混凝土用量按H=500mm统计。

YP1-K 型雨篷结构图（二）								图集号	03G372
审核	何丽婷	何丽婷	校对	张伏	张伏	设计	韩凌	韩凌	页	50

雨篷编号	L (mm)	L_1 (mm)	L_3 (mm)	b (mm)	雨篷主体配筋 ①	②	③	④	⑤	⑥	⑦	⑧	⑨	⑩	⑪(⑪a)	⑫	⑬	⑭	钢筋用量 (kg)	混凝土用量 (m^3)
YP1-K2415-24	2400	1500	1560	240	11Φ8@200 L=1645	11Φ8@200 L=790	11Φ8@200 L=700	14Φ8@200 L=680	7Φ8@200 L=2500	2Φ12 L=3240	2Φ14 L=3440	18Φ8@200 L=1060 ~1460	2Φ12 L=2590	2Φ12 L=2950	16Φ8@200 L=1090	2Φ12 L=2580	2Φ12 L=2980	12Φ8@200 L=910 ~1310	98.1	1.34
YP1-K2415-37			1430	370	11Φ8@200 L=1710	11Φ8@200 L=920							3Φ12 L=2590	2Φ12 L=2950	16Φ8@200 L=1350				102.9	1.43
YP1-K2415-49			1310	490	11Φ8@200 L=1770	11Φ8@200 L=1040							4Φ12 L=2590	4Φ12 L=2950	32Φ8@200 L=1330				119.4	1.50
YP1-K2715-24	2700		1560	240	13Φ8@200 L=1645	13Φ8@200 L=790	13Φ8@200 L=700	14Φ8@200 L=680	7Φ8@200 L=2800	2Φ12 L=3240	2Φ16 L=3440	18Φ8@200 L=1060 ~1460	2Φ12 L=2890	2Φ12 L=3250	17Φ8@200 L=1090	2Φ12 L=2880	2Φ12 L=3280	13Φ8@200 L=910 ~1310	109.4	1.42
YP1-K2715-37			1430	370	13Φ8@200 L=1710	13Φ8@200 L=920							3Φ12 L=2890	2Φ12 L=3250	17Φ8@200 L=1350				114.7	1.52
YP1-K2715-49			1310	490	13Φ8@200 L=1770	13Φ8@200 L=1040							4Φ12 L=2890	4Φ12 L=3250	34Φ8@200 L=1330				132.7	1.60
YP1-K3015-24	3000		1560	240	14Φ8@200 L=1645	14Φ8@200 L=790	14Φ8@200 L=700	14Φ8@200 L=680	7Φ8@200 L=3100	2Φ12 L=3240	2Φ16 L=3440	18Φ8@200 L=1060 ~1460	2Φ12 L=3190	2Φ12 L=3550	19Φ8@200 L=1090	2Φ12 L=3180	2Φ12 L=3580	15Φ8@200 L=910 ~1310	115.2	1.50
YP1-K3015-37			1430	370	14Φ8@200 L=1710	14Φ8@200 L=920							3Φ12 L=3190	2Φ12 L=3550	19Φ8@200 L=1350				121.0	1.60
YP1-K3015-49			1310	490	14Φ8@200 L=1770	14Φ8@200 L=1040							4Φ12 L=3190	4Φ12 L=3550	38Φ8@200 L=1330				140.9	1.70
YP1-K3315-24	3300		1560	240	16Φ8@200 L=1645	16Φ8@200 L=790	16Φ8@200 L=700	14Φ8@200 L=680	6Φ8@250 L=3400	2Φ12 L=3240	2Φ18 L=3460	18Φ8@200 L=1060 ~1460	2Φ14 L=3630	2Φ12 L=3850	20Φ8@200 L=1090	2Φ12 L=3480	2Φ12 L=3880	16Φ8@200 L=910 ~1310	128.5	1.57
YP1-K3315-37			1430	370	16Φ8@200 L=1710	16Φ8@200 L=920							3Φ12 L=3490	2Φ12 L=3850	20Φ8@200 L=1350				132.3	1.69
YP1-K3315-49			1310	490	16Φ8@200 L=1770	16Φ8@200 L=1040							4Φ12 L=3490	4Φ12 L=3850	40Φ8@200 L=1330				153.7	1.80
YP1-K3615-24	3600		1560	240	17Φ8@200 L=1645	17Φ8@200 L=790	17Φ8@200 L=700	14Φ8@200 L=680	6Φ8@250 L=3700	2Φ12 L=3240	2Φ18 L=3460	18Φ8@200 L=1060 ~1460	2Φ16 L=4060	2Φ12 L=4150	22Φ8@200 L=1090	2Φ12 L=3780	2Φ12 L=4180	18Φ8@200 L=910 ~1310	137.7	1.65
YP1-K3615-37			1430	370	17Φ8@200 L=1710	17Φ8@200 L=920							3Φ14 L=3930	2Φ12 L=4150	22Φ8@200 L=1350				142.6	1.78
YP1-K3615-49			1310	490	17Φ8@200 L=1770	17Φ8@200 L=1040							4Φ14 L=3930	4Φ12 L=4150	44Φ8@200 L=1330				167.3	1.90
YP1-K3915-24	3900		1560	240	19Φ8@200 L=1645	19Φ8@200 L=790	19Φ8@200 L=700	14Φ8@200 L=680	6Φ8@250 L=4000	2Φ12 L=3240	2Φ20 L=3480	18Φ8@200 L=1060 ~1460	2Φ18 L=4490	2Φ12 L=4450	23Φ8@200 L=1090	2Φ14 L=4080	2Φ12 L=4480	19Φ8@200 L=910 ~1310	157.6	1.73
YP1-K3915-37			1430	370	19Φ8@200 L=1710	19Φ8@200 L=920							3Φ18 L=4490	2Φ12 L=4450	23Φ8@200 L=1350				170.4	1.87
YP1-M3915-49			1310	490	19Φ8@200 L=1770	19Φ8@200 L=1040							4Φ16 L=4360	4Φ12 L=4450	46Φ8@200 L=1330				192.1	2.00
YP1-K4215-24	4200		1560	240	20Φ8@200 L=1645	20Φ8@200 L=790	20Φ8@200 L=700	14Φ8@200 L=680	6Φ8@250 L=4300	2Φ12 L=3240	2Φ20 L=3480	18Φ8@200 L=1060 ~1460	2Φ22 L=5060	2Φ12 L=4750	25Φ8@200 L=1090	2Φ14 L=4380	2Φ12 L=4780	21Φ8@200 L=910 ~1310	175.1	1.80
YP1-K4215-37			1430	370	20Φ8@200 L=1710	20Φ8@200 L=920							3Φ20 L=4920	2Φ12 L=4750	25Φ8@200 L=1350				185.4	1.96
YP1-K4215-49			1310	490	20Φ8@200 L=1770	20Φ8@200 L=1040							4Φ18 L=4790	4Φ12 L=4750	50Φ8@200 L=1330				210.0	2.10

注：

1. 本图中各编号的雨篷附图见本图集第49页。
2. 钢筋用量仅统计表中所列钢筋。
3. 对于悬挑梁（L-1）和板端梁（L-3），H的选用范围由300～500，由设计选用者自行选定。
4. 以上表中数值均按H=300mm统计，如有变请另行计算。
5. 当H=500mm时，⑥筋均改为2Φ14。
6. 混凝土用量按H=500mm统计。

YP1-K 型雨篷结构图（三）								图集号	03G372
审核	何丽婷	何丽婷	校对	张伏	张伏	设计	韩凌	韩凌	页	51

雨篷编号	L (mm)	L_1 (mm)	L_3 (mm)	b (mm)	雨篷主体配筋 ①	②	③	④	⑤	⑥	⑦	⑧	⑨	⑩	⑪(⑪a)	⑫	⑬	⑭	钢筋用量 (kg)	混凝土用量 (m^3)
YP1-K2418-24	2400	1800	1920	240	11Φ8@200 L=1945	11Φ8@200 L=890	11Φ8@200 L=800	18Φ8@200 L=750	9Φ8@200 L=2500	2Φ12 L=3900	2Φ18 L=4120	21Φ8@200 L=1060 ~1460	2Φ12 L=2590	2Φ12 L=2950	16Φ8@200 L=1090	2Φ12 L=2580	2Φ12 L=2980	12Φ8@200 L=910 ~1310	124.9	1.55
YP1-K2418-37			1790	370	11Φ8@200 L=2010	11Φ8@200 L=1020							3Φ12 L=2590	2Φ12 L=2950	16Φ8@200 L=1350				129.7	1.64
YP1-K2418-49			1670	490	11Φ8@200 L=2070	11Φ8@200 L=1140							4Φ12 L=2590	4Φ12 L=2950	32Φ8@200 L=1330				146.2	1.72
YP1-K2718-24	2700		1920	240	13Φ8@200 L=1945	13Φ8@200 L=890	13Φ8@200 L=800	18Φ8@200 L=750	9Φ8@200 L=2800	2Φ12 L=3900	2Φ20 L=4140	21Φ8@200 L=1060 ~1460	2Φ12 L=2890	2Φ12 L=3250	17Φ8@200 L=1090	2Φ12 L=2880	2Φ12 L=3280	13Φ8@200 L=910 ~1310	139.6	1.64
YP1-K2718-37			1790	370	13Φ8@200 L=2010	13Φ8@200 L=1020							3Φ12 L=2890	2Φ12 L=3250	17Φ8@200 L=1350				144.9	1.73
YP1-K2718-49			1670	490	13Φ8@200 L=2070	13Φ8@200 L=1140							4Φ12 L=2890	4Φ12 L=3250	34Φ8@200 L=1330				162.9	1.82
YP1-K3018-24	3000		1920	240	14Φ8@200 L=1945	14Φ8@200 L=890	14Φ8@200 L=800	18Φ8@200 L=750	9Φ8@200 L=3100	2Φ12 L=3900	2Φ20 L=4140	21Φ8@200 L=1060 ~1460	2Φ12 L=3190	2Φ12 L=3550	19Φ8@200 L=1090	2Φ12 L=3180	2Φ12 L=3580	15Φ8@200 L=910 ~1310	145.8	1.72
YP1-K3018-37			1790	370	14Φ8@200 L=2010	14Φ8@200 L=1020							3Φ12 L=3190	2Φ12 L=3550	19Φ8@200 L=1350				151.7	1.83
YP1-K3018-49			1670	490	14Φ8@200 L=2070	14Φ8@200 L=1140							4Φ12 L=3190	4Φ12 L=3550	38Φ8@200 L=1330				171.6	1.93
YP1-K3318-24	3300		1920	240	16Φ8@200 L=1945	16Φ8@200 L=890	16Φ8@200 L=800	18Φ8@200 L=750	9Φ8@200 L=3400	2Φ12 L=3900	2Φ22 L=4160	21Φ8@200 L=1060 ~1460	2Φ14 L=3630	2Φ12 L=3850	20Φ8@200 L=1090	2Φ12 L=3480	2Φ12 L=3880	16Φ8@200 L=910 ~1310	164.0	1.80
YP1-K3318-37			1790	370	16Φ8@200 L=2010	16Φ8@200 L=1020							3Φ12 L=3490	2Φ12 L=3850	20Φ8@200 L=1350				167.8	1.92
YP1-K3318-49			1670	490	16Φ8@200 L=2070	16Φ8@200 L=1140							4Φ12 L=3490	4Φ12 L=3850	40Φ8@200 L=1330				189.2	2.03
YP1-K3618-24	3600		1920	240	17Φ8@200 L=1945	17Φ8@200 L=890	17Φ8@200 L=800	18Φ8@200 L=750	9Φ8@200 L=3700	2Φ12 L=3900	2Φ22 L=4160	21Φ8@200 L=1060 ~1460	2Φ16 L=4060	2Φ12 L=4150	22Φ8@200 L=1090	2Φ12 L=3780	2Φ12 L=4180	18Φ8@200 L=910 ~1310	173.7	1.89
YP1-K3618-37			1790	370	17Φ8@200 L=2010	17Φ8@200 L=1020							3Φ16 L=4060	2Φ12 L=4150	22Φ8@200 L=1350				183.7	2.02
YP1-K3618-49			1670	490	17Φ8@200 L=2070	17Φ8@200 L=1140							4Φ14 L=3930	4Φ12 L=4150	44Φ8@200 L=1330				203.4	2.14
YP1-K3918-24	3900		1920	240	19Φ8@200 L=1945	19Φ8@200 L=890	19Φ8@200 L=800	18Φ8@200 L=750	7Φ8@250 L=4000	2Φ12 L=3900	2Φ22 L=4160	21Φ8@200 L=1060 ~1460	2Φ20 L=4620	2Φ12 L=4450	23Φ8@200 L=1090	2Φ14 L=4080	2Φ12 L=4480	19Φ8@200 L=910 ~1310	189.4	1.97
YP1-K3918-37			1790	370	19Φ8@200 L=2010	19Φ8@200 L=1020							3Φ18 L=4490	2Φ12 L=4450	23Φ8@200 L=1350				197.4	2.11
YP1-K3918-49			1670	490	19Φ8@200 L=2070	19Φ8@200 L=1140							4Φ16 L=4360	4Φ12 L=4450	46Φ8@200 L=1330				219.1	2.25
YP1-K4218-24	4200		1920	240	20Φ8@200 L=1945	20Φ8@200 L=890	20Φ8@200 L=800	18Φ8@200 L=750	7Φ8@250 L=4300	2Φ12 L=3900	2Φ25 L=4200	21Φ8@200 L=1060 ~1460	2Φ22 L=5060	2Φ12 L=4750	25Φ8@200 L=1090	2Φ16 L=4380	2Φ12 L=4780	21Φ8@200 L=910 ~1310	220.7	2.06
YP1-K4218-37			1790	370	20Φ8@200 L=2010	20Φ8@200 L=1020							3Φ20 L=4920	2Φ12 L=4750	25Φ8@200 L=1350				231.0	2.21
YP1-K4218-49			1670	490	20Φ8@200 L=2070	20Φ8@200 L=1140							4Φ20 L=4920	4Φ12 L=4750	50Φ8@200 L=1330				265.8	2.35

注:

1. 本图中各编号的雨篷附图见本图集第49页。
2. 钢筋用量仅统计表中所列钢筋。
3. 对于悬挑梁（L-1）和板端梁（L-3），H的选用范围由300～500，由设计选用者自行选定。
4. 以上表中数值均按H=300mm统计，如有变请另行计算。
5. 当H=500mm时，⑥筋均改为2Φ14。
6. 混凝土用量按H=500mm统计。

YP1-K 型雨篷结构图（四）								图集号	03G372
审核	何丽婷	何丽婷	校对	张伏	张伏	设计	韩凌	韩凌	页	52

YP1-M 型雨篷选用表

横墙中距 L (m)	挑出长度 L_1 (m)	墙厚 (mm)	雨篷编号	Mov (kN·m)	横墙中距 L (m)	挑出长度 L_1 (m)	墙厚 (mm)	雨篷编号	Mov (kN·m)	横墙中距 L (m)	挑出长度 L_1 (m)	墙厚 (mm)	雨篷编号	Mov (kN·m)
2.4	1.2	240	YP1-M2412-24	14.04	2.4	1.5	240	YP1-M2415-24	20.00	2.4	1.8	240	YP1-M2418-24	27.02
		370	YP1-M2412-37				370	YP1-M2415-37				370	YP1-M2418-37	
		490	YP1-M2412-49				490	YP1-M2415-49				490	YP1-M2418-49	
2.7		240	YP1-M2712-24	15.39	2.7		240	YP1-M2715-24	21.94	2.7		240	YP1-M2718-24	29.62
		370	YP1-M2712-37				370	YP1-M2715-37				370	YP1-M2718-37	
		490	YP1-M2712-49				490	YP1-M2712-49				490	YP1-M2718-49	
3.0		240	YP1-M3012-24	16.78	3.0		240	YP1-M3015-24	23.89	3.0		240	YP1-M3018-24	32.21
		370	YP1-M3012-37				370	YP1-M3015-37				370	YP1-M3018-37	
		490	YP1-M3012-49				490	YP1-M3015-49				490	YP1-M3018-49	
3.3		240	YP1-M3312-24	18.17	3.3		240	YP1-M3315-24	25.84	3.3		240	YP1-M3318-24	34.81
		370	YP1-M3312-37				370	YP1-M3315-37				370	YP1-M3318-37	
		490	YP1-M3312-49				490	YP1-M3315-49				490	YP1-M3318-49	
3.6		240	YP1-M3612-24	19.56	3.6		240	YP1-M3615-24	27.79	3.6		240	YP1-M3618-24	37.41
		370	YP1-M3612-37				370	YP1-M3615-37				370	YP1-M3618-37	
		490	YP1-M3612-49				490	YP1-M3615-49				490	YP1-M3618-49	
3.9		240	YP1-M3912-24	20.95	3.9		240	YP1-M3915-24	29.74	3.9		240	YP1-M3918-24	40.00
		370	YP1-M3912-37				370	YP1-M3915-37				370	YP1-M3918-37	
		490	YP1-M3912-49				490	YP1-M3915-49				490	YP1-M3918-49	
4.2		240	YP1-M4212-24	22.34	4.2		240	YP1-M4215-24	31.69	4.2		240	YP1-M4218-24	42.60
		370	YP1-M4212-37				370	YP1-M4215-37				370	YP1-M4218-37	
		490	YP1-M4212-49				490	YP1-M4215-49				490	YP1-M4218-49	

注：Mov——为雨篷一侧悬挑梁倾覆力矩值。

YP1-M 型雨篷选用表						图集号	03G372
审核	何丽婷	校对	张伏	设计	韩凌	页	53

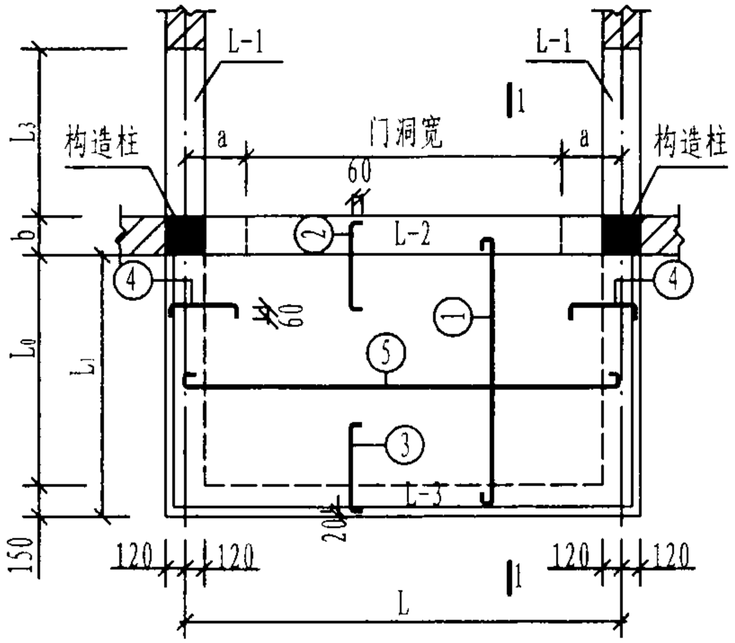

M型雨篷平面

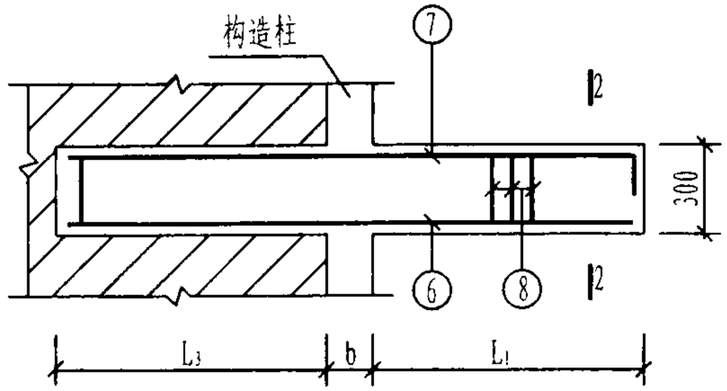

L-1

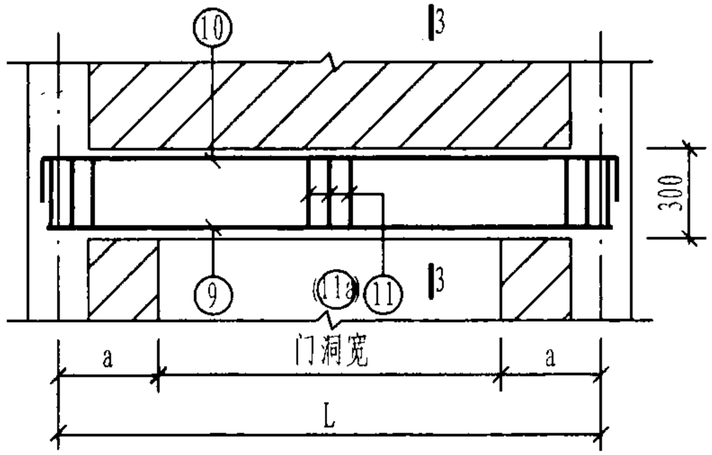

L-2

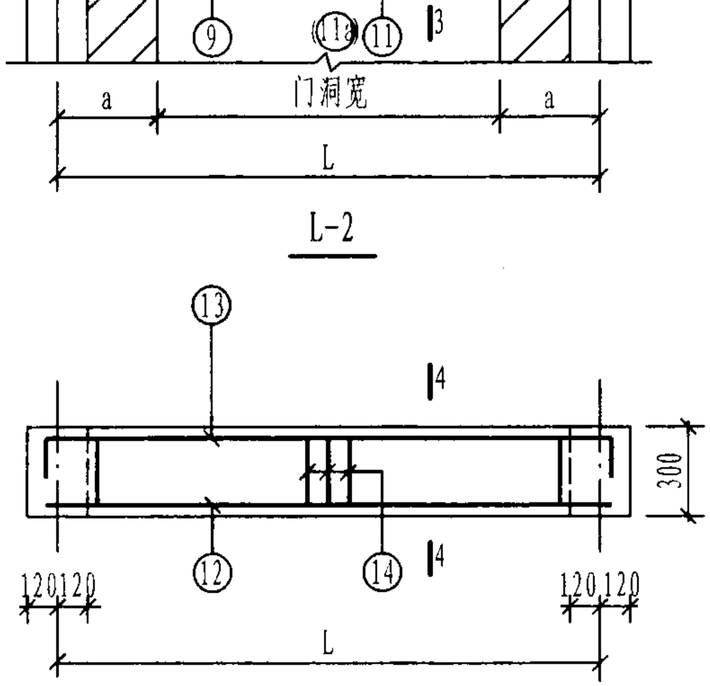

L-3

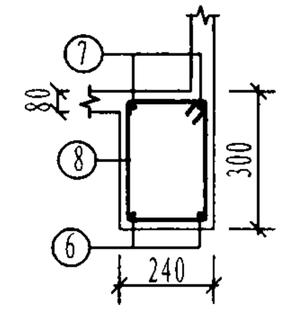

2-2

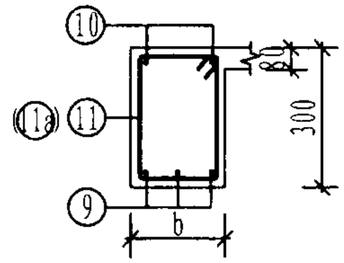

3-3

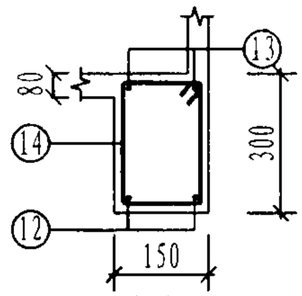

4-4

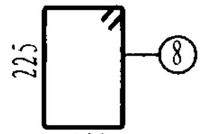

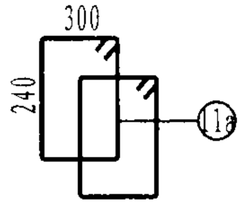

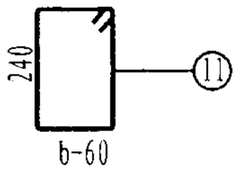

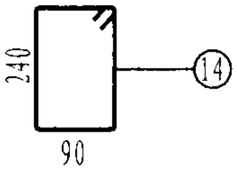

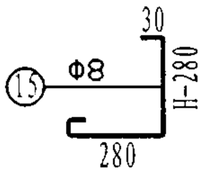

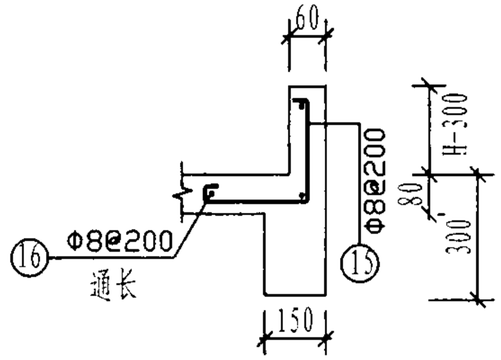

5-5

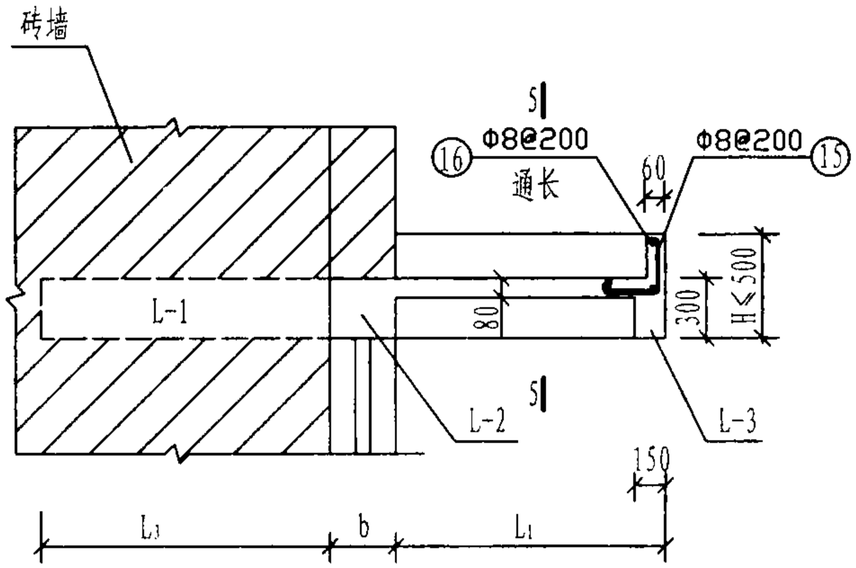

1-1

注：

1. b=240、370时，梁箍筋采用⑪筋。b=490时，梁箍筋采用⑪a筋。
2. 对于同一横墙中距L，其门洞边至L-1梁中心线的尺寸a应取300mm或450mm或600mm，由设计者自行确定。

YP1-M 型雨篷结构图（一）									图集号	03G372
审核	何丽婷	何丽婷	校对	张伏	张伏	设计	韩凌	韩凌	页	54

雨篷编号	L (mm)	L_1 (mm)	L_3 (mm)	b (mm)	雨篷主体配筋														钢筋用量 (kg)	混凝土用量 (m^3)
					①	②	③	④	⑤	⑥	⑦	⑧	⑨	⑩	⑪(⑪a)	⑫	⑬	⑭		
YP1-M2412-24	2400	1200	1200	240	11Φ8@200 L=1345	11Φ8@200 L=690	11Φ8@200 L=600	12Φ8@200 L=600	6Φ8@200 L=2500	2Φ12 L=2580	2Φ12 L=2780	14Φ8@200 L=1060	2Φ12 L=2590	2Φ12 L=2950	16Φ8@200 L=1090	2Φ12 L=2580	2Φ12 L=2980	12Φ8@200 L=910	81.6	0.87
YP1-M2412-37			1070	370	11Φ8@200 L=1410	11Φ8@200 L=820							3Φ12 L=2590	2Φ12 L=2950	16Φ8@200 L=1350				86.4	0.96
YP1-M2412-49			950	490	11Φ8@200 L=1470	11Φ8@200 L=940							4Φ12 L=2590	4Φ12 L=2950	32Φ8@200 L=1330				103.0	1.03
YP1-M2712-24	2700		1200	240	13Φ8@200 L=1345	13Φ8@200 L=690	13Φ8@200 L=600	12Φ8@200 L=600	5Φ8@250 L=2800	2Φ12 L=2580	2Φ14 L=2780	14Φ8@200 L=1060	2Φ12 L=2890	2Φ12 L=3250	17Φ8@200 L=1090	2Φ12 L=2880	2Φ12 L=3280	13Φ8@200 L=910	89.8	0.94
YP1-M2712-37			1070	370	13Φ8@200 L=1410	13Φ8@200 L=820							3Φ12 L=2890	2Φ12 L=3250	17Φ8@200 L=1350				95.1	1.03
YP1-M2712-49			950	490	13Φ8@200 L=1470	13Φ8@200 L=940							4Φ12 L=2890	4Φ12 L=3250	34Φ8@200 L=1330				113.1	1.12
YP1-M3012-24	3000		1200	240	14Φ8@200 L=1345	14Φ8@200 L=690	14Φ8@200 L=600	12Φ8@200 L=600	5Φ8@250 L=3100	2Φ12 L=2580	2Φ14 L=2780	14Φ8@200 L=1060	2Φ12 L=3190	2Φ12 L=3550	19Φ8@200 L=1090	2Φ12 L=3180	2Φ12 L=3580	15Φ8@200 L=910	95.1	1.00
YP1-M3012-37			1070	370	14Φ8@200 L=1410	14Φ8@200 L=820							3Φ12 L=3190	2Φ12 L=3550	19Φ8@200 L=1350				101.0	1.11
YP1-M3012-49			950	490	14Φ8@200 L=1470	14Φ8@200 L=940							4Φ12 L=3190	4Φ12 L=3550	38Φ8@200 L=1330				120.9	1.21
YP1-M3312-24	3300		1200	240	16Φ8@200 L=1345	16Φ8@200 L=690	16Φ8@200 L=600	12Φ8@200 L=600	5Φ8@250 L=3400	2Φ12 L=2580	2Φ14 L=2780	14Φ8@200 L=1060	2Φ12 L=3490	2Φ12 L=3850	20Φ8@200 L=1090	2Φ12 L=3480	2Φ12 L=3880	16Φ8@200 L=910	100.7	1.06
YP1-M3312-37			1070	370	16Φ8@200 L=1410	16Φ8@200 L=820							3Φ12 L=3490	2Φ12 L=3850	20Φ8@200 L=1350				107.1	1.18
YP1-M3312-49			950	490	16Φ8@200 L=1470	16Φ8@200 L=940							4Φ12 L=3490	4Φ12 L=3850	40Φ8@200 L=1330				128.4	1.29
YP1-M3612-24	3600		1200	240	17Φ8@200 L=1345	17Φ8@200 L=690	17Φ8@200 L=600	12Φ8@200 L=600	5Φ8@250 L=3700	2Φ12 L=2580	2Φ16 L=2780	14Φ8@200 L=1060	2Φ16 L=4060	2Φ12 L=4150	22Φ8@200 L=1090	2Φ12 L=3780	2Φ12 L=4180	18Φ8@200 L=910	116.2	1.13
YP1-M3612-37			1070	370	17Φ8@200 L=1410	17Φ8@200 L=820							3Φ14 L=3930	2Φ12 L=4150	22Φ8@200 L=1350				121.2	1.26
YP1-M3612-49			950	490	17Φ8@200 L=1470	17Φ8@200 L=940							4Φ14 L=3930	4Φ12 L=4150	44Φ8@200 L=1330				145.8	1.38
YP1-M3912-24	3900		1200	240	19Φ8@200 L=1345	19Φ8@200 L=690	19Φ8@200 L=600	12Φ8@200 L=600	5Φ8@250 L=4000	2Φ12 L=2580	2Φ18 L=2800	14Φ8@200 L=1060	2Φ18 L=4490	2Φ12 L=4450	23Φ8@200 L=1090	2Φ12 L=4080	2Φ12 L=4480	19Φ8@200 L=910	131.2	1.19
YP1-M3912-37			1070	370	19Φ8@200 L=1410	19Φ8@200 L=820							3Φ16 L=4360	2Φ12 L=4450	23Φ8@200 L=1350				137.7	1.34
YP1-M3912-49			950	490	19Φ8@200 L=1470	19Φ8@200 L=940							4Φ16 L=4360	4Φ12 L=4450	46Φ8@200 L=1330				165.6	1.48
YP1-M4212-24	4200		1200	240	20Φ8@200 L=1345	20Φ8@200 L=690	20Φ8@200 L=600	12Φ8@200 L=600	5Φ8@250 L=4300	2Φ12 L=2580	2Φ18 L=2800	14Φ8@200 L=1060	2Φ20 L=4920	2Φ12 L=4750	25Φ8@200 L=1090	2Φ14 L=4380	2Φ12 L=4780	21Φ8@200 L=910	145.1	1.26
YP1-M4212-37			1070	370	20Φ8@200 L=1410	20Φ8@200 L=820							3Φ18 L=4790	2Φ12 L=4750	25Φ8@200 L=1350				153.6	1.41
YP1-M4212-49			950	490	20Φ8@200 L=1470	20Φ8@200 L=940							4Φ18 L=4790	4Φ12 L=4750	50Φ8@200 L=1330				185.9	1.55

注:

1. 本图中各编号的雨篷附图见本图集第54页。
2. 钢筋用量仅统计表中所列钢筋。
3. 混凝土用量按H=500mm统计。

YP1-M 型 雨 篷 结 构 图 （二）								图集号	03G372
审核	何丽婷	何丽婷	校对	张伏	张伏	设计	韩凌	韩凌	页	55

雨篷编号	L (mm)	L_1 (mm)	L_3 (mm)	b (mm)	雨篷主体配筋														钢筋用量 (kg)	混凝土用量 (m^3)
					①	②	③	④	⑤	⑥	⑦	⑧	⑨	⑩	⑪(⑪a)	⑫	⑬	⑭		
YP1-M2415-24	2400	1500	1560	240	11Φ8@200 L=1645	11Φ8@200 L=790	11Φ8@200 L=700	14Φ8@200 L=680	7Φ8@200 L=2500	2Φ12 L=3240	2Φ16 L=3440	18Φ8@200 L=1060	2Φ12 L=2590	2Φ12 L=2950	16Φ8@200 L=1090	2Φ12 L=2580	2Φ12 L=2980	12Φ8@200 L=910	103.2	1.03
YP1-M2415-37			1430	370	11Φ8@200 L=1710	11Φ8@200 L=920							3Φ12 L=2590	2Φ12 L=2950	16Φ8@200 L=1350				108.0	1.11
YP1-M2415-49			1310	490	11Φ8@200 L=1770	11Φ8@200 L=1040							4Φ12 L=2590	4Φ12 L=2950	32Φ8@200 L=1330				124.5	1.19
YP1-M2715-24	2700		1560	240	13Φ8@200 L=1645	13Φ8@200 L=790	13Φ8@200 L=700	14Φ8@200 L=680	7Φ8@200 L=2800	2Φ12 L=3240	2Φ16 L=3440	18Φ8@200 L=1060	2Φ12 L=2890	2Φ12 L=3250	17Φ8@200 L=1090	2Φ12 L=2880	2Φ12 L=3280	13Φ8@200 L=910	109.4	1.10
YP1-M2715-37			1430	370	13Φ8@200 L=1710	13Φ8@200 L=920							3Φ12 L=2890	2Φ12 L=3250	17Φ8@200 L=1350				114.7	1.19
YP1-M2715-49			1310	490	13Φ8@200 L=1770	13Φ8@200 L=1040							4Φ12 L=2890	4Φ12 L=3250	34Φ8@200 L=1330				132.7	1.28
YP1-M3015-24	3000		1560	240	14Φ8@200 L=1645	14Φ8@200 L=790	14Φ8@200 L=700	14Φ8@200 L=680	7Φ8@200 L=3100	2Φ12 L=3240	2Φ18 L=3460	18Φ8@200 L=1060	2Φ12 L=3190	2Φ12 L=3550	19Φ8@200 L=1090	2Φ12 L=3180	2Φ12 L=3580	15Φ8@200 L=910	121.1	1.17
YP1-M3015-37			1430	370	14Φ8@200 L=1710	14Φ8@200 L=920							3Φ12 L=3190	2Φ12 L=3550	19Φ8@200 L=1350				126.9	1.28
YP1-M3015-49			1310	490	14Φ8@200 L=1770	14Φ8@200 L=1040							4Φ12 L=3190	4Φ12 L=3550	38Φ8@200 L=1330				146.8	1.38
YP1-M3315-24	3300		1560	240	16Φ8@200 L=1645	16Φ8@200 L=790	16Φ8@200 L=700	14Φ8@200 L=680	6Φ8@250 L=3400	2Φ12 L=3240	2Φ18 L=3460	18Φ8@200 L=1060	2Φ12 L=3490	2Φ12 L=3850	20Φ8@200 L=1090	2Φ12 L=3480	2Φ12 L=3880	16Φ8@200 L=910	125.9	1.24
YP1-M3315-37			1430	370	16Φ8@200 L=1710	16Φ8@200 L=920							3Φ12 L=3490	2Φ12 L=3850	20Φ8@200 L=1350				132.3	1.36
YP1-M3315-49			1310	490	16Φ8@200 L=1770	16Φ8@200 L=1040							4Φ12 L=3490	4Φ12 L=3850	40Φ8@200 L=1330				153.7	1.47
YP1-M3615-24	3600		1560	240	17Φ8@200 L=1645	17Φ8@200 L=790	17Φ8@200 L=700	14Φ8@200 L=680	6Φ8@250 L=3700	2Φ12 L=3240	2Φ20 L=3480	18Φ8@200 L=1060	2Φ16 L=4060	2Φ12 L=4150	22Φ8@200 L=1090	2Φ12 L=3780	2Φ12 L=4180	18Φ8@200 L=910	144.3	1.31
YP1-M3615-37			1430	370	17Φ8@200 L=1710	17Φ8@200 L=920							3Φ14 L=3930	2Φ12 L=4150	22Φ8@200 L=1350				149.3	1.44
YP1-M3615-49			1310	490	17Φ8@200 L=1770	17Φ8@200 L=1040							4Φ14 L=3930	4Φ12 L=4150	44Φ8@200 L=1330				173.9	1.56
YP1-M3915-24	3900		1560	240	19Φ8@200 L=1645	19Φ8@200 L=790	19Φ8@200 L=700	14Φ8@200 L=680	6Φ8@250 L=4000	2Φ12 L=3240	2Φ20 L=3480	18Φ8@200 L=1060	2Φ18 L=4490	2Φ12 L=4450	23Φ8@200 L=1090	2Φ14 L=4080	2Φ12 L=4480	19Φ8@200 L=910	157.6	1.38
YP1-M3915-37			1430	370	19Φ8@200 L=1710	19Φ8@200 L=920							3Φ16 L=4360	2Φ12 L=4450	23Φ8@200 L=1350				164.1	1.53
YP1-M3915-49			1310	490	19Φ8@200 L=1770	19Φ8@200 L=1040							4Φ16 L=4360	4Φ12 L=4450	46Φ8@200 L=1330				192.1	1.66
YP1-M4215-24	4200		1560	240	20Φ8@200 L=1645	20Φ8@200 L=790	20Φ8@200 L=700	14Φ8@200 L=680	6Φ8@250 L=4300	2Φ12 L=3240	2Φ20 L=3480	18Φ8@200 L=1060	2Φ20 L=4920	2Φ12 L=4750	25Φ8@200 L=1090	2Φ14 L=4380	2Φ12 L=4780	21Φ8@200 L=910	168.9	1.45
YP1-M4215-37			1430	370	20Φ8@200 L=1710	20Φ8@200 L=920							3Φ20 L=4920	2Φ12 L=4750	25Φ8@200 L=1350				185.1	1.61
YP1-M4215-49			1310	490	20Φ8@200 L=1770	20Φ8@200 L=1040							4Φ18 L=4790	4Φ12 L=4750	50Φ8@200 L=1330				209.7	1.75

注:

1. 本图中各编号的雨篷附图见本图集第54页。
2. 钢筋用量仅统计表中所列钢筋。
3. 混凝土用量按H=500mm统计。

YP1-M 型 雨 篷 结 构 图 （三）									图集号	03G372
审核	何丽婷	何丽婷	校对	张伏	张伏	设计	韩凌	韩凌	页	56

雨篷编号	L (mm)	L_1 (mm)	L_3 (mm)	b (mm)	雨篷主体配筋 ①	②	③	④	⑤	⑥	⑦	⑧	⑨	⑩	⑪(⑪a)	⑫	⑬	⑭	钢筋用量 (kg)	混凝土用量 (m^3)
YP1-M2418-24	2400	1800	1920	240	11Φ8@200 L=1945	11Φ8@200 L=890	11Φ8@200 L=800	18Φ8@200 L=750	9Φ8@200 L=2500	2Φ12 L=3900	2Φ18 L=4120	21Φ8@200 L=1060	2Φ12 L=2590	2Φ12 L=2950	16Φ8@200 L=1090	2Φ12 L=2580	2Φ12 L=2980	12Φ8@200 L=910	124.9	1.18
YP1-M2418-37			1790	370	11Φ8@200 L=2010	11Φ8@200 L=1020							3Φ12 L=2590	2Φ12 L=2950	16Φ8@200 L=1350				129.7	1.26
YP1-M2418-49			1670	490	11Φ8@200 L=2070	11Φ8@200 L=1140							4Φ12 L=2590	4Φ12 L=2950	32Φ8@200 L=1330				146.2	1.34
YP1-M2718-24	2700		1920	240	13Φ8@200 L=1945	13Φ8@200 L=890	13Φ8@200 L=800	18Φ8@200 L=750	9Φ8@200 L=2800	2Φ12 L=3900	2Φ20 L=4140	21Φ8@200 L=1060	2Φ12 L=2890	2Φ12 L=3250	17Φ8@200 L=1090	2Φ12 L=2880	2Φ12 L=3280	13Φ8@200 L=910	139.6	1.26
YP1-M2718-37			1790	370	13Φ8@200 L=2010	13Φ8@200 L=1020							3Φ12 L=2890	2Φ12 L=3250	17Φ8@200 L=1350				144.9	1.36
YP1-M2718-49			1670	490	13Φ8@200 L=2070	13Φ8@200 L=1140							4Φ12 L=2890	4Φ12 L=3250	34Φ8@200 L=1330				62.9	1.44
YP1-M3018-24	3000		1920	240	14Φ8@200 L=1945	14Φ8@200 L=890	14Φ8@200 L=800	18Φ8@200 L=750	9Φ8@200 L=3100	2Φ12 L=3900	2Φ20 L=4140	21Φ8@200 L=1060	2Φ12 L=3190	2Φ12 L=3550	19Φ8@200 L=1090	2Φ12 L=3180	2Φ12 L=3580	15Φ8@200 L=910	145.8	1.34
YP1-M3018-37			1790	370	14Φ8@200 L=2010	14Φ8@200 L=1020							3Φ12 L=3190	2Φ12 L=3550	19Φ8@200 L=1350				151.7	1.44
YP1-M3018-49			1670	490	14Φ8@200 L=2070	14Φ8@200 L=1140							4Φ12 L=3190	4Φ12 L=3550	38Φ8@200 L=1330				171.6	1.55
YP1-M3318-24	3300		1920	240	16Φ8@200 L=1945	16Φ8@200 L=890	16Φ8@200 L=800	18Φ8@200 L=750	9Φ8@200 L=3400	2Φ12 L=3900	2Φ22 L=4160	21Φ8@200 L=1060	2Φ14 L=3630	2Φ12 L=3850	20Φ8@200 L=1090	2Φ12 L=3480	2Φ12 L=3880	16Φ8@200 L=910	164.0	1.42
YP1-M3318-37			1790	370	16Φ8@200 L=2010	16Φ8@200 L=1020							3Φ12 L=3490	2Φ12 L=3850	20Φ8@200 L=1350				167.8	1.54
YP1-M3318-49			1670	490	16Φ8@200 L=2070	16Φ8@200 L=1140							4Φ12 L=3490	4Φ12 L=3850	40Φ8@200 L=1330				189.2	1.65
YP1-M3618-24	3600		1920	240	17Φ8@200 L=1945	17Φ8@200 L=890	17Φ8@200 L=800	18Φ8@200 L=750	9Φ8@200 L=3700	2Φ12 L=3900	2Φ22 L=4160	21Φ8@200 L=1060	2Φ16 L=4060	2Φ12 L=4150	22Φ8@200 L=1090	2Φ12 L=3780	2Φ12 L=4180	18Φ8@200 L=910	173.7	1.49
YP1-M3618-37			1790	370	17Φ8@200 L=2010	17Φ8@200 L=1020							3Φ14 L=3930	2Φ12 L=4150	22Φ8@200 L=1350				178.7	1.63
YP1-M3618-49			1670	490	17Φ8@200 L=2070	17Φ8@200 L=1140							4Φ14 L=3930	4Φ12 L=4150	44Φ8@200 L=1330				203.4	1.75
YP1-M3918-24	3900		1920	240	19Φ8@200 L=1945	19Φ8@200 L=890	19Φ8@200 L=800	18Φ8@200 L=750	7Φ8@250 L=4000	2Φ12 L=3900	2Φ25 L=4200	21Φ8@200 L=1060	2Φ20 L=4620	2Φ12 L=4450	23Φ8@200 L=1090	2Φ14 L=4080	2Φ12 L=4480	19Φ8@200 L=910	204.5	1.57
YP1-M3918-37			1790	370	19Φ8@200 L=2010	19Φ8@200 L=1020							3Φ18 L=4490	2Φ12 L=4450	23Φ8@200 L=1350				212.4	1.72
YP1-M3918-49			1670	490	19Φ8@200 L=2070	19Φ8@200 L=1140							4Φ16 L=4360	4Φ12 L=4450	46Φ8@200 L=1330				234.1	1.85
YP1-M4218-24	4200		1920	240	20Φ8@200 L=1945	20Φ8@200 L=890	20Φ8@200 L=800	18Φ8@200 L=750	7Φ8@250 L=4300	2Φ12 L=3900	2Φ25 L=4200	21Φ8@200 L=1060	2Φ22 L=5060	2Φ12 L=4750	25Φ8@200 L=1090	2Φ16 L=4380	2Φ12 L=4780	21Φ8@200 L=910	221.3	1.65
YP1-M4218-37			1790	370	20Φ8@200 L=2010	20Φ8@200 L=1020							3Φ20 L=4920	2Φ12 L=4750	25Φ8@200 L=1350				231.6	1.81
YP1-M4218-49			1670	490	20Φ8@200 L=2070	20Φ8@200 L=1140							4Φ18 L=4790	4Φ12 L=4750	50Φ8@200 L=1330				256.2	1.95

注:

1. 本图中各编号的雨篷附图见本图集第54页。
2. 钢筋用量仅统计表中所列钢筋。
3. 混凝土用量按H=500mm统计。

YP1-M 型 雨 篷 结 构 图 （四）								图集号	03G372
审核	何丽婷	何丽婷	校对	张伏	张伏	设计	韩凌	韩凌	页	57

YP1-N 型雨篷选用表

横墙中距 L (m)	挑出长度 L_1 (m)	墙厚 (mm)	雨篷编号	Mov (kN·m)	横墙中距 L (m)	挑出长度 L_1 (m)	墙厚 (mm)	雨篷编号	Mov (kN·m)	横墙中距 L (m)	挑出长度 L_1 (m)	墙厚 (mm)	雨篷编号	Mov (kN·m)
2.4	1.2	240	YP1-N2412-24	23.24	2.4	1.5	240	YP1-N2415-24	32.69	2.4	1.8	240	YP1-N2418-24	43.72
		370	YP1-N2412-37				370	YP1-N2415-37				370	YP1-N2418-37	
		490	YP1-N2412-49				490	YP1-N2415-49				490	YP1-N2418-49	
2.7		240	YP1-N2712-24	25.09	2.7		240	YP1-N2715-24	35.20	2.7		240	YP1-N2718-24	46.98
		370	YP1-N2712-37				370	YP1-N2715-37				370	YP1-N2718-37	
		490	YP1-N2712-49				490	YP1-N2712-49				490	YP1-N2718-49	
3.0		240	YP1-N3012-24	26.93	3.0		240	YP1-N3015-24	37.70	3.0		240	YP1-N3018-24	50.24
		370	YP1-N3012-37				370	YP1-N3015-37				370	YP1-N3018-37	
		490	YP1-N3012-49				490	YP1-N3015-49				490	YP1-N3018-49	
3.3		240	YP1-N3312-24	28.78	3.3		240	YP1-N3315-24	40.21	3.3		240	YP1-N3318-24	53.51
		370	YP1-N3312-37				370	YP1-N3315-37				370	YP1-N3318-37	
		490	YP1-N3312-49				490	YP1-N3315-49				490	YP1-N3318-49	
3.6		240	YP1-N3612-24	30.62	3.6		240	YP1-N3615-24	42.71	3.6		240	YP1-N3618-24	56.77
		370	YP1-N3612-37				370	YP1-N3615-37				370	YP1-N3618-37	
		490	YP1-N3612-49				490	YP1-N3615-49				490	YP1-N3618-49	
3.9		240	YP1-N3912-24	32.46	3.9		240	YP1-N3915-24	45.22	3.9		240	YP1-N3918-24	60.03
		370	YP1-N3912-37				370	YP1-N3915-37				370	YP1-N3918-37	
		490	YP1-N3912-49				490	YP1-N3915-49				490	YP1-N3918-49	
4.2		240	YP1-N4212-24	34.31	4.2		240	YP1-N4215-24	47.72	4.2		240	YP1-N4218-24	63.30
		370	YP1-N4212-37				370	YP1-N4215-37				370	YP1-N4218-37	
		490	YP1-N4212-49				490	YP1-N4215-49				490	YP1-N4218-49	

注：Mov——为雨篷一侧悬挑梁倾覆力矩值。

YP1-N 型雨篷选用表								图集号	03G372
审核	何丽婷	何丽婷	校对	张伏	张伏	设计	韩凌	韩凌	页	58

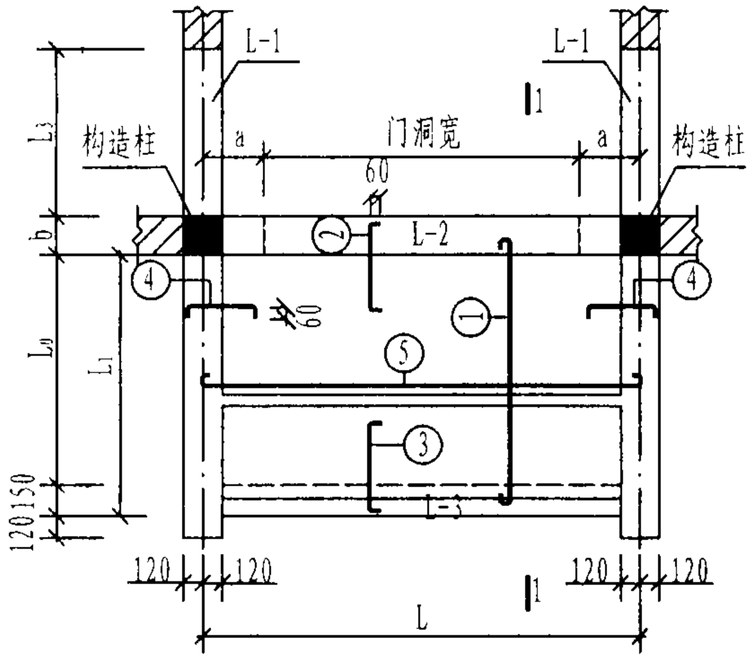

N型雨篷平面

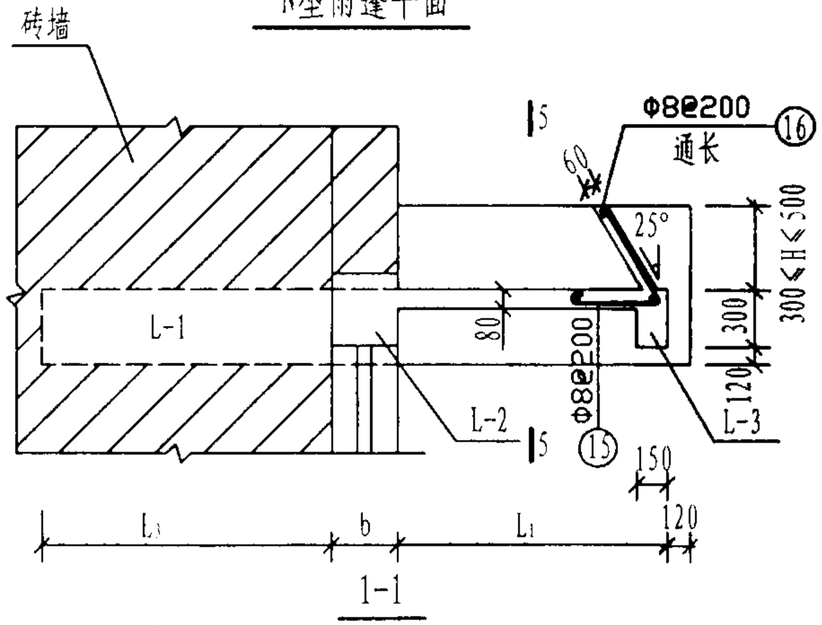

1-1

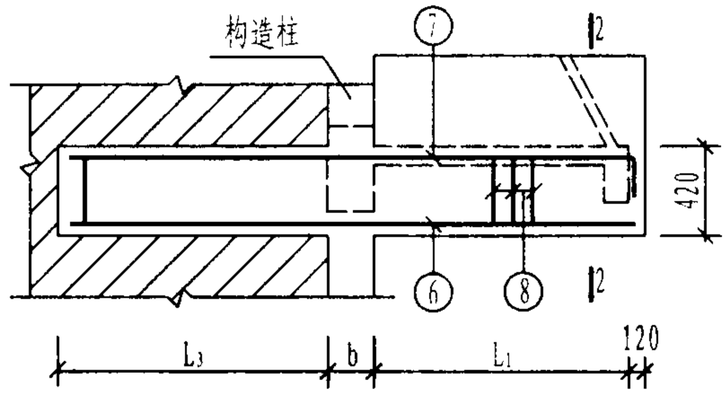

L-1

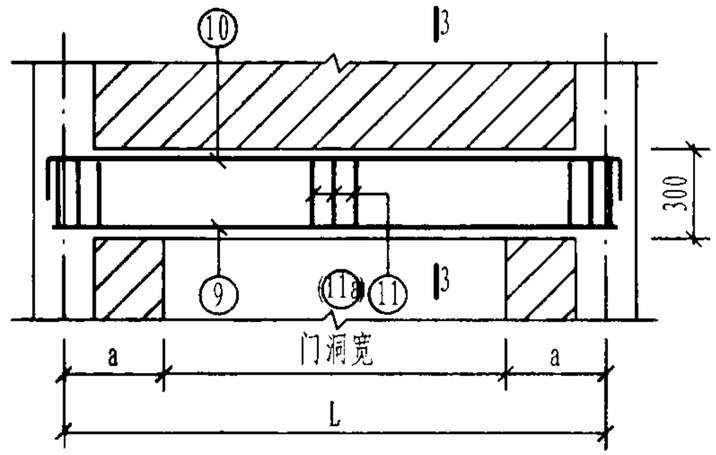

L-2

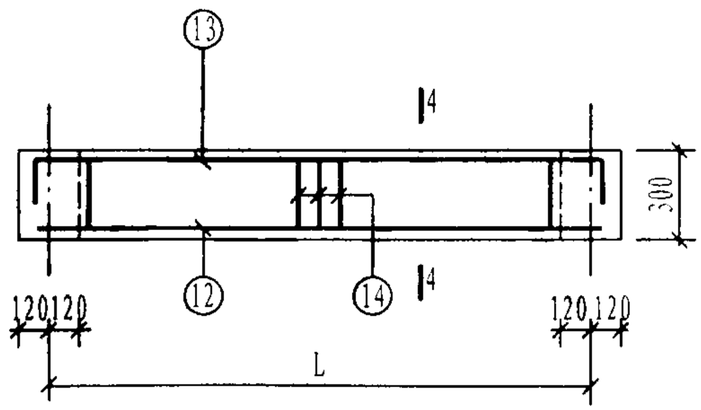

L-3

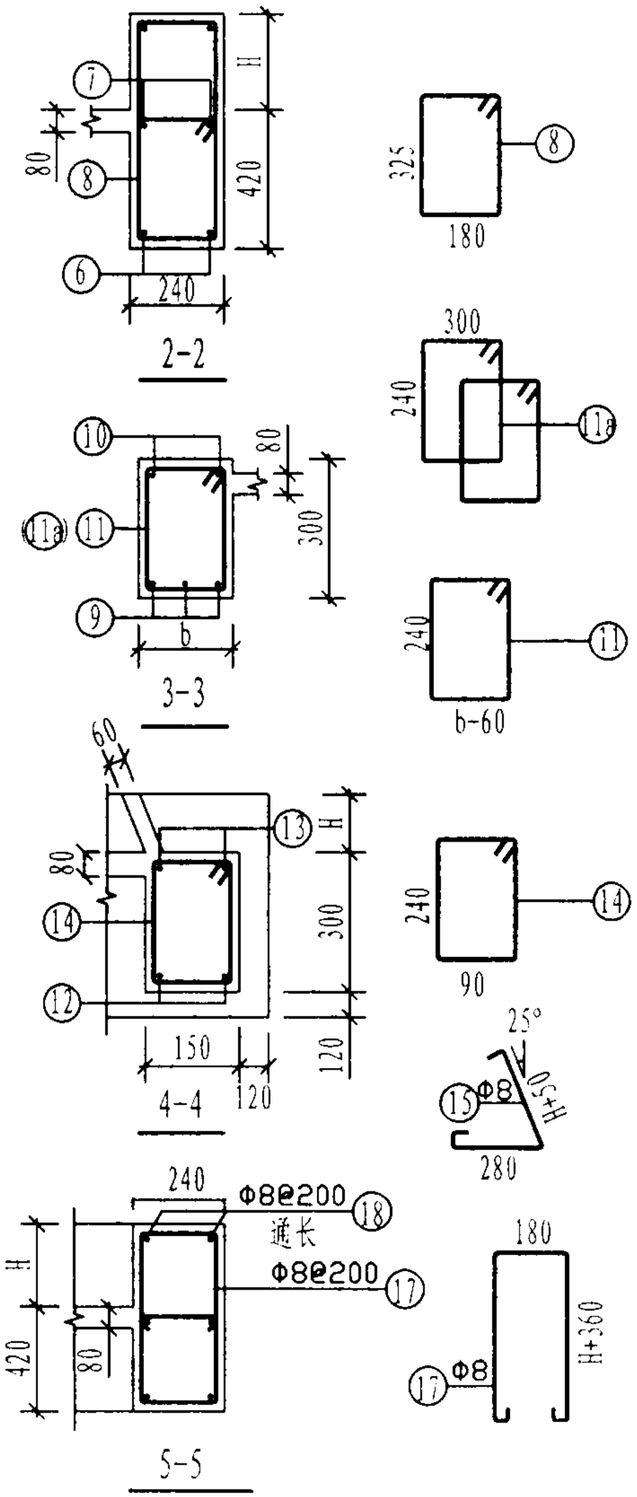

注：

1. b=240、370时，梁箍筋采用⑪筋。b=490时，梁箍筋采用⑪a筋。
2. H的选用范围由300～500，由设计选用者自行选定。
3. 对于同一横墙中距L，其门洞边至L-1梁中心线的尺寸a应取300mm或450mm或600mm，由设计选用者自行确定。

YP1-N 型雨篷结构图（一）								图集号	03G372
审核	何丽婷	何丽婷	校对	张伏	张伏	设计	韩凌	韩凌	页	59

雨篷编号	L (mm)	L_1 (mm)	L_3 (mm)	b (mm)	雨篷主体配筋 ①	②	③	④	⑤	⑥	⑦	⑧	⑨	⑩	⑪(⑪a)	⑫	⑬	⑭	钢筋用量 (kg)	混凝土用量 (m^3)
YP1-N2412-24	2400	1200	1344	240	11Φ8@200 L=1345	11Φ8@200 L=690	11Φ8@200 L=600	12Φ8@200 L=600	6Φ8@200 L=2500	2Φ14 L=2845	2Φ14 L=3045	16Φ8@200 L=1280	2Φ12 L=2590	2Φ12 L=2950	16Φ8@200 L=1090	2Φ12 L=2580	2Φ12 L=2980	12Φ8@200 L=910	95.5	1.77
YP1-N2412-37			1214	370	11Φ8@200 L=1410	11Φ8@200 L=820							3Φ12 L=2590	2Φ12 L=2950	16Φ8@200 L=1350				100.3	1.86
YP1-N2412-49			1094	490	11Φ8@200 L=1470	11Φ8@200 L=940							4Φ12 L=2590	4Φ12 L=2950	32Φ8@200 L=1330				116.8	1.93
YP1-N2712-24	2700		1344	240	13Φ8@200 L=1345	13Φ8@200 L=690	13Φ8@200 L=600	12Φ8@200 L=600	5Φ8@250 L=2800	2Φ14 L=2845	2Φ14 L=3045	16Φ8@200 L=1280	2Φ12 L=2890	2Φ12 L=3250	17Φ8@200 L=1090	2Φ12 L=2880	2Φ12 L=3280	13Φ8@200 L=910	100.1	1.94
YP1-N2712-37			1214	370	13Φ8@200 L=1410	13Φ8@200 L=820							3Φ12 L=2890	2Φ12 L=3250	17Φ8@200 L=1350				105.4	2.03
YP1-N2712-49			1094	490	13Φ8@200 L=1470	13Φ8@200 L=940							4Φ12 L=2890	4Φ12 L=3250	34Φ8@200 L=1330				123.4	2.12
YP1-N3012-24	3000		1344	240	14Φ8@200 L=1345	14Φ8@200 L=690	14Φ8@200 L=600	12Φ8@200 L=600	5Φ8@250 L=3100	2Φ14 L=2845	2Φ14 L=3045	16Φ8@200 L=1280	2Φ12 L=3190	2Φ12 L=3550	19Φ8@200 L=1090	2Φ12 L=3180	2Φ12 L=3580	15Φ8@200 L=910	105.4	2.10
YP1-N3012-37			1214	370	14Φ8@200 L=1410	14Φ8@200 L=820							3Φ12 L=3190	2Φ12 L=3550	19Φ8@200 L=1350				111.2	2.21
YP1-N3012-49			1094	490	14Φ8@200 L=1470	14Φ8@200 L=940							4Φ12 L=3190	4Φ12 L=3550	38Φ8@200 L=1330				131.1	2.31
YP1-N3312-24	3300		1344	240	16Φ8@200 L=1345	16Φ8@200 L=690	16Φ8@200 L=600	12Φ8@200 L=600	5Φ8@250 L=3400	2Φ14 L=2845	2Φ16 L=3045	16Φ8@200 L=1280	2Φ14 L=3630	2Φ12 L=3850	20Φ8@200 L=1090	2Φ12 L=3480	2Φ12 L=3880	16Φ8@200 L=910	118.0	2.26
YP1-N3312-37			1214	370	16Φ8@200 L=1410	16Φ8@200 L=820							3Φ12 L=3490	2Φ12 L=3850	20Φ8@200 L=1350				121.8	2.38
YP1-N3312-49			1094	490	16Φ8@200 L=1470	16Φ8@200 L=940							4Φ12 L=3490	4Φ12 L=3850	40Φ8@200 L=1330				143.2	2.49
YP1-N3612-24	3600		1344	240	17Φ8@200 L=1345	17Φ8@200 L=690	17Φ8@200 L=600	12Φ8@200 L=600	5Φ8@250 L=3700	2Φ14 L=2845	2Φ16 L=3045	16Φ8@200 L=1280	2Φ16 L=4060	2Φ12 L=4150	22Φ8@200 L=1090	2Φ12 L=3780	2Φ12 L=4180	18Φ8@200 L=910	126.9	2.43
YP1-N3612-37			1214	370	17Φ8@200 L=1410	17Φ8@200 L=820							3Φ14 L=3930	2Φ12 L=4150	22Φ8@200 L=1350				131.9	2.56
YP1-N3612-49			1094	490	17Φ8@200 L=1470	17Φ8@200 L=940							4Φ14 L=3930	4Φ12 L=4150	44Φ8@200 L=1330				156.5	2.68
YP1-N3912-24	3900		1344	240	19Φ8@200 L=1345	19Φ8@200 L=690	19Φ8@200 L=600	12Φ8@200 L=600	5Φ8@250 L=4000	2Φ14 L=2845	2Φ16 L=3045	16Φ8@200 L=1280	2Φ18 L=4490	2Φ12 L=4450	23Φ8@200 L=1090	2Φ14 L=4080	2Φ12 L=4480	19Φ8@200 L=910	139.6	2.59
YP1-N3912-37			1214	370	19Φ8@200 L=1410	19Φ8@200 L=820							3Φ16 L=4360	2Φ12 L=4450	23Φ8@200 L=1350				146.1	2.74
YP1-N3912-49			1094	490	19Φ8@200 L=1470	19Φ8@200 L=940							4Φ16 L=4360	4Φ12 L=4450	46Φ8@200 L=1330				174.1	2.87
YP1-N4212-24	4200		1344	240	20Φ8@200 L=1345	20Φ8@200 L=690	20Φ8@200 L=600	12Φ8@200 L=600	5Φ8@250 L=4300	2Φ14 L=2845	2Φ16 L=3045	16Φ8@200 L=1280	2Φ20 L=4920	2Φ12 L=4750	25Φ8@200 L=1090	2Φ16 L=4380	2Φ12 L=4780	21Φ8@200 L=910	154.2	2.76
YP1-N4212-37			1214	370	20Φ8@200 L=1410	20Φ8@200 L=820							3Φ20 L=4920	2Φ12 L=4750	25Φ8@200 L=1350				170.4	2.91
YP1-N4212-49			1094	490	20Φ8@200 L=1470	20Φ8@200 L=940							4Φ18 L=4790	4Φ12 L=4750	50Φ8@200 L=1330				195.0	3.06

注:

1. 本图中各编号的雨篷附图见本图集第59页。
2. 钢筋用量仅统计表中所列钢筋。
3. 混凝土用量按H=500mm统计。

YP1-N 型 雨 篷 结 构 图 （二）								图集号	03G372
审核	何丽婷	何丽婷	校对	张伏	张伏	设计	韩凌	韩凌	页	60

雨篷编号	L (mm)	L_1 (mm)	L_3 (mm)	b (mm)	雨篷主体配筋 ①	②	③	④	⑤	⑥	⑦	⑧	⑨	⑩	⑪(⑪a)	⑫	⑬	⑭	钢筋用量 (kg)	混凝土用量 (m^3)
YP1-N2415-24	2400	1500	1704	240	11Φ8@200 L=1645	11Φ8@200 L=790	11Φ8@200 L=700	14Φ8@200 L=680	7Φ8@200 L=2500	2Φ14 L=3505	2Φ16 L=3705	19Φ8@200 L=1280	2Φ12 L=2590	2Φ12 L=2950	16Φ8@200 L=1090	2Φ12 L=2580	2Φ12 L=2980	12Φ8@200 L=910	114.4	1.96
YP1-N2415-37			1574	370	11Φ8@200 L=1710	11Φ8@200 L=920							3Φ12 L=2590	2Φ12 L=2950	16Φ8@200 L=1350				119.2	2.04
YP1-N2415-49			1454	490	11Φ8@200 L=1770	11Φ8@200 L=1040							4Φ12 L=2590	4Φ12 L=2950	32Φ8@200 L=1330				135.7	2.12
YP1-N2715-24	2700		1704	240	13Φ8@200 L=1645	13Φ8@200 L=790	13Φ8@200 L=700	14Φ8@200 L=680	7Φ8@200 L=2800	2Φ14 L=3505	2Φ18 L=3720	19Φ8@200 L=1280	2Φ12 L=2890	2Φ12 L=3250	17Φ8@200 L=1090	2Φ12 L=2880	2Φ12 L=3280	13Φ8@200 L=910	126.9	2.13
YP1-N2715-37			1574	370	13Φ8@200 L=1710	13Φ8@200 L=920							3Φ12 L=2890	2Φ12 L=3250	17Φ8@200 L=1350				132.2	2.22
YP1-N2715-49			1454	490	13Φ8@200 L=1770	13Φ8@200 L=1040							4Φ12 L=2890	4Φ12 L=3250	34Φ8@200 L=1330				150.2	2.31
YP1-N3015-24	3000		1704	240	14Φ8@200 L=1645	14Φ8@200 L=790	14Φ8@200 L=700	14Φ8@200 L=680	7Φ8@200 L=3100	2Φ14 L=3505	2Φ18 L=3720	19Φ8@200 L=1280	2Φ12 L=3190	2Φ12 L=3550	19Φ8@200 L=1090	2Φ12 L=3180	2Φ12 L=3580	15Φ8@200 L=910	132.7	2.30
YP1-N3015-37			1574	370	14Φ8@200 L=1710	14Φ8@200 L=920							3Φ12 L=3190	2Φ12 L=3550	19Φ8@200 L=1350				138.5	2.41
YP1-N3015-49			1454	490	14Φ8@200 L=1770	14Φ8@200 L=1040							4Φ12 L=3190	4Φ12 L=3550	38Φ8@200 L=1330				158.4	2.51
YP1-N3315-24	3300		1704	240	16Φ8@200 L=1645	16Φ8@200 L=790	16Φ8@200 L=700	14Φ8@200 L=680	6Φ8@250 L=3400	2Φ14 L=3505	2Φ18 L=3720	19Φ8@200 L=1280	2Φ14 L=3630	2Φ12 L=3850	20Φ8@200 L=1090	2Φ12 L=3480	2Φ12 L=3880	16Φ8@200 L=910	140.1	2.47
YP1-N3315-37			1574	370	16Φ8@200 L=1710	16Φ8@200 L=920							3Φ12 L=3490	2Φ12 L=3850	20Φ8@200 L=1350				143.9	2.59
YP1-N3315-49			1454	490	16Φ8@200 L=1770	16Φ8@200 L=1040							4Φ12 L=3490	4Φ12 L=3850	40Φ8@200 L=1330				165.3	2.70
YP1-N3615-24	3600		1704	240	17Φ8@200 L=1645	17Φ8@200 L=790	17Φ8@200 L=700	14Φ8@200 L=680	6Φ8@250 L=3700	2Φ14 L=3505	2Φ20 L=3745	19Φ8@200 L=1280	2Φ16 L=4060	2Φ12 L=4150	22Φ8@200 L=1090	2Φ14 L=3780	2Φ12 L=4180	18Φ8@200 L=910	156.5	2.64
YP1-N3615-37			1574	370	17Φ8@200 L=1710	17Φ8@200 L=920							3Φ14 L=3930	2Φ12 L=4150	22Φ8@200 L=1350				161.5	2.77
YP1-N3615-49			1454	490	17Φ8@200 L=1770	17Φ8@200 L=1040							4Φ14 L=3930	4Φ12 L=4150	44Φ8@200 L=1330				186.1	2.90
YP1-N3915-24	3900		1704	240	19Φ8@200 L=1645	19Φ8@200 L=790	19Φ8@200 L=700	14Φ8@200 L=680	6Φ8@250 L=4000	2Φ14 L=3505	2Φ20 L=3745	19Φ8@200 L=1280	2Φ18 L=4490	2Φ12 L=4450	23Φ8@200 L=1090	2Φ14 L=4080	2Φ12 L=4480	19Φ8@200 L=910	169.7	2.81
YP1-N3915-37			1574	370	19Φ8@200 L=1710	19Φ8@200 L=920							3Φ18 L=4490	2Φ12 L=4450	23Φ8@200 L=1350				182.5	2.96
YP1-M3915-49			1454	490	19Φ8@200 L=1770	19Φ8@200 L=1040							4Φ16 L=4360	4Φ12 L=4450	46Φ8@200 L=1330				204.2	3.09
YP1-N4215-24	4200		1704	240	20Φ8@200 L=1645	20Φ8@200 L=790	20Φ8@200 L=700	14Φ8@200 L=680	6Φ8@250 L=4300	2Φ14 L=3505	2Φ20 L=3745	19Φ8@200 L=1280	2Φ22 L=5060	2Φ12 L=4750	25Φ8@200 L=1090	2Φ16 L=4380	2Φ12 L=4780	21Φ8@200 L=910	187.3	3.00
YP1-N4215-37			1574	370	20Φ8@200 L=1710	20Φ8@200 L=920							3Φ20 L=4920	2Φ12 L=4750	25Φ8@200 L=1350				197.6	3.14
YP1-N4215-49			1454	490	20Φ8@200 L=1770	20Φ8@200 L=1040							4Φ18 L=4790	4Φ12 L=4750	50Φ8@200 L=1330				222.1	3.28

注:

1. 本图中各编号的雨篷附图见本图集第59页。
2. 钢筋用量仅统计表中所列钢筋。
3. 混凝土用量按H=500mm统计。

YP1-N 型 雨 篷 结 构 图 （三）								图集号	03G372
审核	何丽婷	何丽婷	校对	张伏	张伏	设计	韩凌	韩凌	页	61

雨篷编号	L (mm)	L_1 (mm)	L_3 (mm)	b (mm)	雨篷主体配筋 ①	②	③	④	⑤	⑥	⑦	⑧	⑨	⑩	⑪(⑪a)	⑫	⑬	⑭	钢筋用量 (kg)	混凝土用量 (m^3)
YP1-N2418-24	2400	1800	2064	240	11Φ8@200 L=1945	11Φ8@200 L=890	11Φ8@200 L=800	18Φ8@200 L=750	9Φ8@200 L=2500	2Φ14 L=4165	2Φ20 L=4405	22Φ8@200 L=1280	2Φ12 L=2590	2Φ12 L=2950	16Φ8@200 L=1090	2Φ12 L=2580	2Φ12 L=2980	12Φ8@200 L=910	146.3	2.14
YP1-N2418-37			1934	370	11Φ8@200 L=2010	11Φ8@200 L=1020							3Φ12 L=2590	2Φ12 L=2950	16Φ8@200 L=1350				151.1	2.22
YP1-N2418-49			1814	490	11Φ8@200 L=2070	11Φ8@200 L=1140							4Φ12 L=2590	4Φ12 L=2950	32Φ8@200 L=1330				167.6	2.30
YP1-N2718-24	2700		2064	240	13Φ8@200 L=1945	13Φ8@200 L=890	13Φ8@200 L=800	18Φ8@200 L=750	9Φ8@200 L=2800	2Φ14 L=4165	2Φ20 L=4405	22Φ8@200 L=1280	2Φ12 L=2890	2Φ12 L=3250	17Φ8@200 L=1090	2Φ12 L=2880	2Φ12 L=3280	13Φ8@200 L=910	153.2	2.32
YP1-N2718-37			1934	370	13Φ8@200 L=2010	13Φ8@200 L=1020							3Φ12 L=2890	2Φ12 L=3250	17Φ8@200 L=1350				158.5	2.42
YP1-N2718-49			1814	490	13Φ8@200 L=2070	13Φ8@200 L=1140							4Φ12 L=2890	4Φ12 L=3250	34Φ8@200 L=1330				176.5	2.50
YP1-N3018-24	3000		2064	240	14Φ8@200 L=1945	14Φ8@200 L=890	14Φ8@200 L=8[illegible]	18Φ8@200 L=750	9Φ8@200 L=3100	2Φ14 L=4165	2Φ22 L=4430	22Φ8@200 L=1280	2Φ12 L=3190	2Φ12 L=3550	19Φ8@200 L=1090	2Φ12 L=3180	2Φ12 L=3580	15Φ8@200 L=910	168.8	2.50
YP1-N3018-37			1934	370	14Φ8@200 L=2010	14Φ8@200 L=1020							3Φ12 L=3190	2Φ12 L=3550	19Φ8@200 L=1350				174.6	2.61
YP1-N3018-49			1814	490	14Φ8@200 L=2070	14Φ8@200 L=1140							4Φ12 L=3190	4Φ12 L=3550	38Φ8@200 L=1330				194.5	2.71
YP1-N3318-24	3300		2064	240	16Φ8@200 L=1945	16Φ8@200 L=890	16Φ8@200 L=800	18Φ8@200 L=750	9Φ8@200 L=3400	2Φ14 L=4165	2Φ22 L=4430	22Φ8@200 L=1280	2Φ14 L=3630	2Φ12 L=3850	20Φ8@200 L=1090	2Φ12 L=3480	2Φ12 L=3880	16Φ8@200 L=910	178.2	2.68
YP1-N3318-37			1934	370	16Φ8@200 L=2010	16Φ8@200 L=1020							3Φ12 L=3490	2Φ12 L=3850	20Φ8@200 L=1350				182.0	2.80
YP1-N3318-49			1814	490	16Φ8@200 L=2070	16Φ8@200 L=1140							4Φ12 L=3490	4Φ12 L=3850	40Φ8@200 L=1330				203.3	2.91
YP1-N3618-24	3600		2064	240	17Φ8@200 L=1945	17Φ8@200 L=890	17Φ8@200 L=800	18Φ8@200 L=750	9Φ8@200 L=3700	2Φ14 L=4165	2Φ25 L=4465	22Φ8@200 L=1280	2Φ16 L=4060	2Φ12 L=4150	22Φ8@200 L=1090	2Φ14 L=3780	2Φ12 L=4180	18Φ8@200 L=910	203.8	2.86
YP1-N3618-37			1934	370	17Φ8@200 L=2010	17Φ8@200 L=1020							3Φ16 L=4060	2Φ12 L=4150	22Φ8@200 L=1350				213.7	2.99
YP1-N3618-49			1814	490	17Φ8@200 L=2070	17Φ8@200 L=1140							4Φ14 L=3930	4Φ12 L=4150	44Φ8@200 L=1330				233.4	3.11
YP1-N3918-24	3900		2064	240	19Φ8@200 L=1945	19Φ8@200 L=890	19Φ8@200 L=800	18Φ8@200 L=750	7Φ8@250 L=4000	2Φ14 L=4165	2Φ25 L=4465	22Φ8@200 L=1280	2Φ20 L=4620	2Φ12 L=4450	23Φ8@200 L=1090	2Φ16 L=4080	2Φ12 L=4480	19Φ8@200 L=910	219.5	3.04
YP1-N3918-37			1934	370	19Φ8@200 L=2010	19Φ8@200 L=1020							3Φ18 L=4490	2Φ12 L=4450	23Φ8@200 L=1350				227.4	3.18
YP1-N3918-49			1814	490	19Φ8@200 L=2070	19Φ8@200 L=1140							4Φ16 L=4360	4Φ12 L=4450	46Φ8@200 L=1330				249.1	3.31
YP1-N4218-24	4200		2064	240	20Φ8@200 L=1945	20Φ8@200 L=890	20Φ8@200 L=800	18Φ8@200 L=750	7Φ8@250 L=4300	2Φ14 L=4165	2Φ25 L=4465	22Φ8@200 L=1280	2Φ22 L=5060	2Φ12 L=4750	25Φ8@200 L=1090	2Φ16 L=4380	2Φ12 L=4780	21Φ8@200 L=910	235.7	3.21
YP1-N4218-37			1934	370	20Φ8@200 L=2010	20Φ8@200 L=1020							3Φ20 L=4920	2Φ12 L=4750	25Φ8@200 L=1350				246.0	3.37
YP1-N4218-49			1814	490	20Φ8@200 L=2070	20Φ8@200 L=1140							4Φ20 L=4920	4Φ12 L=4750	50Φ8@200 L=1330				280.8	3.51

注:

1. 本图中各编号的雨篷附图见本图集第59页。
2. 钢筋用量仅统计表中所列钢筋。
3. 混凝土用量按H=500mm统计。

YP1-N 型雨篷结构图（四）								图集号	03G372
审核	何丽婷	何丽婷	校对	张伏	张伏	设计	韩凌	韩凌	页	62

YP2-A 型 雨 篷 选 用 表

门洞宽 L_2 (m)	挑出长度 L_1 (m)	墙厚 (mm)	雨篷编号	Mov (kN·m)	V (kN)
0.9	0.9	240	YP2-A0909-24-$\frac{1}{2}$	4.46	5.22/20.08
		370	YP2-A0909-37-$\frac{1}{2}$	4.60	6.29/21.14
		490	YP2-A0909-49-$\frac{1}{2}$	4.73	7.35/22.20
1.0		240	YP2-A1009-24-$\frac{1}{2}$	4.68	5.93/22.43
		370	YP2-A1009-37-$\frac{1}{2}$	4.83	7.17/23.67
		490	YP2-A1009-49-$\frac{1}{2}$	4.96	8.39/24.89
1.2		240	YP2-A1209-24-$\frac{1}{2}$	5.11	7.43/27.23
		370	YP2-A1209-37-$\frac{1}{2}$	5.27	9.04/28.84
		490	YP2-A1209-49-$\frac{1}{2}$	5.43	10.63/30.43
1.5		240	YP2-A1509-24-$\frac{1}{2}$	7.42	9.87/34.62
		370	YP2-A1509-37-$\frac{1}{2}$	7.63	12.11/36.86
		490	YP2-A1509-49-$\frac{1}{2}$	7.83	14.34/39.09
1.8		240	YP2-A1809-24-$\frac{1}{2}$	7.99	12.54/42.24
		370	YP2-A1809-37-$\frac{1}{2}$	8.23	15.51/45.21
		490	YP2-A1809-49-$\frac{1}{2}$	8.45	18.46/48.16
2.1		240	YP2-A2109-24-$\frac{1}{2}$	8.57	15.45/50.10
		370	YP2-A2109-37-$\frac{1}{2}$	8.83	19.23/53.88
		490	YP2-A2109-49-$\frac{1}{2}$	9.05	23.01/57.66
2.4		240	YP2-A2409-24-$\frac{1}{2}$	9.18	18.58/58.18
		370	YP2-A2409-37-$\frac{1}{2}$	9.47	23.28/62.88
		490	YP2-A2409-49-$\frac{1}{2}$	9.74	27.97/67.57

门洞宽 L_2 (m)	挑出长度 L_1 (m)	墙厚 (mm)	雨篷编号	Mov (kN·m)	V (kN)
1.5	1.2	240	YP2-A1512-24-$\frac{1}{2}$	11.87	11.11/35.86
		370	YP2-A1512-37-$\frac{1}{2}$	12.16	13.34/38.09
		490	YP2-A1512-49-$\frac{1}{2}$	12.42	15.58/40.33
1.8		240	YP2-A1812-24-$\frac{1}{2}$	13.01	14.02/43.72
		370	YP2-A1812-37-$\frac{1}{2}$	13.32	16.99/46.69
		490	YP2-A1812-49-$\frac{1}{2}$	13.62	19.95/49.65
2.1		240	YP2-A2112-24-$\frac{1}{2}$	14.14	17.18/51.83
		370	YP2-A2112-37-$\frac{1}{2}$	14.49	20.96/55.61
		490	YP2-A2112-49-$\frac{1}{2}$	14.81	24.74/59.39
2.4		240	YP2-A2412-24-$\frac{1}{2}$	15.28	20.56/60.16
		370	YP2-A2412-37-$\frac{1}{2}$	15.65	25.26/64.86
		490	YP2-A2412-49-$\frac{1}{2}$	16.00	29.95/69.55
2.7		240	YP2-A2712-24-$\frac{1}{2}$	16.41	25.58/70.13
		370	YP2-A2712-37-$\frac{1}{2}$	16.82	29.88/74.43
		490	YP2-A2712-49-$\frac{1}{2}$	17.20	35.58/80.13
3.0		240	YP2-A3012-24-$\frac{1}{2}$	17.55	29.58/79.08
		370	YP2-A3012-37-$\frac{1}{2}$	17.99	34.82/84.32
		490	YP2-A3012-49-$\frac{1}{2}$	18.39	41.63/91.13

门洞宽 L_2 (m)	挑出长度 L_1 (m)	墙厚 (mm)	雨篷编号	Mov (kN·m)	V (kN)
1.8	1.5	240	YP2-A1815-24-$\frac{1}{2}$	20.50	16.95/46.65
		370	YP2-A1815-37-$\frac{1}{2}$	20.91	18.97/48.67
		490	YP2-A1815-49-$\frac{1}{2}$	21.29	21.93/51.63
2.1		240	YP2-A2115-24-$\frac{1}{2}$	22.37	20.58/55.23
		370	YP2-A2115-37-$\frac{1}{2}$	22.82	23.28/57.93
		490	YP2-A2115-49-$\frac{1}{2}$	23.24	27.06/61.71
2.4		240	YP2-A2415-24-$\frac{1}{2}$	24.25	24.45/64.05
		370	YP2-A2415-37-$\frac{1}{2}$	24.74	27.90/67.50
		490	YP2-A2415-49-$\frac{1}{2}$	25.19	32.60/72.20
2.7		240	YP2-A2715-24-$\frac{1}{2}$	26.12	29.96/74.51
		370	YP2-A2715-37-$\frac{1}{2}$	26.65	32.85/77.40
		490	YP2-A2715-49-$\frac{1}{2}$	27.15	38.56/83.11
3.0		240	YP2-A3015-24-$\frac{1}{2}$	28.00	34.45/83.95
		370	YP2-A3015-37-$\frac{1}{2}$	28.57	38.13/87.63
		490	YP2-A3015-49-$\frac{1}{2}$	29.10	44.94/94.44
3.3		240	YP2-A3315-24-$\frac{1}{2}$	29.87	39.18/93.63
		370	YP2-A3315-37-$\frac{1}{2}$	30.49	46.20/100.65
		490	YP2-A3315-49-$\frac{1}{2}$	31.05	51.74/106.19
3.6		240	YP2-A3615-24-$\frac{1}{2}$	31.75	46.00/105.40
		370	YP2-A3615-37-$\frac{1}{2}$	32.40	52.35/111.75
		490	YP2-A3615-49-$\frac{1}{2}$	33.00	62.45/121.85

注：Mov ——— 雨篷倾覆力矩
V ——— 雨篷梁梁端剪力

YP2-A 型 雨 篷 选 用 表								图集号	03G372
审核	何丽婷	何丽婷	校对	韩凌	韩凌	设计	张伏	张伏	页	63

YP3-A 型雨篷选用表

门洞宽 L_2 (m)	挑出长度 L_1 (m)	墙厚 (mm)	雨篷编号	Mov (kN·m)	V (kN)
0.9	0.9	190	YP3-A0909-19-$\frac{1}{2}$	4.41	4.71 / 19.55
		240	YP3-A0909-24-$\frac{1}{2}$	4.46	5.22 / 20.08
		340	YP3-A0909-34-$\frac{1}{2}$	4.57	6.02 / 20.87
1.0		190	YP3-A1009-19-$\frac{1}{2}$	4.62	5.33 / 21.83
		240	YP3-A1009-24-$\frac{1}{2}$	4.68	5.93 / 22.43
		340	YP3-A1009-34-$\frac{1}{2}$	4.79	6.86 / 23.36
1.2		190	YP3-A1209-19-$\frac{1}{2}$	5.05	6.64 / 26.44
		240	YP3-A1209-24-$\frac{1}{2}$	5.11	7.43 / 27.23
		340	YP3-A1209-34-$\frac{1}{2}$	5.24	8.64 / 28.44
1.5		190	YP3-A1509-19-$\frac{1}{2}$	7.33	8.76 / 33.51
		240	YP1-A1509-24-$\frac{1}{2}$	7.42	9.87 / 34.62
		340	YP3-A1509-34-$\frac{1}{2}$	7.58	11.55 / 36.30
1.8		190	YP3-A1809-19-$\frac{1}{2}$	7.90	11.07 / 40.77
		240	YP3-A1809-24-$\frac{1}{2}$	7.99	12.54 / 42.24
		340	YP3-A1809-34-$\frac{1}{2}$	8.17	14.77 / 44.47
2.1		190	YP3-A2109-19-$\frac{1}{2}$	8.47	13.56 / 48.21
		240	YP3-A2109-24-$\frac{1}{2}$	8.57	15.45 / 50.10
		340	YP3-A2109-34-$\frac{1}{2}$	8.77	18.28 / 52.93
2.4		190	YP3-A2409-19-$\frac{1}{2}$	9.07	16.23 / 55.83
		240	YP3-A2409-24-$\frac{1}{2}$	9.18	18.58 / 58.18
		340	YP3-A2409-34-$\frac{1}{2}$	9.40	22.10 / 61.70

门洞宽 L_2 (m)	挑出长度 L_1 (m)	墙厚 (mm)	雨篷编号	Mov (kN·m)	V (kN)
1.5	1.2	190	YP3-A1512-19-$\frac{1}{2}$	11.76	10.00 / 34.75
		240	YP3-A1512-24-$\frac{1}{2}$	11.87	11.11 / 35.86
		340	YP3-A1512-34-$\frac{1}{2}$	12.09	12.79 / 37.54
1.8		190	YP3-A1812-19-$\frac{1}{2}$	12.89	13.29 / 42.99
		240	YP3-A1812-24-$\frac{1}{2}$	13.01	14.02 / 43.72
		340	YP3-A1812-34-$\frac{1}{2}$	13.25	16.25 / 45.95
2.1		190	YP3-A2112-19-$\frac{1}{2}$	14.01	16.15 / 50.80
		240	YP3-A2112-24-$\frac{1}{2}$	14.14	17.18 / 51.83
		340	YP3-A2112-34-$\frac{1}{2}$	14.41	20.01 / 54.66
2.4		190	YP3-A2412-19-$\frac{1}{2}$	15.13	19.20 / 58.80
		240	YP3-A2412-24-$\frac{1}{2}$	15.28	20.56 / 60.16
		340	YP3-A2412-34-$\frac{1}{2}$	15.57	24.08 / 63.68
2.7		190	YP3-A2712-19-$\frac{1}{2}$	16.26	23.54 / 68.09
		240	YP3-A2712-24-$\frac{1}{2}$	16.41	25.58 / 70.13
		340	YP3-A2712-34-$\frac{1}{2}$	16.73	28.45 / 73.00
3.0		190	YP3-A3012-19-$\frac{1}{2}$	17.38	27.08 / 76.58
		240	YP3-A3012-24-$\frac{1}{2}$	17.55	29.58 / 79.08
		340	YP3-A3012-34-$\frac{1}{2}$	17.88	33.12 / 82.62

注：Mov ——— 雨篷倾覆力矩
V ——— 雨篷梁梁端剪力

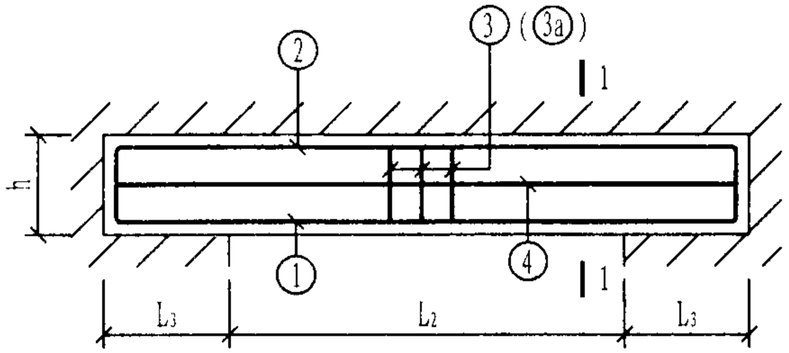

A 型 雨 篷

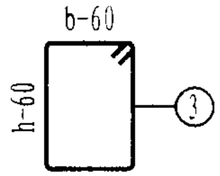

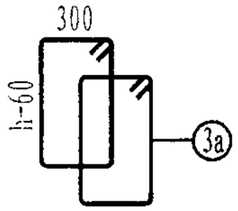

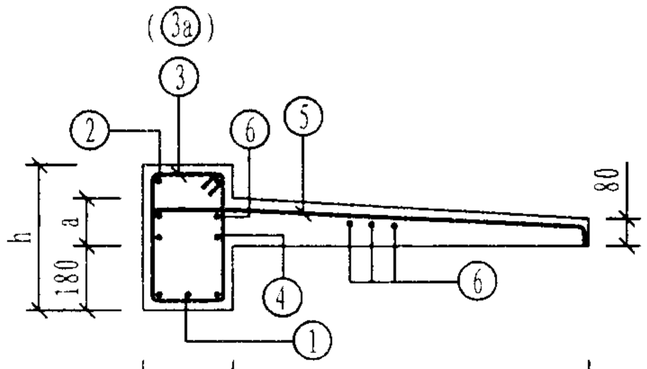

1-1

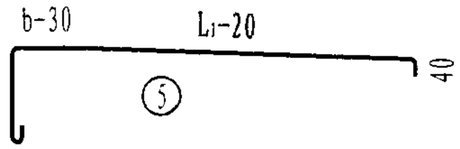

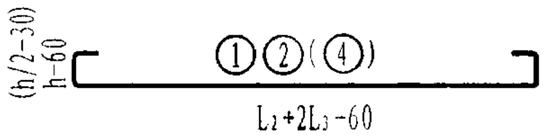

雨篷编号	b (mm)	h (mm)	a (mm)	雨篷主体配筋 ①	②	③(③a)	④	⑤	⑥	钢筋用量 (kg)	混凝土用量 (m³)
YP2-A0909-24-1	240	300	100	2Φ14 L=1840	2Φ12 L=1700	9Φ8@200 L=1090	2Φ12 L=1700	10Φ8@180 L=1180	6Φ8@250 L=1700	22.9	0.25
YP2-A0909-24-2											
YP2-A0909-37-1	370			3Φ14 L=1840	3Φ12 L=1700	11Φ8@150 L=1350		10Φ8@180 L=1310		29.1	0.31
YP2-A0909-37-2											
YP2-A0909-49-1	490			4Φ12 L=1700	4Φ12 L=1700	18Φ8@200 L=1330		10Φ8@180 L=1430		34.0	0.37
YP2-A0909-49-2											

雨篷编号	b (mm)	h (mm)	a (mm)	雨篷主体配筋 ①	②	③(③a)	④	⑤	⑥	钢筋用量 (kg)	混凝土用量 (m³)
YP2-A1009-24-1	240	300	100	2Φ14 L=1940	2Φ12 L=1800	10Φ8@200 L=1090	2Φ12 L=1800	11Φ8@180 L=1180	6Φ8@250 L=1800	24.6	0.27
YP2-A1009-24-2											
YP2-A1009-37-1	370			3Φ14 L=1940	3Φ12 L=1800	11Φ8@150 L=1350		11Φ8@180 L=1310		30.6	0.33
YP2-A1009-37-2											
YP2-A1009-49-1	490			4Φ12 L=1800	4Φ12 L=1800	20Φ8@200 L=1330		11Φ8@180 L=1430		36.7	0.40
YP2-A1009-49-2											
YP2-A1209-24-1	240			2Φ14 L=2140	2Φ12 L=2000	11Φ8@200 L=1090	2Φ12 L=2000	12Φ8@180 L=1180	6Φ8@250 L=2000	27.2	0.30
YP2-A1209-24-2											
YP2-A1209-37-1	370			3Φ14 L=2140	3Φ12 L=2000	13Φ8@150 L=1350		12Φ8@180 L=1310		34.3	0.37
YP2-A1209-37-2											
YP2-A1209-49-1	490			4Φ12 L=2000	4Φ12 L=2000	22Φ8@200 L=1330		12Φ8@180 L=1430		40.5	0.44
YP2-A1209-49-2											
YP2-A1509-24-1	240			2Φ14 L=2440	2Φ12 L=2440	12Φ8@200 L=1090	2Φ12 L=2440	15Φ8@180 L=1180	6Φ8@250 L=2560	32.6	0.38
YP2-A1509-24-2											
YP2-A1509-37-1	370			3Φ14 L=2440	3Φ12 L=2440	15Φ8@150 L=1350		15Φ8@180 L=1310		41.2	0.48
YP2-A1509-37-2											
YP2-A1509-49-1	490			4Φ12 L=2440	4Φ12 L=2440	24Φ8@200 L=1330		15Φ8@180 L=1430		48.5	0.57
YP2-A1509-49-2											
YP2-A1809-24-1	240			2Φ14 L=2740	2Φ12 L=2740	14Φ8@200 L=1090	2Φ12 L=2740	17Φ8@180 L=1180	6Φ8@250 L=2860	36.8	0.43
YP2-A1809-24-2				2Φ16 L=2870		17Φ8@150 L=1090				40.5	
YP2-A1809-37-1	370			3Φ14 L=2740	3Φ12 L=2740	17Φ8@150 L=1350		17Φ8@180 L=1310		46.4	0.54
YP2-A1809-37-2											
YP2-A1809-49-1	490			4Φ14 L=2740	4Φ12 L=2740	28Φ8@200 L=1330		17Φ8@180 L=1430		58.5	0.64
YP2-A1809-49-2											

注:

1. b=240、370时，梁箍筋采用③筋；b=490时，梁箍筋采用③a筋。
2. L_2<1.5m时，L_3取370mm；L_2≥1.5m时，L_3取500mm。

YP2-A 型 雨 篷 结 构 图 （一）								图集号	03G372
审核	何丽婷	何丽婷	校对	韩凌	韩凌	设计	张伏	页	65

雨篷编号	b (mm)	h (mm)	a (mm)	雨篷主体配筋 ①	②	③(③a)	④	⑤	⑥	钢筋用量 (kg)	混凝土用量 (m³)
YP2-A2109-24-1	240	300	100	2Φ14 L=3040	2Φ12 L=3040	15Φ8@200 L=1090	2Φ12 L=3040	18Φ8@180 L=1180	6Φ8@250 L=3160	40.2	0.47
YP2-A2109-24-2				2Φ20 L=3440		22Φ8@120 L=1090				52.8	
YP2-A2109-37-1	370			3Φ14 L=3040	3Φ12 L=3040	19Φ8@150 L=1350		18Φ8@180 L=1310		51.1	0.60
YP2-A2109-37-2				3Φ16 L=3170						55.1	
YP2-A2109-49-1	490			4Φ14 L=3040	4Φ12 L=3040	30Φ8@200 L=1330		18Φ8@180 L=1430		63.9	0.71
YP2-A2109-49-2											
YP2-A2409-24-1	240			2Φ14 L=3340	2Φ12 L=3340	18Φ8@180 L=1090	2Φ12 L=3340	20Φ8@180 L=1180	6Φ8@250 L=3460	44.9	0.52
YP2-A2409-24-2				2Φ22 L=3870		21Φ10@150 L=1110				66.4	
YP2-A2409-37-1	370			3Φ14 L=3340	3Φ12 L=3340	21Φ8@150 L=1350		20Φ8@180 L=1310		56.3	0.65
YP2-A2409-37-2				3Φ20 L=3740						71.8	
YP2-A2409-49-1	490			4Φ14 L=3340	4Φ12 L=3340	34Φ8@200 L=1330		20Φ8@180 L=1430		70.8	0.78
YP2-A2409-49-2				4Φ16 L=3470						76.5	
YP2-A1512-24-1	240			2Φ14 L=2440	2Φ12 L=2440	17Φ8@120 L=1090	2Φ12 L=2440	18Φ8@150 L=1480	7Φ8@250 L=2560	39.2	0.45
YP2-A1512-24-2						19Φ8@100 L=1090				40.1	
YP2-A1512-37-1	370			3Φ14 L=2440	3Φ12 L=2440	15Φ8@150 L=1350		18Φ8@150 L=1610		45.9	0.55
YP2-A1512-37-2											
YP2-A1512-49-1	490			4Φ14 L=2440	4Φ12 L=2440	24Φ8@200 L=1330		18Φ8@150 L=1730		56.4	0.64
YP2-A1512-49-2											
YP2-A1812-24-1	240			2Φ14 L=2740	2Φ12 L=2740	22Φ8@100 L=1090	2Φ12 L=2740	20Φ8@150 L=1480	7Φ8@250 L=2860	45.1	0.50
YP2-A1812-24-2				2Φ16 L=2870		27Φ8@80 L=1090				49.7	
YP2-A1812-37-1	370			3Φ14 L=2740	3Φ12 L=2740	17Φ8@150 L=1350		20Φ8@150 L=1610		51.4	0.61
YP2-A1812-37-2											
YP2-A1812-49-1	490			4Φ14 L=2740	4Φ12 L=2740	28Φ8@200 L=1330		20Φ8@150 L=1730		63.7	0.71
YP2-A1812-49-2											

雨篷编号	b (mm)	h (mm)	a (mm)	雨篷主体配筋 ①	②	③(③a)	④	⑤	⑥	钢筋用量 (kg)	混凝土用量 (m³)
YP2-A2112-24-1	240	300	100	2Φ14 L=3040	2Φ12 L=3040	30Φ8@80 L=1090	2Φ12 L=3040	22Φ8@150 L=1480	7Φ8@250 L=3160	52.3	0.56
YP2-A2112-24-2				2Φ20 L=3440		25Φ10@100 L=1110				66.0	
YP2-A2112-37-1	370			3Φ14 L=3040	3Φ12 L=3040	19Φ8@150 L=1350		22Φ8@150 L=1610		52.2	0.68
YP2-A2112-37-2				3Φ16 L=3170						60.9	
YP2-A2112-49-1	490			4Φ14 L=3040	4Φ12 L=3040	30Φ8@200 L=1330		22Φ8@150 L=1730		69.9	0.79
YP2-A2112-49-2											
YP2-A2412-24-1	240			2Φ14 L=3340	2Φ12 L=3340	34Φ8@80 L=1090	2Φ12 L=3340	24Φ8@150 L=1480	7Φ8@250 L=3460	57.8	0.61
YP2-A2412-24-2				2Φ25 L=4080		34Φ10@80 L=1110				89.6	
YP2-A2412-37-1	370			3Φ14 L=3340	3Φ12 L=3340	21Φ8@150 L=1350		24Φ8@150 L=1610		62.5	0.74
YP2-A2412-37-2				3Φ20 L=3740		28Φ8@100 L=1350				81.7	
YP2-A2412-49-1	490			4Φ14 L=3340	4Φ12 L=3340	34Φ8@200 L=1330		24Φ8@150 L=1730		77.2	0.87
YP2-A2412-49-2				4Φ16 L=3470						82.9	
YP2-A2712-24-1	240	400		2Φ14 L=3640	2Φ12 L=3640	31Φ8@100 L=1290	2Φ12 L=3640	26Φ8@150 L=1480	7Φ8@250 L=3760	62.7	0.75
YP2-A2712-24-2				2Φ22 L=4170		38Φ8@80 L=1290				82.2	
YP2-A2712-37-1	370	300		3Φ14 L=3640	3Φ12 L=3640	23Φ8@150 L=1350		26Φ8@150 L=1610		68.1	0.81
YP2-A2712-37-2				3Φ22 L=4170		38Φ8@80 L=1350				100.0	
YP2-A2712-49-1	490			4Φ14 L=3640	4Φ12 L=3640	36Φ8@200 L=1330		26Φ8@150 L=1730		83.5	0.94
YP2-A2712-49-2				4Φ20 L=4040						105.6	
YP2-A3012-24-1	240	400		2Φ16 L=4070	2Φ12 L=3940	34Φ8@100 L=1290	2Φ12 L=3940	28Φ8@150 L=1480	7Φ8@250 L=4060	71.3	0.82
YP2-A3012-24-2				3Φ22 L=4470		34Φ10@100 L=1310				108.3	
YP2-A3012-37-1	370	300		3Φ16 L=4070	3Φ12 L=3940	30Φ8@120 L=1350		28Φ8@150 L=1610		81.2	0.88
YP2-A3012-37-2				3Φ25 L=4680		34Φ10@100 L=1370				128.5	
YP2-A3012-49-1	490			4Φ16 L=4070	4Φ12 L=3940	40Φ8@200 L=1330		28Φ8@150 L=1730		97.4	1.02
YP2-A3012-49-2				4Φ22 L=4470						124.9	

YP2-A 型 雨 篷 结 构 图 （二）								图集号	03G372
审核	何丽婷	何丽婷	校对	韩凌	韩凌	设计	张伏	张伏	页	66

雨篷编号	b (mm)	h (mm)	a (mm)	雨篷主体配筋 ①	②	③(③a)	④	⑤	⑥	钢筋用量 (kg)	混凝土用量 (m³)
YP2-A1815-24-1	240	400	120	2Φ16 L=2870	2Φ12 L=2740	22Φ8@100 L=1290	2Φ12 L=2740	23Φ8@125 L=1780	8Φ8@250 L=2860	54.8	0.69
YP2-A1815-24-2						27Φ8@80 L=1290				57.3	
YP2-A1815-37-1	370	300		3Φ14 L=2740	3Φ12 L=2740	20Φ8@120 L=1350		23Φ8@125 L=1910		58.7	0.73
YP2-A1815-37-2						22Φ8@100 L=1350				59.8	
YP2-A1815-49-1	490			4Φ14 L=2740	4Φ12 L=2740	28Φ8@200 L=1330		23Φ8@125 L=2030		69.5	0.83
YP2-A1815-49-2											
YP2-A2115-24-1	240	400		2Φ16 L=3170	2Φ12 L=3040	30Φ8@80 L=1290	2Φ12 L=3040	26Φ8@125 L=1780	8Φ8@250 L=3160	63.9	0.76
YP2-A2115-24-2				2Φ18 L=3310		22Φ10@120 L=1310				69.6	
YP2-A2115-37-1	370	300		3Φ14 L=3040	3Φ12 L=3040	25Φ8@100 L=1350		26Φ8@125 L=1910		67.0	0.81
YP2-A2115-37-2				3Φ16 L=3170						73.6	
YP2-A2115-49-1	490			4Φ14 L=3040	4Φ12 L=3040	30Φ8@200 L=1330		26Φ8@125 L=2030		76.9	0.92
YP2-A2115-49-2											
YP2-A2415-24-1	240	400		2Φ16 L=3470	2Φ12 L=3340	34Φ8@80 L=1290	2Φ12 L=3340	28Φ8@125 L=1780	8Φ8@250 L=3460	70.3	0.84
YP2-A2415-24-2				2Φ20 L=3740		28Φ10@100 L=1310				83.0	
YP2-A2415-37-1	370	300		3Φ14 L=3340	3Φ12 L=3340	28Φ8@100 L=1350		28Φ8@125 L=1910		73.4	0.89
YP2-A2415-37-2				3Φ20 L=3740		28Φ10@100 L=1370				97.5	
YP2-A2415-49-1	490			4Φ14 L=3340	4Φ12 L=3340	34Φ8@200 L=1330		28Φ8@125 L=2030		84.6	1.01
YP2-A2415-49-2				4Φ18 L=3610						97.2	
YP2-A2715-24-1	240	500		2Φ16 L=3770	2Φ12 L=3640	31Φ8@100 L=1490	2Φ12 L=3640	31Φ8@125 L=1780	8Φ8@250 L=3760	76.2	1.00
YP2-A2715-24-2				2Φ20 L=4040		38Φ8@80 L=1490				88.3	
YP2-A2715-37-1	370	300		3Φ14 L=3640	3Φ12 L=3640	38Φ8@80 L=1350		31Φ8@125 L=1910		84.3	0.97
YP2-A2715-37-2				3Φ22 L=4170		38Φ10@80 L=1370				120.0	
YP2-A2715-49-1	490			4Φ14 L=3640	4Φ12 L=3640	54Φ8@120 L=1330		31Φ8@125 L=2030		101.4	1.10
YP2-A2715-49-2				4Φ20 L=4040						123.5	

雨篷编号	b (mm)	h (mm)	a (mm)	雨篷主体配筋 ①	②	③(③a)	④	⑤	⑥	钢筋用量 (kg)	混凝土用量 (m³)
YP2-A3015-24-1	240	500	120	2Φ18 L=4210	2Φ12 L=3940	42Φ8@80 L=1490	2Φ12 L=3940	33Φ8@125 L=1780	8Φ8@250 L=4060	90.3	1.06
YP2-A3015-24-2				2Φ25 L=4680		34Φ10@100 L=1510				116.1	
YP2-A3015-37-1	370	300		3Φ16 L=4070	3Φ12 L=3940	34Φ10@100 L=1370		33Φ8@125 L=1910		102.5	1.04
YP2-A3015-37-2				3Φ25 L=4680		42Φ10@80 L=1370				143.8	
YP2-A3015-49-1	490			4Φ16 L=4070	4Φ12 L=3940	34Φ8@100 L=1330		33Φ8@125 L=2030		120.8	1.19
YP2-A3015-49-2				4Φ25 L=4680						167.0	
YP2-A3315-24-1	240	500		2Φ18 L=4510	2Φ12 L=4240	32Φ10@120 L=1510	2Φ12 L=4240	35Φ8@125 L=1780	8Φ8@250 L=4360	100.6	1.16
YP2-A3315-24-2				3Φ22 L=4770		45Φ10@80 L=1510				137.1	
YP2-A3315-37-1	370	400		3Φ18 L=4510	3Φ12 L=4240	37Φ8@100 L=1550		35Φ8@125 L=1910		107.9	1.28
YP2-A3315-37-2				3Φ25 L=4980		32Φ10@120 L=1570				146.6	
YP2-A3315-49-1	490	300		4Φ20 L=4640	4Φ12 L=4240	54Φ10@150 L=1350		35Φ8@125 L=2030		154.1	1.28
YP2-A3315-49-2				4Φ25 L=4980						184.9	
YP2-A3615-24-1	240	600		2Φ16 L=4670	2Φ12 L=4540	49Φ8@80 L=1690	4Φ12 L=4540	38Φ8@125 L=1780	8Φ8@250 L=4660	104.3	1.35
YP2-A3615-24-2				3Φ22 L=5070		40Φ10@100 L=1710				144.2	
YP2-A3615-37-1	370	400		3Φ18 L=4810	3Φ12 L=4540	40Φ8@100 L=1550	2Φ12 L=4540	38Φ8@125 L=1910		116.0	1.37
YP2-A3615-37-2				4Φ25 L=5280		40Φ10@100 L=1570				186.4	
YP2-A3615-49-1	490			4Φ18 L=4810	4Φ12 L=4540	46Φ8@200 L=1530		38Φ8@125 L=2030		134.7	1.59
YP2-A3615-49-2				4Φ25 L=5280						177.3	

YP2-A 型雨篷结构图（三）								图集号	03G372
审核	何丽婷	何丽婷	校对	韩凌	韩凌	设计	张伏	张伏	页	67

雨篷编号	b (mm)	h (mm)	a (mm)	雨篷主体配筋 ①	②	③(③a)	④	⑤	⑥	钢筋用量 (kg)	混凝土用量 (m³)
YP3-A0909-19-1	190	300	100	2Φ14 L=1840	2Φ12 L=1700	9Φ8@200 L=990	2Φ12 L=1700	10Φ8@180 L=1180	6Φ8@250 L=1700	22.5	0.23
YP3-A0909-19-2											
YP3-A0909-24-1	240					9Φ8@200 L=1090				22.9	0.25
YP3-A0909-24-2											
YP3-A0909-34-1	340			3Φ14 L=1840	3Φ12 L=1700	11Φ8@150 L=1290		10Φ8@180 L=1280		28.7	0.30
YP3-A0909-34-2											
YP3-A1009-19-1	190			2Φ14 L=1940	2Φ12 L=1800	10Φ8@200 L=990	2Φ12 L=1800	11Φ8@180 L=1180	6Φ8@250 L=1800	24.2	0.24
YP3-A1009-19-2											
YP3-A1009-24-1	240					10Φ8@200 L=1090				24.6	0.27
YP3-A1009-24-2											
YP3-A1009-34-1	340			3Φ14 L=1940	3Φ12 L=1800	11Φ8@150 L=1290		11Φ8@180 L=1280		30.2	0.32
YP3-A1009-34-2											
YP3-A1209-19-1	190			2Φ14 L=2140	2Φ12 L=2000	11Φ8@200 L=990	2Φ12 L=2000	12Φ8@180 L=1180	6Φ8@250 L=2000	26.7	0.27
YP3-A1209-19-2											
YP3-A1209-24-1	240					11Φ8@200 L=1090				27.2	0.30
YP3-A1209-24-2											
YP3-A1209-34-1	340			3Φ14 L=2140	3Φ12 L=2000	13Φ8@150 L=1290		12Φ8@180 L=1280		33.8	0.36
YP3-A1209-34-2											
YP3-A1509-19-1	190			2Φ14 L=2440	2Φ12 L=2440	15Φ8@150 L=990	2Φ12 L=2440	15Φ8@180 L=1180	6Φ8@250 L=2560	34.6	0.35
YP3-A1509-19-2						17Φ8@120 L=990				35.4	
YP3-A1509-24-1	240					12Φ8@200 L=1090				32.6	0.38
YP3-A1509-24-2											
YP3-A1509-34-1	340			3Φ14 L=2440	3Φ12 L=2440	15Φ8@150 L=1290		15Φ8@180 L=1280		40.7	0.46
YP3-A1509-34-2											

雨篷编号	b (mm)	h (mm)	a (mm)	雨篷主体配筋 ①	②	③(③a)	④	⑤	⑥	钢筋用量 (kg)	混凝土用量 (m³)
YP3-A1809-19-1	190	300	100	2Φ14 L=2740	2Φ12 L=2740	17Φ8@150 L=990	2Φ12 L=2740	17Φ8@180 L=1180	6Φ8@250 L=2860	37.4	0.39
YP3-A1809-19-2				2Φ16 L=2870		22Φ8@100 L=990				41.8	
YP3-A1809-24-1	240			2Φ14 L=2740		14Φ8@200 L=1090				36.8	0.43
YP3-A1809-24-2				2Φ16 L=2870		17Φ8@150 L=1090				40.5	
YP3-A1809-34-1	340			3Φ14 L=2740	3Φ12 L=2740	17Φ8@150 L=1290		17Φ8@180 L=1280		45.8	0.51
YP3-A1809-34-2											
YP3-A2109-19-1	190			2Φ14 L=3040	2Φ12 L=3040	22Φ8@120 L=990	2Φ12 L=3040	18Φ8@180 L=1180	6Φ8@250 L=3160	42.3	0.43
YP3-A2109-19-2				2Φ20 L=3440		30Φ8@80 L=990				55.0	
YP3-A2109-24-1	240			2Φ14 L=3040		15Φ8@200 L=1090				40.2	0.47
YP3-A2109-24-2				2Φ20 L=3440		22Φ8@120 L=1090				52.8	
YP3-A2109-34-1	340			3Φ14 L=3040	3Φ12 L=3040	19Φ8@150 L=1290		18Φ8@180 L=1280		50.4	0.57
YP3-A2109-34-2				3Φ16 L=3170						54.4	
YP3-A2409-19-1	190			2Φ14 L=3340	2Φ12 L=3340	28Φ8@100 L=990	2Φ12 L=3340	20Φ8@180 L=1180	6Φ8@250 L=3460	48.1	0.47
YP3-A2409-19-2				2Φ22 L=3870		28Φ10@100 L=1010				69.5	
YP3-A2409-24-1	240			2Φ14 L=3340		18Φ8@180 L=1090				44.9	0.52
YP3-A2409-24-2				2Φ22 L=3870		21Φ10@150 L=1110				66.4	
YP3-A2409-34-1	340			3Φ14 L=3340	3Φ12 L=3340	21Φ8@150 L=1290		20Φ8@180 L=1280		55.6	0.62
YP3-A2409-34-2				3Φ18 L=3610						65.0	
YP3-A1512-19-1	190			2Φ14 L=2440	2Φ12 L=2440	23Φ8@80 L=990	2Φ12 L=2440	18Φ8@150 L=1480	7Φ8@250 L=2560	40.9	0.41
YP3-A1512-19-2						19Φ10@100 L=1010				43.7	
YP3-A1512-24-1	240					17Φ8@120 L=1090				39.2	0.45
YP3-A1512-24-2						19Φ8@100 L=1090				40.1	
YP3-A1512-34-1	340			3Φ14 L=2440	3Φ12 L=2440	15Φ8@150 L=1290		18Φ8@150 L=1580		45.3	0.53
YP3-A1512-34-2											

注：1. 本图中各编号的雨篷附图见图集第65页。
1. b=190、240、340时，梁箍筋采用③筋。
2. L_2<1.5m时，L_3取370mm；L_2≥1.5m时，L_3取500mm。

YP3-A 型雨篷结构图（一）								图集号	03G372
审核	何丽婷	何丽婷	校对	韩凌	韩凌	设计	张伏	张伏	页	68

雨篷编号	b (mm)	h (mm)	a (mm)	雨篷主体配筋 ①	②	③(③a)	④	⑤	⑥	钢筋用量 (kg)	混凝土用量 (m³)
YP3-A1812-19-1	190	400	100	2Φ14 L=2740	2Φ12 L=2740	20Φ8@120 L=1190	2Φ12 L=2740	20Φ8@150 L=1480	7Φ8@250 L=2860	45.0	0.52
YP3-A1812-19-2				2Φ16 L=2870		22Φ8@100 L=1190				48.4	
YP3-A1812-24-1	240	300		2Φ14 L=2740		22Φ8@100 L=1090				45.1	0.50
YP3-A1812-24-2				2Φ16 L=2870		27Φ8@80 L=1090				49.7	
YP3-A1812-34-1	340			3Φ14 L=2740	3Φ12 L=2740	17Φ8@150 L=1290		20Φ8@150 L=1580		50.8	0.59
YP3-A1812-34-2											
YP3-A2112-19-1	190	400		2Φ14 L=3040	2Φ12 L=3040	25Φ8@100 L=1190	2Φ12 L=3040	22Φ8@150 L=1480	7Φ8@250 L=3160	51.1	0.57
YP3-A2112-19-2				2Φ18 L=3310		30Φ8@80 L=1190				59.3	
YP3-A2112-24-1	240	300		2Φ14 L=3040		30Φ8@80 L=1090				52.3	0.56
YP3-A2112-24-2				2Φ20 L=3440		25Φ10@100 L=1110				66.0	
YP3-A2112-34-1	340			3Φ14 L=3040	3Φ12 L=3040	19Φ8@150 L=1290		22Φ8@150 L=1580		56.3	0.65
YP3-A2112-34-2				3Φ16 L=3170		22Φ8@120 L=1290				61.8	
YP3-A2412-19-1	190	400		2Φ14 L=3340	2Φ12 L=3340	34Φ8@80 L=1190	2Φ12 L=3340	24Φ8@150 L=1480	7Φ8@250 L=3460	59.1	0.63
YP3-A2412-19-2				2Φ20 L=3740		28Φ10@100 L=1210				74.3	
YP3-A2412-24-1	240	300		2Φ14 L=3340		34Φ8@80 L=1090				57.8	0.61
YP3-A2412-24-2				2Φ25 L=4080		34Φ10@80 L=1110				89.6	
YP3-A2412-34-1	340			3Φ14 L=3340	3Φ12 L=3340	21Φ8@150 L=1290		24Φ8@150 L=1580		61.7	0.71
YP3-A2412-34-2				3Φ20 L=3740		21Φ10@150 L=1310				83.4	
YP3-A2712-19-1	190	500		2Φ14 L=3640	2Φ12 L=3640	31Φ8@100 L=1390	2Φ12 L=3640	26Φ8@150 L=1480	7Φ8@250 L=3760	63.9	0.75
YP3-A2712-19-2				2Φ20 L=4040		38Φ8@80 L=1390				78.8	
YP3-A2712-24-1	240	400		2Φ14 L=3640		31Φ8@100 L=1290				62.7	0.75
YP3-A2712-24-2				2Φ22 L=4170		38Φ8@80 L=1290				82.2	
YP3-A2712-34-1	340	300		3Φ14 L=3640	3Φ12 L=3640	27Φ8@120 L=1290		26Φ8@150 L=1580		69.2	0.78
YP3-A2712-34-2				3Φ22 L=4170		31Φ10@100 L=1310				104.5	

雨篷编号	b (mm)	h (mm)	a (mm)	雨篷主体配筋 ①	②	③(③a)	④	⑤	⑥	钢筋用量 (kg)	混凝土用量 (m³)
YP3-A3012-19-1	190	500	100	2Φ16 L=4070	2Φ12 L=3940	34Φ8@100 L=1390	2Φ12 L=3940	28Φ8@150 L=1480	7Φ8@250 L=4060	72.6	0.81
YP3-A3012-19-2				2Φ22 L=4470		42Φ8@80 L=1390				90.7	
YP3-A3012-24-1	240	400		2Φ16 L=4070		34Φ8@100 L=1290				71.3	0.82
YP3-A3012-24-2				3Φ22 L=4470		34Φ10@100 L=1310				108.3	
YP3-A3012-34-1	340	300		3Φ16 L=4070	3Φ12 L=3940	34Φ8@100 L=1290		28Φ8@150 L=1580		82.2	0.84
YP3-A3012-34-2				3Φ25 L=4680		34Φ10@100 L=1310				126.9	

YP3-A 型雨篷结构图（二）								图集号	03G372
审核	何丽婷	何丽婷	校对	韩凌	韩凌	设计	张伏	张伏	页	69

YP2-B 型 雨 篷 选 用 表

门洞宽 L_2 (m)	挑出长度 L_1 (m)	墙厚 (mm)	雨篷编号	Mov (kN·m)	V (kN)
1.0	0.9	240	YP2-B1009-24-$\frac{1}{2}$	9.64	7.50/24.00
		370	YP2-B1009-37-$\frac{1}{2}$	9.93	8.83/25.33
		490	YP2-B1009-49-$\frac{1}{2}$	10.20	10.06/26.55
1.2		240	YP2-B1209-24-$\frac{1}{2}$	10.59	9.31/29.11
		370	YP2-B1209-37-$\frac{1}{2}$	10.91	11.04/30.84
		490	YP2-B1209-49-$\frac{1}{2}$	11.20	12.63/32.43
1.5		240	YP2-B1509-24-$\frac{1}{2}$	13.24	12.22/36.97
		370	YP2-B1509-37-$\frac{1}{2}$	13.64	14.63/39.38
		490	YP2-B1509-49-$\frac{1}{2}$	14.01	16.86/41.61
1.8		240	YP2-B1809-24-$\frac{1}{2}$	14.66	15.36/45.06
		370	YP2-B1809-37-$\frac{1}{2}$	15.10	18.56/48.26
		490	YP2-B1809-49-$\frac{1}{2}$	15.51	21.52/51.22
2.1		240	YP2-B2109-24-$\frac{1}{2}$	16.08	18.73/53.38
		370	YP2-B2109-37-$\frac{1}{2}$	16.56	22.83/57.48
		490	YP2-B2109-49-$\frac{1}{2}$	17.01	26.61/61.26
2.4		240	YP2-B2409-24-$\frac{1}{2}$	17.50	23.58/63.18
		370	YP2-B2409-37-$\frac{1}{2}$	18.04	27.43/67.03
		490	YP2-B2409-49-$\frac{1}{2}$	18.53	32.12/71.72

门洞宽 L_2 (m)	挑出长度 L_1 (m)	墙厚 (mm)	雨篷编号	Mov (kN·m)	V (kN)
1.5	1.2	240	YP2-B1512-24-$\frac{1}{2}$	21.65	14.84/39.59
		370	YP2-B1512-37-$\frac{1}{2}$	22.17	16.48/41.23
		490	YP2-B1512-49-$\frac{1}{2}$	22.65	18.71/43.46
1.8		240	YP2-B1812-24-$\frac{1}{2}$	23.99	18.50/48.20
		370	YP2-B1812-37-$\frac{1}{2}$	24.56	20.77/50.47
		490	YP2-B1812-49-$\frac{1}{2}$	25.10	23.73/53.43
2.1		240	YP2-B2112-24-$\frac{1}{2}$	26.32	22.40/57.05
		370	YP2-B2112-37-$\frac{1}{2}$	26.95	25.41/60.06
		490	YP2-B2112-49-$\frac{1}{2}$	27.54	29.19/63.84
2.4		240	YP2-B2412-24-$\frac{1}{2}$	28.66	26.53/66.13
		370	YP2-B2412-37-$\frac{1}{2}$	29.35	30.37/69.97
		490	YP2-B2412-49-$\frac{1}{2}$	29.98	35.07/74.67
2.7		240	YP2-B2712-24-$\frac{1}{2}$	30.99	32.30/76.85
		370	YP2-B2712-37-$\frac{1}{2}$	31.74	37.73/82.28
		490	YP2-B2712-49-$\frac{1}{2}$	32.43	41.38/85.93
3.0		240	YP2-B3012-24-$\frac{1}{2}$	33.33	37.05/86.55
		370	YP2-B3012-37-$\frac{1}{2}$	34.13	43.59/93.09
		490	YP2-B3012-49-$\frac{1}{2}$	34.87	48.12/97.62

门洞宽 L_2 (m)	挑出长度 L_1 (m)	墙厚 (mm)	雨篷编号	Mov (kN·m)	V (kN)
1.8	1.5	240	YP2-B1815-24-$\frac{1}{2}$	36.58	22.15/51.85
		370	YP2-B1815-37-$\frac{1}{2}$	37.31	24.86/54.56
		490	YP2-B1815-49-$\frac{1}{2}$	37.98	26.45/56.15
2.1		240	YP2-B2115-24-$\frac{1}{2}$	40.14	26.66/61.31
		370	YP2-B2115-37-$\frac{1}{2}$	40.94	30.17/64.82
		490	YP2-B2115-49-$\frac{1}{2}$	41.67	32.35/67.00
2.4		240	YP2-B2415-24-$\frac{1}{2}$	43.70	32.64/72.24
		370	YP2-B2415-37-$\frac{1}{2}$	44.57	35.82/75.42
		490	YP2-B2415-49-$\frac{1}{2}$	45.37	38.69/78.29
2.7		240	YP2-B2715-24-$\frac{1}{2}$	47.26	37.77/82.32
		370	YP2-B2715-37-$\frac{1}{2}$	48.20	43.85/88.40
		490	YP2-B2715-49-$\frac{1}{2}$	49.06	45.45/90.00
3.0		240	YP2-B3015-24-$\frac{1}{2}$	50.82	44.69/94.19
		370	YP2-B3015-37-$\frac{1}{2}$	51.82	50.40/99.90
		490	YP2-B3015-49-$\frac{1}{2}$	52.75	55.59/105.09
3.3		240	YP2-B3315-24-$\frac{1}{2}$	54.38	50.44/104.89
		370	YP2-B3315-37-$\frac{1}{2}$	55.45	57.28/111.73
		490	YP2-B3315-49-$\frac{1}{2}$	56.44	63.51/117.96
3.6		240	YP2-B3615-24-$\frac{1}{2}$	57.93	56.42/115.82
		370	YP2-B3615-37-$\frac{1}{2}$	59.08	64.49/123.89
		490	YP2-B3615-49-$\frac{1}{2}$	60.14	71.85/131.25

注: Mov ——— 雨篷倾覆力矩
V ——— 雨篷梁梁端剪力

YP2-B 型 雨 篷 选 用 表								图集号	03G372
审核	何丽婷	何丽婷	校对	韩凌	韩凌	设计	张伏	页	70

YP3-B 型雨篷选用表

门洞宽 L_2 (m)	挑出长度 L_1 (m)	墙厚 (mm)	雨篷编号	Mov (kN·m)	V (kN)	门洞宽 L_2 (m)	挑出长度 L_1 (m)	墙厚 (mm)	雨篷编号	Mov (kN·m)	V (kN)
1.0	0.9	190	YP3-B1009-19-$\frac{1}{2}$	9.53	6.99/23.49	1.5	1.2	190	YP3-B1512-19-$\frac{1}{2}$	21.45	14.41/39.16
		240	YP3-B1009-24-$\frac{1}{2}$	9.64	7.50/24.00			240	YP3-B1512-24-$\frac{1}{2}$	21.65	14.84/39.59
		340	YP3-B1009-34-$\frac{1}{2}$	9.86	8.52/25.02			340	YP3-B1512-34-$\frac{1}{2}$	22.05	15.92/40.67
1.2		190	YP3-B1209-19-$\frac{1}{2}$	10.46	8.64/28.44	1.8		190	YP3-B1812-19-$\frac{1}{2}$	23.76	17.87/47.57
		240	YP3-B1209-24-$\frac{1}{2}$	10.59	9.31/29.11			240	YP3-B1812-24-$\frac{1}{2}$	23.99	18.50/48.20
		340	YP3-B1209-34-$\frac{1}{2}$	10.83	10.64/30.44			340	YP3-B1812-34-$\frac{1}{2}$	24.43	20.03/49.73
1.5		190	YP3-B1509-19-$\frac{1}{2}$	13.08	11.29/36.04	2.1		190	YP3-B2112-19-$\frac{1}{2}$	26.08	21.53/56.18
		240	YP3-B1509-24-$\frac{1}{2}$	13.24	12.22/36.97			240	YP3-B2112-24-$\frac{1}{2}$	26.32	22.40/57.05
		340	YP3-B1509-34-$\frac{1}{2}$	13.54	14.08/38.83			340	YP3-B2112-34-$\frac{1}{2}$	26.81	24.46/59.11
1.8		190	YP3-B1809-19-$\frac{1}{2}$	14.49	14.89/44.59	2.4		190	YP3-B2412-19-$\frac{1}{2}$	28.39	26.40/66.00
		240	YP3-B1809-24-$\frac{1}{2}$	14.66	15.36/45.06			240	YP3-B2412-24-$\frac{1}{2}$	28.66	26.53/66.13
		340	YP3-B1809-34-$\frac{1}{2}$	15.00	17.82/47.52			340	YP3-B2412-34-$\frac{1}{2}$	29.19	29.20/68.80
2.1		190	YP3-B2109-19-$\frac{1}{2}$	15.89	18.05/52.70	2.7		190	YP3-B2712-19-$\frac{1}{2}$	30.42	30.57/75.12
		240	YP3-B2109-24-$\frac{1}{2}$	16.08	18.73/53.38			240	YP3-B2712-24-$\frac{1}{2}$	30.99	32.30/76.85
		340	YP3-B2109-34-$\frac{1}{2}$	16.45	21.88/56.53			340	YP3-B2712-34-$\frac{1}{2}$	31.26	36.15/80.70
2.4		190	YP3-B2409-19-$\frac{1}{2}$	17.29	21.40/61.00	3.0		190	YP3-B3012-19-$\frac{1}{2}$	32.69	36.22/85.72
		240	YP3-B2409-24-$\frac{1}{2}$	17.50	23.58/63.18			240	YP3-B3012-24-$\frac{1}{2}$	33.33	37.05/86.55
		340	YP3-B2409-34-$\frac{1}{2}$	17.91	26.25/65.85			340	YP3-B3012-34-$\frac{1}{2}$	33.59	41.72/91.22

注：Mov ——— 雨篷倾覆力矩
V ——— 雨篷梁梁端剪力

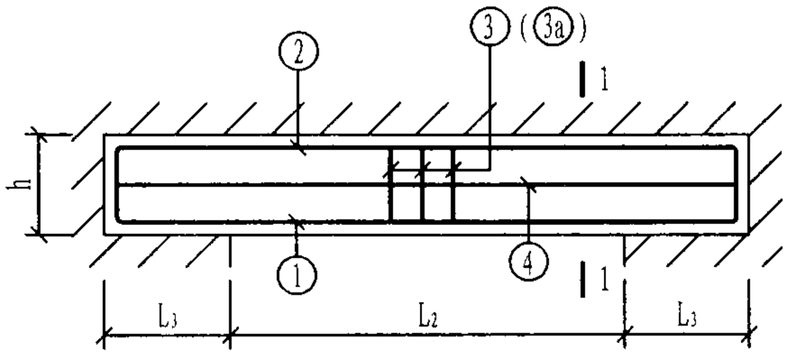

B 型 雨 蓬

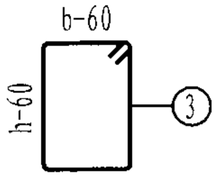

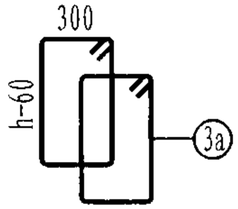

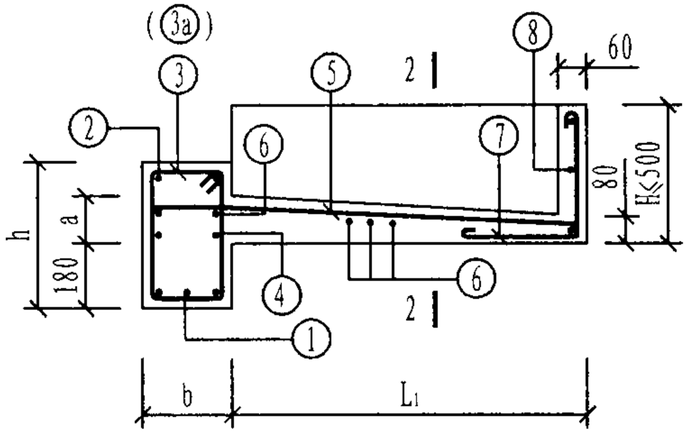

1-1

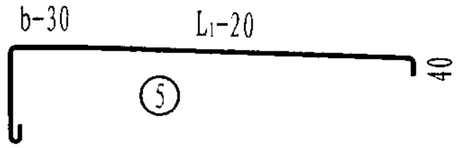

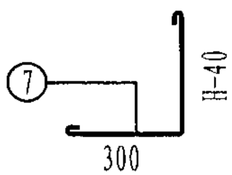

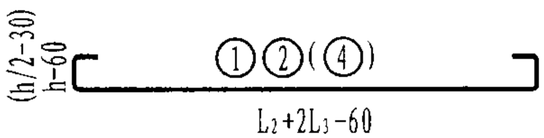

注:

1. b=240、370时，梁箍筋采用③筋; b=490时，梁箍筋采用③a筋。
2. L_2<1.5m时，L_3取370mm; L_2≥1.5m时，L_3取500mm。
3. 钢筋用量只统计雨蓬的主体配筋用量。
4. 混凝土用量含檐板工程量，且檐板高度按H=500mm统计。
5. ⑦、⑧筋为檐板配筋，钢筋用量由设计选用者根据檐板选用高度确定。
6. 当⑤筋搭在②筋或④筋上时，⑥筋减少两根。

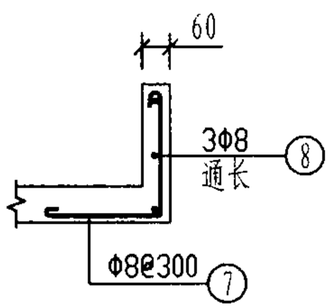

2-2

雨蓬编号	b (mm)	h (mm)	a (mm)	雨蓬主体配筋 ①	②	③(③a)	④	⑤	⑥	钢筋用量 (kg)	混凝土用量 (m^3)
YP2-B1009-24-1	240	300	100	2Φ14 L=1940	2Φ12 L=1800	10Φ8@200 L=1090	2Φ12 L=1800	13Φ8@150 L=1180	6Φ8@250 L=1800	25.5	0.35
YP2-B1009-24-2											
YP2-B1009-37-1	370			3Φ14 L=1940	3Φ12 L=1800	11Φ8@150 L=1350		13Φ8@150 L=1310		31.7	0.42
YP2-B1009-37-2											
YP2-B1009-49-1	490			4Φ14 L=1940	4Φ12 L=1800	20Φ8@200 L=1330		13Φ8@150 L=1430		40.8	0.48
YP2-B1009-49-2											
YP2-B1209-24-1	240			2Φ14 L=2140	2Φ12 L=2000	13Φ8@150 L=1090	2Φ12 L=2000	14Φ8@150 L=1180	6Φ8@250 L=2000	28.9	0.39
YP2-B1209-24-2											
YP2-B1209-37-1	370			3Φ14 L=2140	3Φ12 L=2000	13Φ8@150 L=1350		14Φ8@150 L=1310		35.3	0.46
YP2-B1209-37-2											
YP2-B1209-49-1	490			4Φ14 L=2140	4Φ12 L=2000	22Φ8@200 L=1330		14Φ8@150 L=1430		44.9	0.53
YP2-B1209-49-2											
YP2-B1509-24-1	240			2Φ14 L=2440	2Φ12 L=2440	19Φ8@100 L=1090	2Φ12 L=2440	18Φ8@150 L=1180	6Φ8@250 L=2560	36.9	0.49
YP2-B1509-24-2											
YP2-B1509-37-1	370			3Φ14 L=2440	3Φ12 L=2440	15Φ8@150 L=1350		18Φ8@150 L=1310		42.8	0.59
YP2-B1509-37-2											
YP2-B1509-49-1	490			4Φ14 L=2440	4Φ12 L=2440	24Φ8@200 L=1330		18Φ8@150 L=1430		53.3	0.68
YP2-B1509-49-2											
YP2-B1809-24-1	240			2Φ14 L=2740	2Φ12 L=2740	22Φ8@100 L=1090	2Φ12 L=2740	20Φ8@150 L=1180	6Φ8@250 L=2860	41.6	0.54
YP2-B1809-24-2				2Φ18 L=3010		27Φ8@80 L=1090				49.1	
YP2-B1809-37-1	370			3Φ14 L=2740	3Φ12 L=2740	17Φ8@150 L=1350		20Φ8@150 L=1310		48.0	0.65
YP2-B1809-37-2											
YP2-B1809-49-1	490			4Φ14 L=2740	4Φ12 L=2740	28Φ8@200 L=1330		20Φ8@150 L=1430		60.2	0.75
YP2-B1809-49-2											

YP2-B 型 雨 蓬 结 构 图 （一）								图集号	03G372
审核	何丽婷	何丽婷	校对	韩凌	韩凌	设计	张伏	张伏	页	72

雨篷编号	b (mm)	h (mm)	a (mm)	雨篷主体配筋 ①	②	③(③a)	④	⑤	⑥	钢筋用量 (kg)	混凝土用量 (m³)
YP2-B2109-24-1	240	300	100	2Φ14 L=3040	2Φ12 L=3040	30Φ8@80 L=1090	2Φ12 L=3040	22Φ8@150 L=1180	6Φ8@250 L=3160	48.5	0.59
YP2-B2109-24-2				2Φ20 L=3440		25Φ10@100 L=1110				62.2	
YP2-B2109-37-1	370			3Φ14 L=3040	3Φ12 L=3040	19Φ8@150 L=1350		22Φ8@150 L=1310		53.1	0.72
YP2-B2109-37-2				3Φ16 L=3170		22Φ8@120 L=1350				58.7	
YP2-B2109-49-1	490			4Φ14 L=3040	4Φ12 L=3040	30Φ8@200 L=1330		22Φ8@150 L=1430		66.1	0.83
YP2-B2109-49-2											
YP2-B2409-24-1	240	400		2Φ14 L=3340	2Φ12 L=3340	25Φ8@120 L=1290	2Φ12 L=3340	24Φ8@150 L=1180	6Φ8@250 L=3460	51.7	0.73
YP2-B2409-24-2				2Φ20 L=3740		28Φ8@100 L=1290				63.5	
YP2-B2409-37-1	370	300		3Φ14 L=3340	3Φ12 L=3340	21Φ8@150 L=1350		24Φ8@150 L=1310		58.3	0.78
YP2-B2409-37-2				3Φ20 L=3740		28Φ8@100 L=1350				77.5	
YP2-B2409-49-1	490			4Φ14 L=3340	4Φ12 L=3340	34Φ8@200 L=1330		24Φ8@150 L=1430		73.0	0.90
YP2-B2409-49-2				4Φ18 L=3610						85.7	
YP2-B1512-24-1	240	400		2Φ16 L=2570	2Φ12 L=2440	19Φ8@100 L=1290	2Φ12 L=2440	26Φ8@100 L=1480	7Φ8@250 L=2560	48.4	0.63
YP2-B1512-24-2											
YP2-B1512-37-1	370	300		3Φ14 L=2440	3Φ12 L=2440	19Φ8@100 L=1350		26Φ8@100 L=1610		53.0	0.67
YP2-B1512-37-2											
YP2-B1512-49-1	490			4Φ14 L=2440	4Φ12 L=2440	24Φ8@200 L=1330		26Φ8@100 L=1730		61.8	0.76
YP2-B1512-49-2											
YP2-B1812-24-1	240	400		2Φ16 L=2870	2Φ12 L=2740	27Φ8@80 L=1290	2Φ12 L=2740	29Φ8@100 L=1480	7Φ8@250 L=2860	57.0	0.70
YP2-B1812-24-2											
YP2-B1812-37-1	370	300		3Φ14 L=2740	3Φ12 L=2740	22Φ8@100 L=1350		29Φ8@100 L=1610		59.8	0.74
YP2-B1812-37-2				3Φ16 L=2870		27Φ8@80 L=1350				66.0	
YP2-B1812-49-1	490			4Φ14 L=2740	4Φ12 L=2740	34Φ8@150 L=1330		29Φ8@100 L=1730		72.9	0.84
YP2-B1812-49-2											

雨篷编号	b (mm)	h (mm)	a (mm)	雨篷主体配筋 ①	②	③(③a)	④	⑤	⑥	钢筋用量 (kg)	混凝土用量 (m³)
YP2-B2112-24-1	240	400	100	2Φ16 L=3170	2Φ12 L=3040	25Φ10@100 L=1310	2Φ12 L=3040	32Φ8@100 L=1480	7Φ8@250 L=3160	68.0	0.77
YP2-B2112-24-2				2Φ18 L=3310						71.2	
YP2-B2112-37-1	370	300		3Φ14 L=3040	3Φ12 L=3040	22Φ10@120 L=1370		32Φ8@100 L=1610		71.7	0.81
YP2-B2112-37-2				3Φ18 L=3310		25Φ10@100 L=1370				83.0	
YP2-B2112-49-1	490			4Φ14 L=3040	4Φ12 L=3040	44Φ8@120 L=1330		32Φ8@100 L=1730		84.0	0.93
YP2-B2112-49-2				4Φ16 L=3170						89.3	
YP2-B2412-24-1	240	400		2Φ16 L=3470	2Φ12 L=3340	28Φ10@100 L=1310	2Φ12 L=3340	35Φ8@100 L=1480	7Φ8@250 L=3460	74.9	0.84
YP2-B2412-24-2				2Φ20 L=3740		34Φ10@80 L=1310				87.2	
YP2-B2412-37-1	370	300		3Φ16 L=3470	3Φ12 L=3340	28Φ10@100 L=1370		35Φ8@100 L=1610		86.1	0.89
YP2-B2412-37-2				3Φ20 L=3740		34Φ10@80 L=1370				102.3	
YP2-B2412-49-1	490			4Φ14 L=3340	4Φ12 L=3340	50Φ8@120 L=1330		35Φ8@100 L=1730		93.0	1.01
YP2-B2412-49-2				4Φ18 L=3610						105.6	
YP2-B2712-24-1	240	500		2Φ18 L=3910	2Φ12 L=3640	38Φ8@80 L=1490	2Φ12 L=3640	38Φ8@100 L=1480	7Φ8@250 L=3760	82.9	0.99
YP2-B2712-24-2				2Φ20 L=4040		31Φ10@100 L=1510				93.7	
YP2-B2712-37-1	370	400		3Φ16 L=3770	3Φ12 L=3640	27Φ8@120 L=1550		38Φ8@100 L=1610		84.5	1.10
YP2-B2712-37-2				3Φ20 L=4040		31Φ8@100 L=1550				98.9	
YP2-B2712-49-1	490	300		4Φ16 L=3770	4Φ12 L=3640	62Φ8@100 L=1330		38Φ8@100 L=1730		111.3	1.10
YP2-B2712-49-2				4Φ20 L=4040						127.3	
YP2-B3012-24-1	240	500		2Φ18 L=4210	2Φ12 L=3940	34Φ10@100 L=1510	2Φ12 L=3940	41Φ8@100 L=1480	7Φ8@250 L=4060	97.0	1.07
YP2-B3012-24-2				2Φ25 L=4680		42Φ10@80 L=1510				123.5	
YP2-B3012-37-1	370	400		3Φ16 L=4070	3Φ12 L=3940	34Φ8@100 L=1550		41Φ8@100 L=1610		94.2	1.18
YP2-B3012-37-2				3Φ22 L=4470		42Φ8@80 L=1550				119.7	
YP2-B3012-49-1	490	300		4Φ16 L=4070	4Φ12 L=3940	84Φ8@80 L=1330		41Φ8@100 L=1730		129.1	1.18
YP2-B3012-49-2				4Φ25 L=4680						175.3	

YP2-B 型雨篷结构图（二）							图集号	03G372
审核	何丽婷	何丽婷	校对	韩凌	韩凌	设计	张伏	张伏	页	73

雨篷编号	b (mm)	h (mm)	a (mm)	雨篷主体配筋 ①	②	③(③a)	④	⑤	⑥	钢筋用量 (kg)	混凝土用量 (m³)
YP2-B1815-24-1	240	500	120	2Φ18 L=3010	2Φ12 L=2740	22Φ10@100 L=1510	2Φ12 L=2740	36Φ8@80 L=1780	8Φ8@250 L=2860	76.1	0.90
YP2-B1815-24-2											
YP2-B1815-37-1	370	400		3Φ16 L=2870	3Φ12 L=2740	22Φ8@100 L=1550		36Φ8@80 L=1910		74.9	0.98
YP2-B1815-37-2						17Φ10@150 L=1570				77.9	
YP2-B1815-49-1	490	300		4Φ14 L=2740	4Φ12 L=2740	54Φ8@80 L=1330		36Φ8@80 L=2030		93.4	0.97
YP2-B1815-49-2											
YP2-B2115-24-1	240	500		2Φ18 L=3310	2Φ12 L=3040	30Φ10@80 L=1510	2Φ12 L=3040	39Φ8@80 L=1780	8Φ8@250 L=3160	88.7	0.99
YP2-B2115-24-2				2Φ20 L=3440						92.5	
YP2-B2115-37-1	370	400		3Φ16 L=3170	3Φ12 L=3040	30Φ8@80 L=1550		39Φ8@80 L=1910		85.7	1.07
YP2-B2115-37-2						22Φ10@120 L=1570				88.6	
YP2-B2115-49-1	490	300		4Φ14 L=3040	4Φ12 L=3040	30Φ8@80 L=1330		39Φ8@80 L=2030		102.9	1.07
YP2-B2115-49-2				4Φ16 L=3170		22Φ10@120 L=1350				113.3	
YP2-B2415-24-1	240	600		2Φ20 L=3740	2Φ12 L=3340	28Φ10@100 L=1710	4Φ12 L=3340	43Φ8@80 L=1780	8Φ8@250 L=3460	106.2	1.16
YP2-B2415-24-2											
YP2-B2415-37-1	370	400		3Φ16 L=3470	3Φ12 L=3340	28Φ10@100 L=1570	2Φ12 L=3340	43Φ8@80 L=1910		101.0	1.17
YP2-B2415-37-2				3Φ18 L=3610						106.2	
YP2-B2415-49-1	490	300		4Φ16 L=3470	4Φ12 L=3340	56Φ10@100 L=1350		43Φ8@80 L=2030		130.8	1.17
YP2-B2415-49-2				4Φ18 L=3610						137.7	
YP2-B2715-24-1	240	600		2Φ20 L=4040	2Φ12 L=3640	31Φ10@100 L=1710	4Φ12 L=3640	47Φ8@80 L=1780	8Φ8@250 L=3760	116.1	1.25
YP2-B2715-24-2				2Φ22 L=4170		38Φ10@80 L=1710				128.4	
YP2-B2715-37-1	370	500		3Φ18 L=3910	3Φ12 L=3640	31Φ8@100 L=1750	2Φ12 L=3640	47Φ8@80 L=1910		107.6	1.41
YP2-B2715-37-2						38Φ8@80 L=1750				112.4	
YP2-B2715-49-1	490	300		4Φ16 L=3770	4Φ12 L=3640	76Φ10@80 L=1610		47Φ8@80 L=2030		155.0	1.26
YP2-B2715-49-2				4Φ22 L=4170						180.8	

雨篷编号	b (mm)	h (mm)	a (mm)	雨篷主体配筋 ①	②	③(③a)	④	⑤	⑥	钢筋用量 (kg)	混凝土用量 (m³)
YP2-B3015-24-1	240	700	120	2Φ20 L=4340	2Φ12 L=3940	34Φ10@100 L=1910	4Φ12 L=3940	51Φ8@80 L=1780	8Φ8@250 L=4060	130.2	1.45
YP2-B3015-24-2				2Φ22 L=4470						135.5	
YP2-B3015-37-1	370	500		3Φ18 L=4210	3Φ12 L=3940	42Φ8@80 L=1750	2Φ12 L=3940	51Φ8@80 L=1910		122.2	1.51
YP2-B3015-37-2				3Φ20 L=4340						129.0	
YP2-B3015-49-1	490	400		4Φ16 L=4070	4Φ12 L=3940	50Φ10@150 L=1550		51Φ8@80 L=2030		147.2	1.56
YP2-B3015-49-2				4Φ20 L=4340						164.2	
YP2-B3315-24-1	240	700		2Φ20 L=4640	2Φ12 L=4240	37Φ10@100 L=1910	4Φ12 L=4240	54Φ8@80 L=1780	8Φ8@250 L=4360	139.8	1.55
YP2-B3315-24-2				2Φ25 L=4980		45Φ10@80 L=1910				164.6	
YP2-B3315-37-1	370	500		3Φ18 L=4510	3Φ12 L=4240	45Φ8@80 L=1750	2Φ12 L=4240	54Φ8@80 L=1910		130.5	1.62
YP2-B3315-37-2				3Φ25 L=4980		37Φ10@100 L=1770				170.1	
YP2-B3315-49-1	490	400		4Φ18 L=4510	4Φ12 L=4240	64Φ10@120 L=1550		54Φ8@80 L=2030		175.7	1.67
YP2-B3315-49-2				4Φ25 L=4980						216.1	
YP2-B3615-24-1	240	700		2Φ22 L=5070	2Φ12 L=4540	40Φ10@100 L=1910	4Φ12 L=4540	58Φ8@80 L=1780	8Φ8@250 L=4660	156.0	1.65
YP2-B3615-24-2				2Φ25 L=5280		49Φ10@80 L=1910				176.9	
YP2-B3615-37-1	370	500		3Φ18 L=4810	3Φ12 L=4540	40Φ10@100 L=1770	2Φ12 L=4540	58Φ8@80 L=1910		150.1	1.73
YP2-B3615-37-2				4Φ22 L=5070		49Φ10@80 L=1770				195.3	
YP2-B3615-49-1	490	400		4Φ18 L=4810	4Φ12 L=4540	70Φ10@120 L=1550		58Φ8@80 L=2030		189.5	1.78
YP2-B3615-49-2				5Φ22 L=5070						230.4	

YP2-B 型雨篷结构图（三）						图集号	03G372
审核 何丽婷	何丽婷	校对 韩凌	韩凌	设计 张伏	张伏	页	74

雨篷编号	b (mm)	h (mm)	a (mm)	雨篷主体配筋 ①	②	③(③a)	④	⑤	⑥	钢筋用量 (kg)	混凝土用量 (m³)
YP3-B1009-19-1	190	300	100	2Φ12 L=1800	2Φ12 L=1800	14Φ8@100 L=990	2Φ12 L=1800	13Φ8@150 L=1180	6Φ8@250 L=1800	25.2	0.33
YP3-B1009-19-2											
YP3-B1009-24-1	240			2Φ14 L=1940		10Φ8@200 L=1090				25.5	0.35
YP3-B1009-24-2											
YP3-B1009-34-1	340			3Φ14 L=1940	3Φ12 L=1800	11Φ8@150 L=1290		13Φ8@150 L=1280		31.2	0.40
YP3-B1009-34-2											
YP3-B1209-19-1	190			2Φ12 L=2000	2Φ12 L=2000	16Φ8@100 L=990	2Φ12 L=2000	14Φ8@150 L=1180		28.0	0.35
YP3-B1209-19-2						19Φ8@80 L=990				29.1	
YP3-B1209-24-1	240			2Φ14 L=2140		13Φ8@150 L=1090				28.9	0.39
YP3-B1209-24-2											
YP3-B1209-34-1	340			3Φ14 L=2140	3Φ12 L=2000	13Φ8@150 L=1290		14Φ8@150 L=1280		34.8	0.45
YP3-B1209-34-2											
YP3-B1509-19-1	190			2Φ14 L=2440	2Φ12 L=2440	19Φ10@100 L=1010	2Φ12 L=2440	18Φ8@150 L=1180	6Φ8@250 L=2560	40.6	0.45
YP3-B1509-19-2				2Φ16 L=2570						42.8	
YP3-B1509-24-1	240			2Φ14 L=2440		19Φ8@100 L=1090				36.9	0.49
YP3-B1509-24-2											
YP3-B1509-34-1	340			3Φ14 L=2440	3Φ12 L=2440	15Φ8@150 L=1290		18Φ8@150 L=1280		42.2	0.56
YP3-B1509-34-2											
YP3-B1809-19-1	190	400		2Φ14 L=2740	2Φ12 L=2740	22Φ8@100 L=1190	2Φ12 L=2740	20Φ8@150 L=1180	6Φ8@250 L=2860	42.5	0.55
YP3-B1809-19-2				2Φ16 L=2870		27Φ8@80 L=1190				47.2	
YP3-B1809-24-1	240	300		2Φ14 L=2740		22Φ8@100 L=1090				41.6	0.54
YP3-B1809-24-2				2Φ18 L=3010		27Φ8@80 L=1090				49.1	
YP3-B1809-34-1	340			3Φ14 L=2740	3Φ12 L=2740	17Φ8@150 L=1290		20Φ8@150 L=1280		47.3	0.63
YP3-B1809-34-2											

雨篷编号	b (mm)	h (mm)	a (mm)	雨篷主体配筋 ①	②	③(③a)	④	⑤	⑥	钢筋用量 (kg)	混凝土用量 (m³)
YP3-B2109-19-1	190	400	100	2Φ14 L=3040	2Φ12 L=3040	30Φ8@80 L=1190	2Φ12 L=3040	22Φ8@150 L=1180	6Φ8@250 L=3160	49.6	0.61
YP3-B2109-19-2				2Φ18 L=3310		25Φ10@100 L=1210				60.0	
YP3-B2109-24-1	240	300		2Φ14 L=3040		30Φ8@80 L=1090				48.5	0.59
YP3-B2109-24-2				2Φ20 L=3440		25Φ10@100 L=1110				62.2	
YP3-B2109-34-1	340			3Φ14 L=3040	3Φ12 L=3040	19Φ8@150 L=1290		22Φ8@150 L=1280		52.4	0.69
YP3-B2109-34-2				3Φ16 L=3170		25Φ8@100 L=1290				59.4	
YP3-B2409-19-1	190	400		2Φ14 L=3340	2Φ12 L=3340	34Φ8@80 L=1190	2Φ12 L=3340	24Φ8@150 L=1180	6Φ8@250 L=3460	54.9	0.66
YP3-B2409-19-2				2Φ20 L=3740		28Φ10@100 L=1210				70.1	
YP3-B2409-24-1	240			2Φ14 L=3340		25Φ8@120 L=1290				51.7	0.73
YP3-B2409-24-2				2Φ20 L=3740		28Φ8@100 L=1290				63.5	
YP3-B2409-34-1	340	300		3Φ14 L=3340	3Φ12 L=3340	25Φ8@120 L=1290		24Φ8@150 L=1280		59.6	0.75
YP3-B2409-34-2				3Φ20 L=3740		34Φ8@80 L=1290				79.6	
YP3-B1512-19-1	190	500		2Φ16 L=2570	2Φ12 L=2440	23Φ8@80 L=1390	2Φ12 L=2440	26Φ8@100 L=1480	7Φ8@250 L=2560	47.7	0.53
YP3-B1512-19-2											
YP3-B1512-24-1	240	400				19Φ8@100 L=1290				48.4	0.63
YP3-B1512-24-2											
YP3-B1512-34-1	340	300		3Φ14 L=2440	3Φ12 L=2440	19Φ8@100 L=1290		26Φ8@100 L=1580		52.3	0.65
YP3-B1512-34-2											
YP3-B1812-19-1	190	500		2Φ16 L=2870	2Φ12 L=2740	27Φ8@80 L=1390	2Φ12 L=2740	29Φ8@100 L=1480	7Φ8@250 L=2860	58.1	0.70
YP3-B1812-19-2						22Φ10@100 L=1410				62.3	
YP3-B1812-24-1	240	400				27Φ8@80 L=1290				57.0	0.70
YP3-B1812-24-2											
YP3-B1812-34-1	340	300		3Φ14 L=2740	3Φ12 L=2740	27Φ8@80 L=1290		29Φ8@100 L=1580		61.4	0.72
YP3-B1812-34-2				3Φ16 L=2870						65.1	

注：
1. 本图中各编号的雨篷附图见图集第72页。
1. b=190、240、340时，梁箍筋采用③筋。
2. 其余说明同第72页注的第2、3、4、5、6条。

YP3-B 型雨篷结构图（一）								图集号	03G372
审核	何丽婷	何丽婷	校对	韩凌	韩凌	设计	张伏	页	75

雨篷编号	b (mm)	h (mm)	a (mm)	雨篷主体配筋 ①	②	③(③a)	④	⑤	⑥	钢筋用量 (kg)	混凝土用量 (m³)
YP3-B2112-19-1	190	500	100	2Φ16 L=3170	2Φ12 L=3040	25Φ10@100 L=1410	2Φ12 L=3040	32Φ8@100 L=1480	7Φ8@250 L=3160	69.5	0.76
YP3-B2112-19-2				2Φ18 L=3310						72.7	
YP3-B2112-24-1	240	400		2Φ16 L=3170		25Φ10@100 L=1310				68.0	0.77
YP3-B2112-24-2				2Φ18 L=3310						71.2	
YP3-B2112-34-1	340	300		3Φ14 L=3040	3Φ12 L=3040	25Φ10@100 L=1310		32Φ8@100 L=1580		72.9	0.90
YP3-B2112-34-2				3Φ18 L=3310						81.7	
YP3-B2412-19-1	190	600		2Φ18 L=3610	2Φ12 L=3340	34Φ8@80 L=1590	4Φ12 L=3340	35Φ8@100 L=1480	7Φ8@250 L=3460	83.0	0.90
YP3-B2412-19-2						28Φ10@100 L=1610				89.4	
YP3-B2412-24-1	240	400		2Φ16 L=3470		28Φ10@100 L=1310	2Φ12 L=3340			74.9	0.84
YP3-B2412-24-2				2Φ20 L=3740		34Φ10@80 L=1310				87.2	
YP3-B2412-34-1	340	300		3Φ16 L=3470	3Φ12 L=3340	28Φ10@100 L=1310		35Φ8@100 L=1580		84.7	0.86
YP3-B2412-34-2				3Φ20 L=3740		34Φ10@80 L=1310				100.7	
YP3-B2712-19-1	190	600		2Φ18 L=3910	2Φ12 L=3640	31Φ10@100 L=1610	4Φ12 L=3640	38Φ8@100 L=1480	7Φ8@250 L=3760	97.7	0.97
YP3-B2712-19-2				2Φ20 L=4040						102.0	
YP3-B2712-24-1	240	500		2Φ18 L=3910		38Φ8@80 L=1490	2Φ12 L=3640			82.9	0.99
YP3-B2712-24-2				2Φ20 L=4040		31Φ10@100 L=1510				93.7	
YP3-B2712-34-1	340	400		3Φ14 L=3640	3Φ12 L=3640	31Φ8@100 L=1490		38Φ8@100 L=1580		81.1	1.05
YP3-B2712-34-2				3Φ20 L=4040		27Φ10@120 L=1510				104.6	
YP3-B3012-19-1	190	700		2Φ18 L=4210	2Φ12 L=3940	42Φ8@80 L=1790	4Φ12 L=3940	41Φ8@100 L=1480	7Φ8@250 L=4060	102.0	1.12
YP3-B3012-19-2				2Φ20 L=4340		34Φ10@100 L=1810				114.8	
YP3-B3012-24-1	240	500		2Φ18 L=4210		34Φ10@100 L=1510	2Φ12 L=3940			97.0	1.07
YP3-B3012-24-2				2Φ25 L=4680		42Φ10@80 L=1510				123.5	
YP3-B3012-34-1	340	400		3Φ16 L=4070	3Φ12 L=3940	42Φ8@80 L=1490		41Φ8@100 L=1580		97.6	1.13
YP3-B3012-34-2				3Φ22 L=4470		34Φ10@100 L=1510				125.1	

YP3-B 型雨篷结构图（二）								图集号	03G372
审核	何丽婷	何丽婷	校对	韩凌	韩凌	设计	张伏	张伏	页	76

YP2-C 型 雨 篷 选 用 表

门洞宽 L_2 (m)	挑出长度 L_1 (m)	墙厚 (mm)	雨篷编号	Mov (kN·m)	V (kN)
1.0	0.9	240	YP2-C1009-24-$\frac{1}{2}$	9.64	7.50/24.00
		370	YP2-C1009-37-$\frac{1}{2}$	9.93	8.83/25.33
		490	YP2-C1009-49-$\frac{1}{2}$	10.20	10.06/26.55
1.2		240	YP2-C1209-24-$\frac{1}{2}$	10.59	9.31/29.11
		370	YP2-C1209-37-$\frac{1}{2}$	10.91	11.04/30.84
		490	YP2-C1209-49-$\frac{1}{2}$	11.20	12.63/32.43
1.5		240	YP2-C1509-24-$\frac{1}{2}$	13.24	12.22/36.97
		370	YP2-C1509-37-$\frac{1}{2}$	13.64	14.63/39.38
		490	YP2-C1509-49-$\frac{1}{2}$	14.01	16.86/41.61
1.8		240	YP2-C1809-24-$\frac{1}{2}$	14.66	15.36/45.06
		370	YP2-C1809-37-$\frac{1}{2}$	15.10	18.56/48.26
		490	YP2-C1809-49-$\frac{1}{2}$	15.51	21.52/51.22
2.1		240	YP2-C2109-24-$\frac{1}{2}$	16.08	18.73/53.38
		370	YP2-C2109-37-$\frac{1}{2}$	16.56	22.83/57.48
		490	YP2-C2109-49-$\frac{1}{2}$	17.01	26.61/61.26
2.4		240	YP2-C2409-24-$\frac{1}{2}$	17.50	23.58/63.18
		370	YP2-C2409-37-$\frac{1}{2}$	18.04	27.43/67.03
		490	YP2-C2409-49-$\frac{1}{2}$	18.53	32.12/71.72

门洞宽 L_2 (m)	挑出长度 L_1 (m)	墙厚 (mm)	雨篷编号	Mov (kN·m)	V (kN)
1.5	1.2	240	YP2-C1512-24-$\frac{1}{2}$	21.65	14.84/39.59
		370	YP2-C1512-37-$\frac{1}{2}$	22.17	16.48/41.23
		490	YP2-C1512-49-$\frac{1}{2}$	22.65	18.71/43.46
1.8		240	YP2-C1812-24-$\frac{1}{2}$	23.99	18.50/48.20
		370	YP2-C1812-37-$\frac{1}{2}$	24.56	20.77/50.47
		490	YP2-C1812-49-$\frac{1}{2}$	25.10	23.73/53.43
2.1		240	YP2-C2112-24-$\frac{1}{2}$	26.32	22.40/57.05
		370	YP2-C2112-37-$\frac{1}{2}$	26.95	25.41/60.06
		490	YP2-C2112-49-$\frac{1}{2}$	27.54	29.19/63.84
2.4		240	YP2-C2412-24-$\frac{1}{2}$	28.66	26.53/66.13
		370	YP2-C2412-37-$\frac{1}{2}$	29.35	30.37/69.97
		490	YP2-C2412-49-$\frac{1}{2}$	29.98	35.07/74.67
2.7		240	YP2-C2712-24-$\frac{1}{2}$	30.99	32.30/76.85
		370	YP2-C2712-37-$\frac{1}{2}$	31.74	37.73/82.28
		490	YP2-C2712-49-$\frac{1}{2}$	32.43	41.38/85.93
3.0		240	YP2-C3012-24-$\frac{1}{2}$	33.33	37.05/86.55
		370	YP2-C3012-37-$\frac{1}{2}$	34.13	43.59/93.09
		490	YP2-C3012-49-$\frac{1}{2}$	34.87	48.12/97.62

门洞宽 L_2 (m)	挑出长度 L_1 (m)	墙厚 (mm)	雨篷编号	Mov (kN·m)	V (kN)
1.8	1.5	240	YP2-C1815-24-$\frac{1}{2}$	36.58	22.15/51.85
		370	YP2-C1815-37-$\frac{1}{2}$	37.31	24.86/54.56
		490	YP2-C1815-49-$\frac{1}{2}$	37.98	26.45/56.15
2.1		240	YP2-C2115-24-$\frac{1}{2}$	40.14	26.66/61.31
		370	YP2-C2115-37-$\frac{1}{2}$	40.94	30.17/64.82
		490	YP2-C2115-49-$\frac{1}{2}$	41.67	32.35/67.00
2.4		240	YP2-C2415-24-$\frac{1}{2}$	43.70	32.64/72.24
		370	YP2-C2415-37-$\frac{1}{2}$	44.57	35.82/75.42
		490	YP2-C2415-49-$\frac{1}{2}$	45.37	38.69/78.29
2.7		240	YP2-C2715-24-$\frac{1}{2}$	47.26	37.77/82.32
		370	YP2-C2715-37-$\frac{1}{2}$	48.20	43.85/88.40
		490	YP2-C2715-49-$\frac{1}{2}$	49.06	45.45/90.00
3.0		240	YP2-C3015-24-$\frac{1}{2}$	50.82	44.69/94.19
		370	YP2-C3015-37-$\frac{1}{2}$	51.82	50.40/99.90
		490	YP2-C3015-49-$\frac{1}{2}$	52.75	55.59/105.09
3.3		240	YP2-C3315-24-$\frac{1}{2}$	54.38	50.44/104.89
		370	YP2-C3315-37-$\frac{1}{2}$	55.45	57.28/111.73
		490	YP2-C3315-49-$\frac{1}{2}$	56.44	63.51/117.96
3.6		240	YP2-C3615-24-$\frac{1}{2}$	57.93	56.42/115.82
		370	YP2-C3615-37-$\frac{1}{2}$	59.08	64.49/123.89
		490	YP2-C3615-49-$\frac{1}{2}$	60.14	71.85/131.25

注: Mov ——— 雨篷倾覆力矩
V ——— 雨篷梁梁端剪力

YP2-C 型 雨 篷 选 用 表								图集号	03G372
审核	何丽婷	何丽婷	校对	韩凌	韩凌	设计	张伏	张伏	页	77

YP3-C 型雨篷选用表

门洞宽 L_2 (m)	挑出长度 L_1 (m)	墙厚 (mm)	雨篷编号	Mov (kN·m)	V (kN)	门洞宽 L_2 (m)	挑出长度 L_1 (m)	墙厚 (mm)	雨篷编号	Mov (kN·m)	V (kN)
1.0	0.9	190	YP3-C1009-19-$\frac{1}{2}$	9.53	6.99/23.49	1.5	1.2	190	YP3-C1512-19-$\frac{1}{2}$	21.45	14.41/39.16
		240	YP3-C1009-24-$\frac{1}{2}$	9.64	7.50/24.00			240	YP3-C1512-24-$\frac{1}{2}$	21.65	14.84/39.59
		340	YP3-C1009-34-$\frac{1}{2}$	9.86	8.52/25.02			340	YP3-C1512-34-$\frac{1}{2}$	22.05	15.92/40.67
1.2		190	YP3-C1209-19-$\frac{1}{2}$	10.46	8.64/28.44	1.8		190	YP3-C1812-19-$\frac{1}{2}$	23.76	17.87/47.57
		240	YP3-C1209-24-$\frac{1}{2}$	10.59	9.31/29.11			240	YP3-C1812-24-$\frac{1}{2}$	23.99	18.50/48.20
		340	YP3-C1209-34-$\frac{1}{2}$	10.83	10.64/30.44			340	YP3-C1812-34-$\frac{1}{2}$	24.43	20.03/49.73
1.5		190	YP3-C1509-19-$\frac{1}{2}$	13.08	11.29/36.04	2.1		190	YP3-C2112-19-$\frac{1}{2}$	26.08	21.53/56.18
		240	YP3-C1509-24-$\frac{1}{2}$	13.24	12.22/36.97			240	YP3-C2112-24-$\frac{1}{2}$	26.32	22.40/57.05
		340	YP3-C1509-34-$\frac{1}{2}$	13.54	14.08/38.83			340	YP3-C2112-34-$\frac{1}{2}$	26.81	24.46/59.11
1.8		190	YP3-C1809-19-$\frac{1}{2}$	14.49	14.89/44.59	2.4		190	YP3-C2412-19-$\frac{1}{2}$	28.39	26.40/66.00
		240	YP3-C1809-24-$\frac{1}{2}$	14.66	15.36/45.06			240	YP3-C2412-24-$\frac{1}{2}$	28.66	26.53/66.13
		340	YP3-C1809-34-$\frac{1}{2}$	15.00	17.82/47.52			340	YP3-C2412-34-$\frac{1}{2}$	29.19	29.20/68.80
2.1		190	YP3-C2109-19-$\frac{1}{2}$	15.89	18.05/52.70	2.7		190	YP3-C2712-19-$\frac{1}{2}$	30.42	30.57/75.12
		240	YP3-C2109-24-$\frac{1}{2}$	16.08	18.73/53.38			240	YP3-C2712-24-$\frac{1}{2}$	30.99	32.30/76.85
		340	YP3-C2109-34-$\frac{1}{2}$	16.45	21.88/56.53			340	YP3-C2712-34-$\frac{1}{2}$	31.26	36.15/80.70
2.4		190	YP3-C2409-19-$\frac{1}{2}$	17.29	21.40/61.00	3.0		190	YP3-C3012-19-$\frac{1}{2}$	32.69	36.22/85.72
		240	YP3-C2409-24-$\frac{1}{2}$	17.50	23.58/63.18			240	YP3-C3012-24-$\frac{1}{2}$	33.33	37.05/86.55
		340	YP3-C2409-34-$\frac{1}{2}$	17.91	26.25/65.85			340	YP3-C3012-34-$\frac{1}{2}$	33.59	41.72/91.22

注：Mov ——— 雨篷倾覆力矩
V ——— 雨篷梁梁端剪力

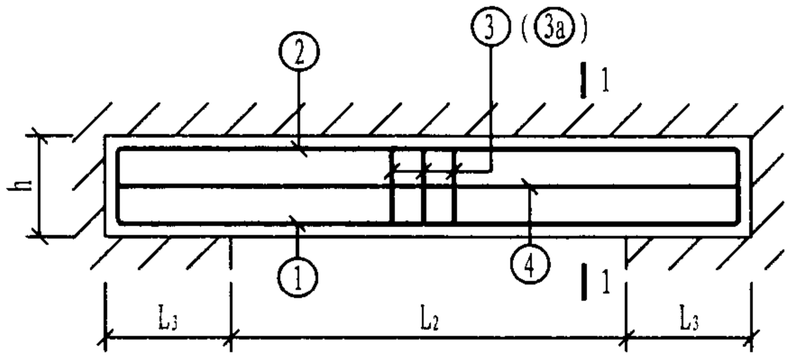

C 型 雨 蓬

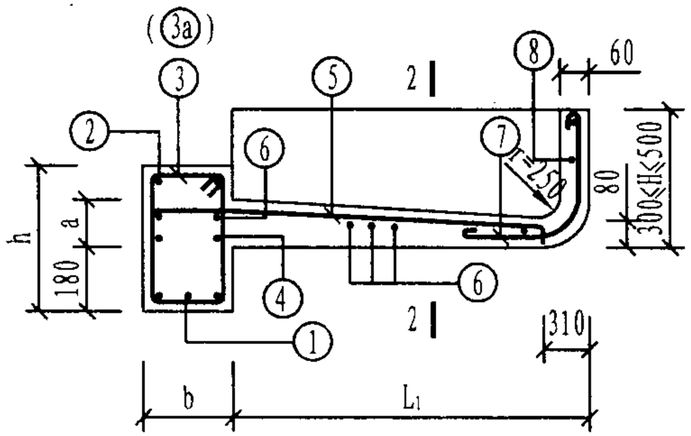

1-1

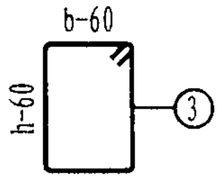

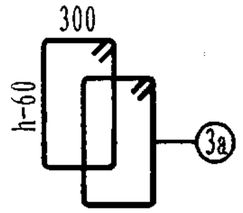

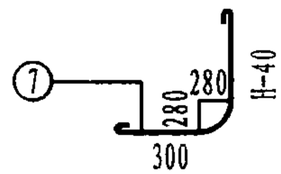

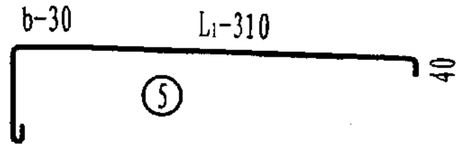

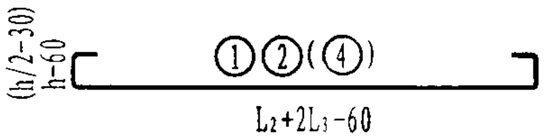

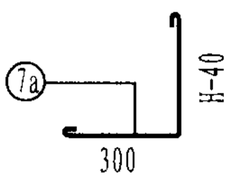

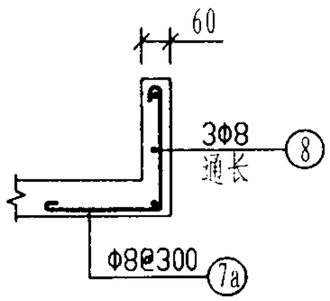

2-2

注:

1. b=240、370时，梁箍筋采用③筋；b=490时，梁箍筋采用③a筋。
2. L_2<1.5m时，L_3取370mm；L_2≥1.5m时，L_3取500mm。
3. 钢筋用量只统计雨蓬的主体配筋用量。
4. 混凝土用量含檐板工程量，且檐板高度按H=500mm统计。
5. ⑦、⑧筋为檐板配筋，钢筋用量由设计选用者根据檐板选用高度确定。
6. 当⑤筋搭在②筋或④筋上时，⑥筋减少两根。

雨蓬编号	b (mm)	h (mm)	a (mm)	雨蓬主体配筋 ①	②	③(③a)	④	⑤	⑥	钢筋用量 (kg)	混凝土用量 (m³)
YP2-C1009-24-1	240	300	100	2Φ14 L=1940	2Φ12 L=1800	10Φ8@200 L=1090	2Φ12 L=1800	13Φ8@150 L=890	6Φ8@250 L=1800	25.5	0.35
YP2-C1009-24-2											
YP2-C1009-37-1	370			3Φ14 L=1940	3Φ12 L=1800	11Φ8@150 L=1350		13Φ8@150 L=1020		31.7	0.42
YP2-C1009-37-2											
YP2-C1009-49-1	490			4Φ14 L=1940	4Φ12 L=1800	20Φ8@200 L=1330		13Φ8@150 L=1140		40.8	0.48
YP2-C1009-49-2											
YP2-C1209-24-1	240			2Φ14 L=2140	2Φ12 L=2000	13Φ8@150 L=1090	2Φ12 L=2000	14Φ8@150 L=890	6Φ8@250 L=2000	28.9	0.39
YP2-C1209-24-2											
YP2-C1209-37-1	370			3Φ14 L=2140	3Φ12 L=2000	13Φ8@150 L=1350		14Φ8@150 L=1020		35.3	0.46
YP2-C1209-37-2											
YP2-C1209-49-1	490			4Φ14 L=2140	4Φ12 L=2000	22Φ8@200 L=1330		14Φ8@150 L=1140		44.9	0.53
YP2-C1209-49-2											
YP2-C1509-24-1	240			2Φ14 L=2440	2Φ12 L=2440	19Φ8@100 L=1090	2Φ12 L=2440	18Φ8@150 L=890	6Φ8@250 L=2560	36.9	0.49
YP2-C1509-24-2											
YP2-C1509-37-1	370			3Φ14 L=2440	3Φ12 L=2440	15Φ8@150 L=1350		18Φ8@150 L=1020		42.8	0.59
YP2-C1509-37-2											
YP2-C1509-49-1	490			4Φ14 L=2440	4Φ12 L=2440	24Φ8@200 L=1330		18Φ8@150 L=1140		53.3	0.68
YP2-C1509-49-2											
YP2-C1809-24-1	240			2Φ14 L=2740	2Φ12 L=2740	22Φ8@100 L=1090	2Φ12 L=2740	20Φ8@150 L=890	6Φ8@250 L=2860	41.6	0.54
YP2-C1809-24-2				2Φ18 L=3010		27Φ8@80 L=1090				49.1	
YP2-C1809-37-1	370			3Φ14 L=2740	3Φ12 L=2740	17Φ8@150 L=1350		20Φ8@150 L=1020		48.0	0.65
YP2-C1809-37-2											
YP2-C1809-49-1	490			4Φ14 L=2740	4Φ12 L=2740	28Φ8@200 L=1330		20Φ8@150 L=1140		60.2	0.75
YP2-C1809-49-2											

YP2-C 型 雨 蓬 结 构 图 （一）								图集号	03G372
审核	何丽婷	何丽婷	校对	韩凌	韩凌	设计	张伏	张伏	页	79

雨篷编号	b (mm)	h (mm)	a (mm)	雨篷主体配筋 ①	②	③(③a)	④	⑤	⑥	钢筋用量 (kg)	混凝土用量 (m³)
YP2-C2109-24-1	240	300	100	2Φ14 L=3040	2Φ12 L=3040	30Φ8@80 L=1090	2Φ12 L=3040	22Φ8@150 L=890	6Φ8@250 L=3160	48.5	0.59
YP2-C2109-24-2				2Φ20 L=3440		25Φ10@100 L=1110				62.2	
YP2-C2109-37-1	370			3Φ14 L=3040	3Φ12 L=3040	19Φ8@150 L=1350		22Φ8@150 L=1020		53.1	0.72
YP2-C2109-37-2				3Φ16 L=3170		22Φ8@120 L=1350				58.7	
YP2-C2109-49-1	490			4Φ14 L=3040	4Φ12 L=3040	30Φ8@200 L=1330		22Φ8@150 L=1140		66.1	0.83
YP2-C2109-49-2											
YP2-C2409-24-1	240	400		2Φ14 L=3340	2Φ12 L=3340	25Φ8@120 L=1290	2Φ12 L=3340	24Φ8@150 L=890	6Φ8@250 L=3460	51.7	0.73
YP2-C2409-24-2				2Φ20 L=3740		28Φ8@100 L=1290				63.5	
YP2-C2409-37-1	370	300		3Φ14 L=3340	3Φ12 L=3340	21Φ8@150 L=1350		24Φ8@150 L=1020		58.3	0.78
YP2-C2409-37-2				3Φ20 L=3740		28Φ8@100 L=1350				77.5	
YP2-C2409-49-1	490			4Φ14 L=3340	4Φ12 L=3340	34Φ8@200 L=1330		24Φ8@150 L=1140		73.0	0.90
YP2-C2409-49-2				4Φ18 L=3610						85.7	
YP2-C1512-24-1	240	400		2Φ16 L=2570	2Φ12 L=2440	19Φ8@100 L=1290	2Φ12 L=2440	26Φ8@100 L=1190	7Φ8@250 L=2560	48.4	0.63
YP2-C1512-24-2											
YP2-C1512-37-1	370	300		3Φ14 L=2440	3Φ12 L=2440	19Φ8@100 L=1350		26Φ8@100 L=1320		53.0	0.67
YP2-C1512-37-2											
YP2-C1512-49-1	490			4Φ14 L=2440	4Φ12 L=2440	24Φ8@200 L=1330		26Φ8@100 L=1440		61.8	0.76
YP2-C1512-49-2											
YP2-C1812-24-1	240	400		2Φ16 L=2870	2Φ12 L=2740	27Φ8@80 L=1290	2Φ12 L=2740	29Φ8@100 L=1190	7Φ8@250 L=2860	57.0	0.70
YP2-C1812-24-2											
YP2-C1812-37-1	370	300		3Φ14 L=2740	3Φ12 L=2740	22Φ8@100 L=1350		29Φ8@100 L=1320		59.8	0.74
YP2-C1812-37-2				3Φ16 L=2870		27Φ8@80 L=1350				66.0	
YP2-C1812-49-1	490			4Φ14 L=2740	4Φ12 L=2740	34Φ8@150 L=1330		29Φ8@100 L=1440		72.9	0.84
YP2-C1812-49-2											

雨篷编号	b (mm)	h (mm)	a (mm)	雨篷主体配筋 ①	②	③(③a)	④	⑤	⑥	钢筋用量 (kg)	混凝土用量 (m³)
YP2-C2112-24-1	240	400	100	2Φ16 L=3170	2Φ12 L=3040	25Φ10@100 L=1310	2Φ12 L=3040	32Φ8@100 L=1190	7Φ8@250 L=3160	68.0	0.77
YP2-C2112-24-2				2Φ18 L=3310						71.2	
YP2-C2112-37-1	370	300		3Φ14 L=3040	3Φ12 L=3040	22Φ10@120 L=1370		32Φ8@100 L=1320		71.7	0.81
YP2-C2112-37-2				3Φ18 L=3310		25Φ10@100 L=1370				83.0	
YP2-C2112-49-1	490			4Φ14 L=3040	4Φ12 L=3040	44Φ8@120 L=1330		32Φ8@100 L=1440		84.0	0.93
YP2-C2112-49-2				4Φ16 L=3170						89.3	
YP2-C2412-24-1	240	400		2Φ16 L=3470	2Φ12 L=3340	28Φ10@100 L=1310	2Φ12 L=3340	35Φ8@100 L=1190	7Φ8@250 L=3460	74.9	0.84
YP2-C2412-24-2				2Φ20 L=3740		34Φ10@80 L=1310				87.2	
YP2-C2412-37-1	370	300		3Φ16 L=3470	3Φ12 L=3340	28Φ10@100 L=1370		35Φ8@100 L=1320		86.1	0.89
YP2-C2412-37-2				3Φ20 L=3740		34Φ10@80 L=1370				102.3	
YP2-C2412-49-1	490			4Φ14 L=3340	4Φ12 L=3340	50Φ8@120 L=1330		35Φ8@100 L=1440		93.0	1.01
YP2-C2412-49-2				4Φ18 L=3610						105.6	
YP2-C2712-24-1	240	500		2Φ18 L=3910	2Φ12 L=3640	38Φ8@80 L=1490	2Φ12 L=3640	38Φ8@100 L=1190	7Φ8@250 L=3760	82.9	0.99
YP2-C2712-24-2				2Φ20 L=4040		31Φ10@100 L=1510				93.7	
YP2-C2712-37-1	370	400		3Φ16 L=3770	3Φ12 L=3640	27Φ8@120 L=1550		38Φ8@100 L=1320		84.5	1.10
YP2-C2712-37-2				3Φ20 L=4040		31Φ8@100 L=1550				98.9	
YP2-C2712-49-1	490	300		4Φ16 L=3770	4Φ12 L=3640	62Φ8@100 L=1330		38Φ8@100 L=1440		111.3	1.10
YP2-C2712-49-2				4Φ20 L=4040						127.3	
YP2-C3012-24-1	240	500		2Φ18 L=4210	2Φ12 L=3940	34Φ10@100 L=1510	2Φ12 L=3940	41Φ8@100 L=1190	7Φ8@250 L=4060	97.0	1.07
YP2-C3012-24-2				2Φ25 L=4680		42Φ10@80 L=1510				123.5	
YP2-C3012-37-1	370	400		3Φ16 L=4070	3Φ12 L=3940	34Φ8@100 L=1550		41Φ8@100 L=1320		94.2	1.18
YP2-C3012-37-2				3Φ22 L=4470		42Φ8@80 L=1550				119.7	
YP2-C3012-49-1	490	300		4Φ16 L=4070	4Φ12 L=3940	84Φ8@80 L=1330		41Φ8@100 L=1440		129.1	1.18
YP2-C3012-49-2				4Φ25 L=4680						175.3	

YP2-C 型雨篷结构图（二）								图集号	03G372
审核	何丽婷	何丽婷	校对	韩凌	韩凌	设计	张伏	页	80

雨篷编号	C (mm)	h (mm)	a (mm)	雨篷主体配筋 ①	②	③(③a)	④	⑤	⑥	钢筋用量 (kg)	混凝土用量 (m³)
YP2-C1815-24-1	240	500	120	2Φ18 L=3010	2Φ12 L=2740	22Φ10@100 L=1510	2Φ12 L=2740	36Φ8@80 L=1780	8Φ8@250 L=2860	76.1	0.90
YP2-C1815-24-2											
YP2-C1815-37-1	370	400		3Φ16 L=2870	3Φ12 L=2740	22Φ8@100 L=1550		36Φ8@80 L=1910		74.9	0.98
YP2-C1815-37-2						17Φ10@150 L=1570				77.9	
YP2-C1815-49-1	490	300		4Φ14 L=2740	4Φ12 L=2740	54Φ8@80 L=1330		36Φ8@80 L=2030		93.4	0.97
YP2-C1815-49-2											
YP2-C2115-24-1	240	500		2Φ18 L=3310	2Φ12 L=3040	30Φ10@80 L=1510	2Φ12 L=3040	39Φ8@80 L=1780	8Φ8@250 L=3160	88.7	0.99
YP2-C2115-24-2				2Φ20 L=3440						92.5	
YP2-C2115-37-1	370	400		3Φ16 L=3170	3Φ12 L=3040	30Φ8@80 L=1550		39Φ8@80 L=1910		85.7	1.07
YP2-C2115-37-2						22Φ10@120 L=1570				88.6	
YP2-C2115-49-1	490	300		4Φ14 L=3040	4Φ12 L=3040	30Φ8@80 L=1330		39Φ8@80 L=2030		102.9	1.07
YP2-C2115-49-2				4Φ16 L=3170		22Φ10@120 L=1350				113.3	
YP2-C2415-24-1	240	600		2Φ20 L=3740	2Φ12 L=3340	28Φ10@100 L=1710	4Φ12 L=3340	43Φ8@80 L=1780	8Φ8@250 L=3460	106.2	1.16
YP2-C2415-24-2											
YP2-C2415-37-1	370	400		3Φ16 L=3470	3Φ12 L=3340	28Φ10@100 L=1570	2Φ12 L=3340	43Φ8@80 L=1910		101.0	1.17
YP2-C2415-37-2				3Φ18 L=3610						106.2	
YP2-C2415-49-1	490	300		4Φ16 L=3470	4Φ12 L=3340	56Φ10@100 L=1350		43Φ8@80 L=2030		130.8	1.17
YP2-C2415-49-2				4Φ18 L=3610						137.7	
YP2-C2715-24-1	240	600		2Φ20 L=4040	2Φ12 L=3640	31Φ10@100 L=1710	4Φ12 L=3640	47Φ8@80 L=1780	8Φ8@250 L=3760	116.1	1.25
YP2-C2715-24-2				2Φ22 L=4170		38Φ10@80 L=1710				128.4	
YP2-C2715-37-1	370	500		3Φ18 L=3910	3Φ12 L=3640	31Φ8@100 L=1750	2Φ12 L=3640	47Φ8@80 L=1910		107.6	1.41
YP2-C2715-37-2						38Φ8@80 L=1750				112.4	
YP2-C2715-49-1	490	300		4Φ16 L=3770	4Φ12 L=3640	76Φ10@80 L=1610		47Φ8@80 L=2030		155.0	1.26
YP2-C2715-49-2				4Φ22 L=4170						180.8	

雨篷编号	C (mm)	h (mm)	a (mm)	雨篷主体配筋 ①	②	③(③a)	④	⑤	⑥	钢筋用量 (kg)	混凝土用量 (m³)
YP2-C3015-24-1	240	700	120	2Φ20 L=4340	2Φ12 L=3940	34Φ10@100 L=1910	4Φ12 L=3940	51Φ8@80 L=1780	8Φ8@250 L=4060	130.2	1.45
YP2-C3015-24-2				2Φ22 L=4470						135.5	
YP2-C3015-37-1	370	500		3Φ18 L=4210	3Φ12 L=3940	42Φ8@80 L=1750	2Φ12 L=3940	51Φ8@80 L=1910		122.2	1.51
YP2-C3015-37-2				3Φ20 L=4340						129.0	
YP2-C3015-49-1	490	400		4Φ16 L=4070	4Φ12 L=3940	50Φ10@150 L=1550		51Φ8@80 L=2030		147.2	1.56
YP2-C3015-49-2				4Φ20 L=4340						164.2	
YP2-C3315-24-1	240	700		2Φ20 L=4640	2Φ12 L=4240	37Φ10@100 L=1910	4Φ12 L=4240	54Φ8@80 L=1780	8Φ8@250 L=4360	139.8	1.55
YP2-C3315-24-2				2Φ25 L=4980		45Φ10@80 L=1910				164.6	
YP2-C3315-37-1	370	500		3Φ18 L=4510	3Φ12 L=4240	45Φ8@80 L=1750	2Φ12 L=4240	54Φ8@80 L=1910		130.5	1.62
YP2-C3315-37-2				3Φ25 L=4980		37Φ10@100 L=1770				170.1	
YP2-C3315-49-1	490	400		4Φ18 L=4510	4Φ12 L=4240	64Φ10@120 L=1550		54Φ8@80 L=2030		175.7	1.67
YP2-C3315-49-2				4Φ25 L=4980						216.1	
YP2-C3615-24-1	240	700		2Φ22 L=5070	2Φ12 L=4540	40Φ10@100 L=1910	4Φ12 L=4540	58Φ8@80 L=1780	8Φ8@250 L=4660	156.0	1.65
YP2-C3615-24-2				2Φ25 L=5280		49Φ10@80 L=1910				176.9	
YP2-C3615-37-1	370	500		3Φ18 L=4810	3Φ12 L=4540	40Φ10@100 L=1770	2Φ12 L=4540	58Φ8@80 L=1910		150.1	1.73
YP2-C3615-37-2				4Φ22 L=5070		49Φ10@80 L=1770				195.3	
YP2-C3615-49-1	490	400		4Φ18 L=4810	4Φ12 L=4540	70Φ10@120 L=1550		58Φ8@80 L=2030		189.5	1.78
YP2-C3615-49-2				5Φ22 L=5070						230.4	

YP2-C 型雨篷结构图（三）								图集号	03G372
审核	何丽婷	何丽婷	校对	韩凌	韩凌	设计	张伏	张伏	页	81

雨篷编号	C (mm)	h (mm)	a (mm)	雨篷主体配筋 ①	②	③(③a)	④	⑤	⑥	钢筋用量 (kg)	混凝土用量 (m³)
YP3-C1009-19-1	190	300	100	2Φ12 L=1800	2Φ12 L=1800	14Φ8@100 L=990	2Φ12 L=1800	13Φ8@150 L=1180	6Φ8@250 L=1800	25.2	0.33
YP3-C1009-19-2											
YP3-C1009-24-1	240			2Φ14 L=1940		10Φ8@200 L=1090				25.5	0.35
YP3-C1009-24-2											
YP3-C1009-34-1	340			3Φ14 L=1940	3Φ12 L=1800	11Φ8@150 L=1290		13Φ8@150 L=1280		31.2	0.40
YP3-C1009-34-2											
YP3-C1209-19-1	190			2Φ12 L=2000	2Φ12 L=2000	16Φ8@100 L=990	2Φ12 L=2000	14Φ8@150 L=1180	6Φ8@250 L=2000	28.0	0.35
YP3-C1209-19-2						19Φ8@80 L=990				29.1	
YP3-C1209-24-1	240			2Φ14 L=2140		13Φ8@150 L=1090				28.9	0.39
YP3-C1209-24-2											
YP3-C1209-34-1	340			3Φ14 L=2140	3Φ12 L=2000	13Φ8@150 L=1290		14Φ8@150 L=1280		34.8	0.45
YP3-C1209-34-2											
YP3-C1509-19-1	190			2Φ14 L=2440	2Φ12 L=2440	19Φ10@100 L=1010	2Φ12 L=2440	18Φ8@150 L=1180	6Φ8@250 L=2560	40.6	0.45
YP3-C1509-19-2				2Φ16 L=2570						42.8	
YP3-C1509-24-1	240			2Φ14 L=2440		19Φ8@100 L=1090				36.9	0.49
YP3-C1509-24-2											
YP3-C1509-34-1	340			3Φ14 L=2440	3Φ12 L=2440	15Φ8@150 L=1290		18Φ8@150 L=1280		42.2	0.56
YP3-C1509-34-2											
YP3-C1809-19-1	190	400		2Φ14 L=2740	2Φ12 L=2740	22Φ8@100 L=1190	2Φ12 L=2740	20Φ8@150 L=1180	6Φ8@250 L=2860	42.5	0.55
YP3-C1809-19-2				2Φ16 L=2870		27Φ8@80 L=1190				47.2	
YP3-C1809-24-1	240	300		2Φ14 L=2740		22Φ8@100 L=1090				41.6	0.54
YP3-C1809-24-2				2Φ18 L=3010		27Φ8@80 L=1090				49.1	
YP3-C1809-34-1	340			3Φ14 L=2740	3Φ12 L=2740	17Φ8@150 L=1290		20Φ8@150 L=1280		47.3	0.63
YP3-C1809-34-2											

雨篷编号	C (mm)	h (mm)	a (mm)	雨篷主体配筋 ①	②	③(③a)	④	⑤	⑥	钢筋用量 (kg)	混凝土用量 (m³)
YP3-C2109-19-1	190	400	100	2Φ14 L=3040	2Φ12 L=3040	30Φ8@80 L=1190	2Φ12 L=3040	22Φ8@150 L=1180	6Φ8@250 L=3160	49.6	0.61
YP3-C2109-19-2				2Φ18 L=3310		25Φ10@100 L=1210				60.0	
YP3-C2109-24-1	240	300		2Φ14 L=3040		30Φ8@80 L=1090				48.5	0.59
YP3-C2109-24-2				2Φ20 L=3440		25Φ10@100 L=1110				62.2	
YP3-C2109-34-1	340			3Φ14 L=3040	3Φ12 L=3040	19Φ8@150 L=1290		22Φ8@150 L=1280		52.4	0.69
YP3-C2109-34-2				3Φ16 L=3170		25Φ8@100 L=1290				59.4	
YP3-C2409-19-1	190	400		2Φ14 L=3340	2Φ12 L=3340	34Φ8@80 L=1190	2Φ12 L=3340	24Φ8@150 L=1180	6Φ8@250 L=3460	54.9	0.66
YP3-C2409-19-2				2Φ20 L=3740		28Φ10@100 L=1210				70.1	
YP3-C2409-24-1	240			2Φ14 L=3340		25Φ8@120 L=1290				51.7	0.73
YP3-C2409-24-2				2Φ20 L=3740		28Φ8@100 L=1290				63.5	
YP3-C2409-34-1	340	300		3Φ14 L=3340	3Φ12 L=3340	25Φ8@120 L=1290		24Φ8@150 L=1280		59.6	0.75
YP3-C2409-34-2				3Φ20 L=3740		34Φ8@80 L=1290				79.6	
YP3-C1512-19-1	190	500		2Φ16 L=2570	2Φ12 L=2440	23Φ8@80 L=1390	2Φ12 L=2440	26Φ8@100 L=1480	7Φ8@250 L=2560	47.7	0.53
YP3-C1512-19-2											
YP3-C1512-24-1	240	400				19Φ8@100 L=1290				48.4	0.63
YP3-C1512-24-2											
YP3-C1512-34-1	340	300		3Φ14 L=2440	3Φ12 L=2440	19Φ8@100 L=1290		26Φ8@100 L=1580		52.3	0.65
YP3-C1512-34-2											
YP3-C1812-19-1	190	500		2Φ16 L=2870	2Φ12 L=2740	27Φ8@80 L=1390	2Φ12 L=2740	29Φ8@100 L=1480	7Φ8@250 L=2860	58.1	0.70
YP3-C1812-19-2						22Φ10@100 L=1410				62.3	
YP3-C1812-24-1	240	400				27Φ8@80 L=1290				57.0	0.70
YP3-C1812-24-2											
YP3-C1812-34-1	340	300		3Φ14 L=2740	3Φ12 L=2740	27Φ8@80 L=1290		29Φ8@100 L=1580		61.4	0.72
YP3-C1812-34-2				3Φ16 L=2870						65.1	

注：
1. 本图中各编号的雨篷附图见图集第79页。
1. b=190、240、340时，梁箍筋采用③筋。
2. 其余说明同第79页注的第2、3、4、5、6条。

YP3-C 型雨篷结构图（一）								图集号	03G372
审核	何丽婷	何丽婷	校对	韩凌	韩凌	设计	张伏	张伏	页	82

雨篷编号	C (mm)	h (mm)	a (mm)	雨篷主体配筋 ①	②	③(③a)	④	⑤	⑥	钢筋用量 (kg)	混凝土用量 (m³)
YP3-C2112-19-1	190	500	100	2Φ16 L=3170	2Φ12 L=3040	25Φ10@100 L=1410	2Φ12 L=3040	32Φ8@100 L=1480	7Φ8@250 L=3160	69.5	0.76
YP3-C2112-19-2				2Φ18 L=3310						72.7	
YP3-C2112-24-1	240	400		2Φ16 L=3170		25Φ10@100 L=1310				68.0	0.77
YP3-C2112-24-2				2Φ18 L=3310						71.2	
YP3-C2112-34-1	340	300		3Φ14 L=3040	3Φ12 L=3040	25Φ10@100 L=1310		32Φ8@100 L=1580		72.9	0.90
YP3-C2112-34-2				3Φ18 L=3310						81.7	
YP3-C2412-19-1	190	600		2Φ18 L=3610	2Φ12 L=3340	34Φ8@80 L=1590	4Φ12 L=3340	35Φ8@100 L=1480	7Φ8@250 L=3460	83.0	0.90
YP3-C2412-19-2						28Φ10@100 L=1610				89.4	
YP3-C2412-24-1	240	400		2Φ16 L=3470		28Φ10@100 L=1310	2Φ12 L=3340			74.9	0.84
YP3-C2412-24-2				2Φ20 L=3740		34Φ10@80 L=1310				87.2	
YP3-C2412-34-1	340	300		3Φ16 L=3470	3Φ12 L=3340	28Φ10@100 L=1310		35Φ8@100 L=1580		84.7	0.86
YP3-C2412-34-2				3Φ20 L=3740		34Φ10@80 L=1310				100.7	
YP3-C2712-19-1	190	600		2Φ18 L=3910	2Φ12 L=3640	31Φ10@100 L=1610	4Φ12 L=3640	38Φ8@100 L=1480	7Φ8@250 L=3760	97.7	0.97
YP3-C2712-19-2				2Φ20 L=4040						102.0	
YP3-C2712-24-1	240	500		2Φ18 L=3910		38Φ8@80 L=1490	2Φ12 L=3640			82.9	0.99
YP3-C2712-24-2				2Φ20 L=4040		31Φ10@100 L=1510				93.7	
YP3-C2712-34-1	340	400		3Φ14 L=3640	3Φ12 L=3640	31Φ8@100 L=1490		38Φ8@100 L=1580		81.1	1.05
YP3-C2712-34-2				3Φ20 L=4040		27Φ10@120 L=1510				104.6	
YP3-C3012-19-1	190	700		2Φ18 L=4210	2Φ12 L=3940	42Φ8@80 L=1790	4Φ12 L=3940	41Φ8@100 L=1480	7Φ8@250 L=4060	102.0	1.12
YP3-C3012-19-2				2Φ20 L=4340		34Φ10@100 L=1810				114.8	
YP3-C3012-24-1	240	500		2Φ18 L=4210		34Φ10@100 L=1510	2Φ12 L=3940			97.0	1.07
YP3-C3012-24-2				2Φ25 L=4680		42Φ10@80 L=1510				123.5	
YP3-C3012-34-1	340	400		3Φ16 L=4070	3Φ12 L=3940	42Φ8@80 L=1490		41Φ8@100 L=1580		97.6	1.13
YP3-C3012-34-2				3Φ22 L=4470		34Φ10@100 L=1510				125.1	

YP3-C 型雨篷结构图（二）								图集号	03G372
审核	何丽婷	何丽婷	校对	韩凌	韩凌	设计	张伏	张伏	页	83

YP2-D 型 雨 篷 选 用 表

门洞宽 L_2 (m)	挑出长度 L_1 (m)	墙厚 (mm)	雨篷编号	Mov (kN·m)	V (kN)
1.0	0.9	240	YP2-D1009-24-$\frac{1}{2}$	9.64	7.50/24.00
		370	YP2-D1009-37-$\frac{1}{2}$	9.93	8.83/25.33
		490	YP2-D1009-49-$\frac{1}{2}$	10.20	10.06/26.55
1.2		240	YP2-D1209-24-$\frac{1}{2}$	10.59	9.31/29.11
		370	YP2-D1209-37-$\frac{1}{2}$	10.91	11.04/30.84
		490	YP2-D1209-49-$\frac{1}{2}$	11.20	12.63/32.43
1.5		240	YP2-D1509-24-$\frac{1}{2}$	13.24	12.22/36.97
		370	YP2-D1509-37-$\frac{1}{2}$	13.64	14.63/39.38
		490	YP2-D1509-49-$\frac{1}{2}$	14.01	16.86/41.61
1.8		240	YP2-D1809-24-$\frac{1}{2}$	14.66	15.36/45.06
		370	YP2-D1809-37-$\frac{1}{2}$	15.10	18.56/48.26
		490	YP2-D1809-49-$\frac{1}{2}$	15.51	21.52/51.22
2.1		240	YP2-D2109-24-$\frac{1}{2}$	16.08	18.73/53.38
		370	YP2-D2109-37-$\frac{1}{2}$	16.56	22.83/57.48
		490	YP2-D2109-49-$\frac{1}{2}$	17.01	26.61/61.26
2.4		240	YP2-D2409-24-$\frac{1}{2}$	17.50	23.58/63.18
		370	YP2-D2409-37-$\frac{1}{2}$	18.04	27.43/67.03
		490	YP2-D2409-49-$\frac{1}{2}$	18.53	32.12/71.72

门洞宽 L_2 (m)	挑出长度 L_1 (m)	墙厚 (mm)	雨篷编号	Mov (kN·m)	V (kN)
1.5	1.2	240	YP2-D1512-24-$\frac{1}{2}$	21.65	14.84/39.59
		370	YP2-D1512-37-$\frac{1}{2}$	22.17	16.48/41.23
		490	YP2-D1512-49-$\frac{1}{2}$	22.65	18.71/43.46
1.8		240	YP2-D1812-24-$\frac{1}{2}$	23.99	18.50/48.20
		370	YP2-D1812-37-$\frac{1}{2}$	24.56	20.77/50.47
		490	YP2-D1812-49-$\frac{1}{2}$	25.10	23.73/53.43
2.1		240	YP2-D2112-24-$\frac{1}{2}$	26.32	22.40/57.05
		370	YP2-D2112-37-$\frac{1}{2}$	26.95	25.41/60.06
		490	YP2-D2112-49-$\frac{1}{2}$	27.54	29.19/63.84
2.4		240	YP2-D2412-24-$\frac{1}{2}$	28.66	26.53/66.13
		370	YP2-D2412-37-$\frac{1}{2}$	29.35	30.37/69.97
		490	YP2-D2412-49-$\frac{1}{2}$	29.98	35.07/74.67
2.7		240	YP2-D2712-24-$\frac{1}{2}$	30.99	32.30/76.85
		370	YP2-D2712-37-$\frac{1}{2}$	31.74	37.73/82.28
		490	YP2-D2712-49-$\frac{1}{2}$	32.43	41.38/85.93
3.0		240	YP2-D3012-24-$\frac{1}{2}$	33.33	37.05/86.55
		370	YP2-D3012-37-$\frac{1}{2}$	34.13	43.59/93.09
		490	YP2-D3012-49-$\frac{1}{2}$	34.87	48.12/97.62

门洞宽 L_2 (m)	挑出长度 L_1 (m)	墙厚 (mm)	雨篷编号	Mov (kN·m)	V (kN)
1.8	1.5	240	YP2-D1815-24-$\frac{1}{2}$	36.58	22.15/51.85
		370	YP2-D1815-37-$\frac{1}{2}$	37.31	24.86/54.56
		490	YP2-D1815-49-$\frac{1}{2}$	37.98	26.45/56.15
2.1		240	YP2-D2115-24-$\frac{1}{2}$	40.14	26.66/61.31
		370	YP2-D2115-37-$\frac{1}{2}$	40.94	30.17/64.82
		490	YP2-D2115-49-$\frac{1}{2}$	41.67	32.35/67.00
2.4		240	YP2-D2415-24-$\frac{1}{2}$	43.70	32.64/72.24
		370	YP2-D2415-37-$\frac{1}{2}$	44.57	35.82/75.42
		490	YP2-D2415-49-$\frac{1}{2}$	45.37	38.69/78.29
2.7		240	YP2-D2715-24-$\frac{1}{2}$	47.26	37.77/82.32
		370	YP2-D2715-37-$\frac{1}{2}$	48.20	43.85/88.40
		490	YP2-D2715-49-$\frac{1}{2}$	49.06	45.45/90.00
3.0		240	YP2-D3015-24-$\frac{1}{2}$	50.82	44.69/94.19
		370	YP2-D3015-37-$\frac{1}{2}$	51.82	50.40/99.90
		490	YP2-D3015-49-$\frac{1}{2}$	52.75	55.59/105.09
3.3		240	YP2-D3315-24-$\frac{1}{2}$	54.38	50.44/104.89
		370	YP2-D3315-37-$\frac{1}{2}$	55.45	57.28/111.73
		490	YP2-D3315-49-$\frac{1}{2}$	56.44	63.51/117.96
3.6		240	YP2-D3615-24-$\frac{1}{2}$	57.93	56.42/115.82
		370	YP2-D3615-37-$\frac{1}{2}$	59.08	64.49/123.89
		490	YP2-D3615-49-$\frac{1}{2}$	60.14	71.85/131.25

注：Mov ——— 雨篷倾覆力矩
V ——— 雨篷梁梁端剪力

YP2-D 型 雨 篷 选 用 表								图集号	03G372
审核	何丽婷	何丽婷	校对	韩凌	韩凌	设计	张伏	张伏	页	84

YP3-D 型雨篷选用表

门洞宽 L_2 (m)	挑出长度 L_1 (m)	墙厚 (mm)	雨篷编号	Mov (kN·m)	V (kN)
1.0	0.9	190	YP3-D1009-19-$\frac{1}{2}$	9.53	6.99/23.49
		240	YP3-D1009-24-$\frac{1}{2}$	9.64	7.50/24.00
		340	YP3-D1009-34-$\frac{1}{2}$	9.86	8.52/25.02
1.2		190	YP3-D1209-19-$\frac{1}{2}$	10.46	8.64/28.44
		240	YP3-D1209-24-$\frac{1}{2}$	10.59	9.31/29.11
		340	YP3-D1209-34-$\frac{1}{2}$	10.83	10.64/30.44
1.5		190	YP3-D1509-19-$\frac{1}{2}$	13.08	11.29/36.04
		240	YP3-D1509-24-$\frac{1}{2}$	13.24	12.22/36.97
		340	YP3-D1509-34-$\frac{1}{2}$	13.54	14.08/38.83
1.8		190	YP3-D1809-19-$\frac{1}{2}$	14.49	14.89/44.59
		240	YP3-D1809-24-$\frac{1}{2}$	14.66	15.36/45.06
		340	YP3-D1809-34-$\frac{1}{2}$	15.00	17.82/47.52
2.1		190	YP3-D2109-19-$\frac{1}{2}$	15.89	18.05/52.70
		240	YP3-D2109-24-$\frac{1}{2}$	16.08	18.73/53.38
		340	YP3-D2109-34-$\frac{1}{2}$	16.45	21.88/56.53
2.4		190	YP3-D2409-19-$\frac{1}{2}$	17.29	21.40/61.00
		240	YP3-D2409-24-$\frac{1}{2}$	17.50	23.58/63.18
		340	YP3-D2409-34-$\frac{1}{2}$	17.91	26.25/65.85

门洞宽 L_2 (m)	挑出长度 L_1 (m)	墙厚 (mm)	雨篷编号	Mov (kN·m)	V (kN)
1.5	1.2	190	YP3-D1512-19-$\frac{1}{2}$	21.45	14.41/39.16
		240	YP3-D1512-24-$\frac{1}{2}$	21.65	14.84/39.59
		340	YP3-D1512-34-$\frac{1}{2}$	22.05	15.92/40.67
1.8		190	YP3-D1812-19-$\frac{1}{2}$	23.76	17.87/47.57
		240	YP3-D1812-24-$\frac{1}{2}$	23.99	18.50/48.20
		340	YP3-D1812-34-$\frac{1}{2}$	24.43	20.03/49.73
2.1		190	YP3-D2112-19-$\frac{1}{2}$	26.08	21.53/56.18
		240	YP3-D2112-24-$\frac{1}{2}$	26.32	22.40/57.05
		340	YP3-D2112-34-$\frac{1}{2}$	26.81	24.46/59.11
2.4		190	YP3-D2412-19-$\frac{1}{2}$	28.39	26.40/66.00
		240	YP3-D2412-24-$\frac{1}{2}$	28.66	26.53/66.13
		340	YP3-D2412-34-$\frac{1}{2}$	29.19	29.20/68.80
2.7		190	YP3-D2712-19-$\frac{1}{2}$	30.42	30.57/75.12
		240	YP3-D2712-24-$\frac{1}{2}$	30.99	32.30/76.85
		340	YP3-D2712-34-$\frac{1}{2}$	31.26	36.15/80.70
3.0		190	YP3-D3012-19-$\frac{1}{2}$	32.69	36.22/85.72
		240	YP3-D3012-24-$\frac{1}{2}$	33.33	37.05/86.55
		340	YP3-D3012-34-$\frac{1}{2}$	33.59	41.72/91.22

注：Mov ——— 雨篷倾覆力矩
V ——— 雨篷梁梁端剪力

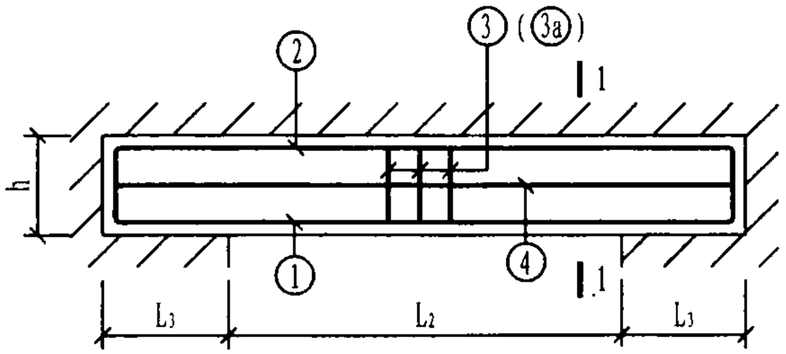

D 型 雨 蓬

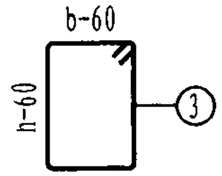

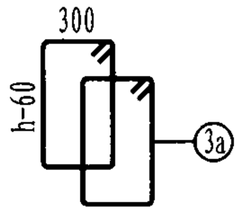

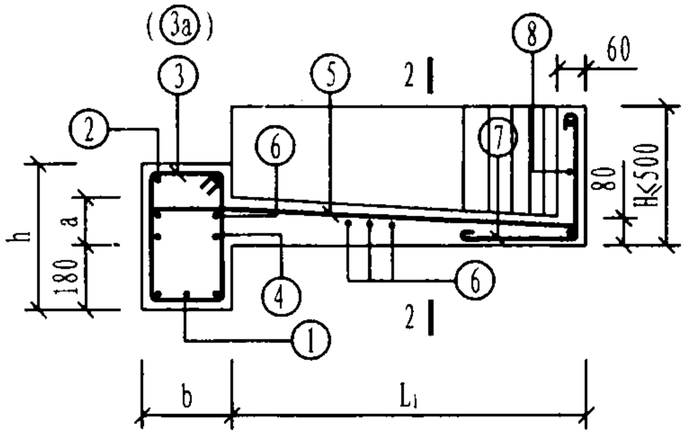

1-1

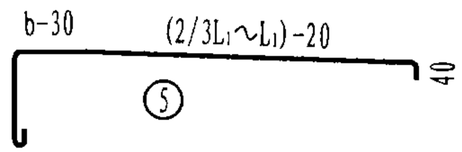

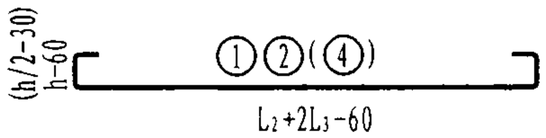

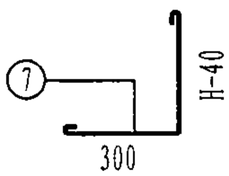

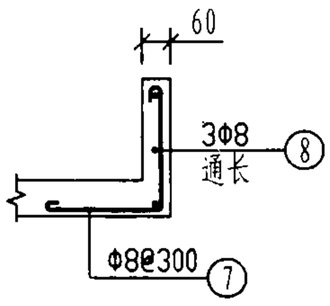

2-2

注:

1. b=240、370时，梁箍筋采用③筋;b=490时，梁箍筋采用③a筋。
2. L_2<1.5m时，L_3取370mm; L_2≥1.5m时，L_3取500mm。
3. 钢筋用量只统计雨篷的主体配筋用量。
4. 混凝土用量含檐板工程量,且檐板高度按H=300mm统计。
5. ⑦、⑧筋为檐板配筋，钢筋用量由设计选用者根据檐板选用高度确定。
6. 当⑤筋搭在②筋或④筋上时，⑥筋减少两根。

雨篷编号	b (mm)	h (mm)	a (mm)	雨篷主体配筋 ①	②	③(③a)	④	⑤	⑥	钢筋用量 (kg)	混凝土用量 (m³)
YP2-D1009-24-1	240	300	100	2Φ14 L=1940	2Φ12 L=1800	10Φ8@200 L=1090	2Φ12 L=1800	13Φ8@150 L=880 ~1180	6Φ8@250 L=474 ~1800	23.1	0.25
YP2-D1009-24-2											
YP2-D1009-37-1	370			3Φ14 L=1940	3Φ12 L=1800	11Φ8@150 L=1350		13Φ8@150 L=1010 ~1310		29.2	0.32
YP2-D1009-37-2											
YP2-D1009-49-1	490			4Φ14 L=1940	4Φ12 L=1800	20Φ8@200 L=1330		13Φ8@150 L=1130 ~1430		38.3	0.38
YP2-D1009-49-2											
YP2-D1209-24-1	240			2Φ14 L=2140	2Φ12 L=2000	13Φ8@150 L=1090	2Φ12 L=2000	14Φ8@150 L=880 ~1180	6Φ8@250 L=523 ~2000	25.8	0.27
YP2-D1209-24-2											
YP2-D1209-37-1	370			3Φ14 L=2140	3Φ12 L=2000	13Φ8@150 L=1350		14Φ8@150 L=1010 ~1310		32.2	0.35
YP2-D1209-37-2											
YP2-D1209-49-1	490			4Φ14 L=2140	4Φ12 L=2000	22Φ8@200 L=1330		14Φ8@150 L=1130 ~1430		41.8	0.42
YP2-D1209-49-2											
YP2-D1509-24-1	240			2Φ14 L=2440	2Φ12 L=2440	19Φ8@100 L=1090	2Φ12 L=2440	18Φ8@150 L=880 ~1180	6Φ8@250 L=663 ~2560	31.8	0.35
YP2-D1509-24-2											
YP2-D1509-37-1	370			3Φ14 L=2440	3Φ12 L=2440	15Φ8@150 L=1350		18Φ8@150 L=1010 ~1310		37.6	0.44
YP2-D1509-37-2											
YP2-D1509-49-1	490			4Φ14 L=2440	4Φ12 L=2440	24Φ8@200 L=1330		18Φ8@150 L=1130 ~1430		48.1	0.53
YP2-D1509-49-2											
YP2-D1809-24-1	240			2Φ14 L=2740	2Φ12 L=2740	22Φ8@100 L=1090	2Φ12 L=2740	20Φ8@150 L=880 ~1180	6Φ8@250 L=738 ~2860	35.1	0.38
YP2-D1809-24-2				2Φ18 L=3010		27Φ8@80 L=1090				42.6	
YP2-D1809-37-1	370			3Φ14 L=2740	3Φ12 L=2740	17Φ8@150 L=1350		20Φ8@150 L=1010 ~1310		41.5	0.49
YP2-D1809-37-2											
YP2-D1809-49-1	490			4Φ14 L=2740	4Φ12 L=2740	28Φ8@200 L=1330		20Φ8@150 L=1130 ~1430		53.7	0.59
YP2-D1809-49-2											

YP2-D 型 雨 蓬 结 构 图 （一）								图集号	03G372
审核	何丽婷	何丽婷	校对	韩凌	韩凌	设计	张伏	页	86

雨篷编号	b (mm)	h (mm)	a (mm)	雨篷主体配筋 ①	②	③(③a)	④	⑤	⑥	钢筋用量 (kg)	混凝土用量 (m³)
YP2-D2109-24-1	240	300	100	2Φ14 L=3040	2Φ12 L=3040	30Φ8@80 L=1090	2Φ12 L=3040	22Φ8@150 L=880 ~1180	6Φ8@250 L=814 ~3160	40.5	0.42
YP2-D2109-24-2				2Φ20 L=3440		25Φ10@100 L=1110				54.2	
YP2-D2109-37-1	370			3Φ14 L=3040	3Φ12 L=3040	19Φ8@150 L=1350		22Φ8@150 L=1010 ~1310		45.2	0.54
YP2-D2109-37-2				3Φ16 L=3170		22Φ8@120 L=1350				50.7	
YP2-D2109-49-1	490			4Φ14 L=3040	4Φ12 L=3040	30Φ8@200 L=1330		22Φ8@150 L=1130 ~1430		58.1	0.65
YP2-D2109-49-2											
YP2-D2409-24-1	240	400		2Φ14 L=3340	2Φ12 L=3340	25Φ8@120 L=1290	2Φ12 L=3340	24Φ8@150 L=880 ~1180	6Φ8@250 L=891 ~3460	42.1	0.54
YP2-D2409-24-2				2Φ20 L=3740		28Φ8@100 L=1290				53.9	
YP2-D2409-37-1	370	300		3Φ14 L=3340	3Φ12 L=3340	21Φ8@150 L=1350		24Φ8@150 L=1010 ~1310		48.7	0.59
YP2-D2409-37-2				3Φ20 L=3740		28Φ8@100 L=1350				67.9	
YP2-D2409-49-1	490			4Φ14 L=3340	4Φ12 L=3340	34Φ8@200 L=1330		24Φ8@150 L=1130 ~1430		63.4	0.71
YP2-D2409-49-2				4Φ18 L=3610						83.0	
YP2-D1512-24-1	240	400		2Φ16 L=2570	2Φ12 L=2440	19Φ8@100 L=1290	2Φ12 L=2440	26Φ8@100 L=1080 ~1480	7Φ8@250 L=586 ~2560	36.5	0.46
YP2-D1512-24-2											
YP2-D1512-37-1	370	300		3Φ14 L=2440	3Φ12 L=2440	19Φ8@100 L=1350		26Φ8@100 L=1210 ~1610		41.1	0.50
YP2-D1512-37-2											
YP2-D1512-49-1	490			4Φ14 L=2440	4Φ12 L=2440	24Φ8@200 L=1330		26Φ8@100 L=1330 ~1730		49.9	0.59
YP2-D1512-49-2											
YP2-D1812-24-1	240	400		2Φ16 L=2870	2Φ12 L=2740	27Φ8@80 L=1290	2Φ12 L=2740	29Φ8@100 L=1080 ~1480	7Φ8@250 L=650 ~2860	42.0	0.51
YP2-D1812-24-2											
YP2-D1812-37-1	370	300		3Φ14 L=2740	3Φ12 L=2740	22Φ8@100 L=1350		29Φ8@100 L=1210 ~1610		44.7	0.55
YP2-D1812-37-2				3Φ16 L=2870		27Φ8@80 L=1350				51.0	
YP2-D1812-49-1	490			4Φ14 L=2740	4Φ12 L=2740	34Φ8@150 L=1330		29Φ8@100 L=1330 ~1730		57.9	0.65
YP2-D1812-49-2											

雨篷编号	b (mm)	h (mm)	a (mm)	雨篷主体配筋 ①	②	③(③a)	④	⑤	⑥	钢筋用量 (kg)	混凝土用量 (m³)
YP2-D2112-24-1	240	400	100	2Φ16 L=3170	2Φ12 L=3040	25Φ10@100 L=1310	2Φ12 L=3040	32Φ8@100 L=1080 ~1480	7Φ8@250 L=715 ~3160	49.5	0.56
YP2-D2112-24-2				2Φ18 L=3310						52.7	
YP2-D2112-37-1	370	300		3Φ14 L=3040	3Φ12 L=3040	22Φ10@120 L=1370		32Φ8@100 L=1210 ~1610		53.2	0.61
YP2-D2112-37-2				3Φ18 L=3310		25Φ10@100 L=1370				64.5	
YP2-D2112-49-1	490			4Φ14 L=3040	4Φ12 L=3040	44Φ8@120 L=1330		32Φ8@100 L=1330 ~1730		65.5	0.72
YP2-D2112-49-2				4Φ16 L=3170						70.8	
YP2-D2412-24-1	240	400		2Φ16 L=3470	2Φ12 L=3340	28Φ10@100 L=1310	2Φ12 L=3340	35Φ8@100 L=1080 ~1480	7Φ8@250 L=780 ~3460	52.6	0.61
YP2-D2412-24-2				2Φ20 L=3740		34Φ10@80 L=1310				64.9	
YP2-D2412-37-1	370	300		3Φ16 L=3470	3Φ12 L=3340	28Φ10@100 L=1370		35Φ8@100 L=1210 ~1610		63.8	0.66
YP2-D2412-37-2				3Φ20 L=3740		34Φ10@80 L=1370				80.0	
YP2-D2412-49-1	490			4Φ14 L=3340	4Φ12 L=3340	50Φ8@120 L=1330		35Φ8@100 L=1330 ~1730		70.7	0.79
YP2-D2412-49-2				4Φ18 L=3610						83.3	
YP2-D2712-24-1	240	500		2Φ18 L=3910	2Φ12 L=3640	38Φ8@80 L=1490	2Φ12 L=3640	38Φ8@100 L=1080 ~1480	7Φ8@250 L=846 ~3760	56.5	0.75
YP2-D2712-24-2				2Φ20 L=4040		31Φ10@100 L=1510				67.2	
YP2-D2712-37-1	370	400		3Φ16 L=3770	3Φ12 L=3640	27Φ8@120 L=1550		38Φ8@100 L=1210 ~1610		58.0	0.85
YP2-D2712-37-2				3Φ20 L=4040		31Φ8@100 L=1550				72.4	
YP2-D2712-49-1	490	300		4Φ16 L=3770	4Φ12 L=3640	62Φ8@100 L=1330		38Φ8@100 L=1330 ~1730		84.9	0.85
YP2-D2712-49-2				4Φ20 L=4040						100.8	
YP2-D3012-24-1	240	500		2Φ18 L=4210	2Φ12 L=3940	34Φ10@100 L=1510	2Φ12 L=3940	41Φ8@100 L=1080 ~1480	7Φ8@250 L=911 ~4060	66.0	0.81
YP2-D3012-24-2				2Φ25 L=4680		42Φ10@80 L=1510				92.6	
YP2-D3012-37-1	370	400		3Φ16 L=4070	3Φ12 L=3940	34Φ8@100 L=1550		41Φ8@100 L=1210 ~1610		63.2	0.92
YP2-D3012-37-2				3Φ22 L=4470		42Φ8@80 L=1550				88.7	
YP2-D3012-49-1	490	300		4Φ16 L=4070	4Φ12 L=3940	84Φ8@80 L=1330		41Φ8@100 L=1330 ~1730		98.2	0.92
YP2-D3012-49-2				4Φ25 L=4680						144.3	

YP2-D 型雨篷结构图（二）								图集号	03G372
审核	何丽婷	何丽婷	校对	韩凌	韩凌	设计	张伏	张伏	页 87

雨篷编号	b (mm)	h (mm)	a (mm)	雨篷主体配筋 ①	②	③(③a)	④	⑤	⑥	钢筋用量 (kg)	混凝土用量 (m³)
YP2-D1815-24-1	240	500	120	2Φ18 L=3010	2Φ12 L=2740	22Φ10@100 L=1510	2Φ12 L=2740	36Φ8@80 L=1280 ~1780	8Φ8@250 L=593 ~2860	48.6	0.67
YP2-D1815-24-2											
YP2-D1815-37-1	370	400		3Φ16 L=2870	3Φ12 L=2740	22Φ8@100 L=1550		36Φ8@80 L=1410 ~1910		47.5	0.74
YP2-D1815-37-2						17Φ10@150 L=1570				50.4	
YP2-D1815-49-1	490	300		4Φ14 L=2740	4Φ12 L=2740	54Φ8@80 L=1330		36Φ8@80 L=1530 ~2030		66.0	0.74
YP2-D1815-49-2											
YP2-D2115-24-1	240	500		2Φ18 L=3310	2Φ12 L=3040	30Φ10@80 L=1510	2Φ12 L=3040	39Φ8@80 L=1280 ~1780	8Φ8@250 L=650 ~3160	54.9	0.73
YP2-D2115-24-2				2Φ20 L=3440						58.7	
YP2-D2115-37-1	370	400		3Φ16 L=3170	3Φ12 L=3040	30Φ8@80 L=1550		39Φ8@80 L=1410 ~1910		51.9	0.82
YP2-D2115-37-2						22Φ10@120 L=1570				54.8	
YP2-D2115-49-1	490	300		4Φ14 L=3040	4Φ12 L=3040	30Φ8@80 L=1330		39Φ8@80 L=1530 ~2030		69.1	0.82
YP2-D2115-49-2				4Φ16 L=3170		22Φ10@120 L=1350				79.5	
YP2-D2415-24-1	240	600		2Φ20 L=3740	2Φ12 L=3340	28Φ10@100 L=1710	4Φ12 L=3340	43Φ8@80 L=1280 ~1780	8Φ8@250 L=708 ~3460	65.4	0.88
YP2-D2415-24-2											
YP2-D2415-37-1	370	400		3Φ16 L=3470	3Φ12 L=3340	28Φ10@100 L=1570	2Φ12 L=3340	43Φ8@80 L=1410 ~1910		60.3	0.89
YP2-D2415-37-2				3Φ18 L=3610						65.4	
YP2-D2415-49-1	490	300		4Φ16 L=3470	4Φ12 L=3340	56Φ10@100 L=1350		43Φ8@80 L=1530 ~2030		90.0	0.89
YP2-D2415-49-2				4Φ18 L=3610						96.9	
YP2-D2715-24-1	240	600		2Φ20 L=4040	2Φ12 L=3640	31Φ10@100 L=1710	4Φ12 L=3640	47Φ8@80 L=1280 ~1780	8Φ8@250 L=766 ~3760	67.7	0.95
YP2-D2715-24-2				2Φ22 L=4170		38Φ10@80 L=1710				79.9	
YP2-D2715-37-1	370	500		3Φ18 L=3910	3Φ12 L=3640	31Φ8@100 L=1750	2Φ12 L=3640	47Φ8@80 L=1410 ~1910		59.1	1.10
YP2-D2715-37-2						38Φ8@80 L=1750				63.9	
YP2-D2715-49-1	490	300		4Φ16 L=3770	4Φ12 L=3640	76Φ10@80 L=1610		47Φ8@80 L=1530 ~2030		106.5	0.96
YP2-D2715-49-2				4Φ22 L=4170						132.3	

雨篷编号	b (mm)	h (mm)	a (mm)	雨篷主体配筋 ①	②	③(③a)	④	⑤	⑥	钢筋用量 (kg)	混凝土用量 (m³)
YP2-D3015-24-1	240	700	120	2Φ20 L=4340	2Φ12 L=3940	34Φ10@100 L=1910	4Φ12 L=3940	51Φ8@80 L=1280 ~1780	8Φ8@250 L=824 ~4060	73.5	1.12
YP2-D3015-24-2				2Φ22 L=4470						78.7	
YP2-D3015-37-1	370	500		3Φ18 L=4210	3Φ12 L=3940	42Φ8@80 L=1750	2Φ12 L=3940	51Φ8@80 L=1410 ~1910		65.4	1.19
YP2-D3015-37-2				3Φ20 L=4340						72.3	
YP2-D3015-49-1	490	400		4Φ16 L=4070	4Φ12 L=3940	50Φ10@150 L=1550		51Φ8@80 L=1530 ~2030		90.4	1.23
YP2-D3015-49-2				4Φ20 L=4340						107.4	
YP2-D3315-24-1	240	700		2Φ20 L=4640	2Φ12 L=4240	37Φ10@100 L=1910	4Φ12 L=4240	54Φ8@80 L=1280 ~1780	8Φ8@250 L=882 ~4360	74.1	1.20
YP2-D3315-24-2				2Φ25 L=4980		45Φ10@80 L=1910				98.9	
YP2-D3315-37-1	370	500		3Φ18 L=4510	3Φ12 L=4240	45Φ8@80 L=1750	2Φ12 L=4240	54Φ8@80 L=1410 ~1910		64.8	1.28
YP2-D3315-37-2				3Φ25 L=4980		37Φ10@100 L=1770				104.4	
YP2-D3315-49-1	490	400		4Φ18 L=4510	4Φ12 L=4240	64Φ10@120 L=1550		54Φ8@80 L=1530 ~2030		109.9	1.32
YP2-D3315-49-2				4Φ25 L=4980						150.4	
YP2-D3615-24-1	240	700		2Φ22 L=5070	2Φ12 L=4540	40Φ10@100 L=1910	4Φ12 L=4540	58Φ8@80 L=1280 ~1780	8Φ8@250 L=941 ~4660	80.7	1.28
YP2-D3615-24-2				2Φ25 L=5280		49Φ10@80 L=1910				101.6	
YP2-D3615-37-1	370	500		3Φ18 L=4810	3Φ12 L=4540	40Φ10@100 L=1770	2Φ12 L=4540	58Φ8@80 L=1410 ~1910		74.8	1.36
YP2-D3615-37-2				4Φ22 L=5070		49Φ10@80 L=1770				120.0	
YP2-D3615-49-1	490	400		4Φ18 L=4810	4Φ12 L=4540	70Φ10@120 L=1550		58Φ8@80 L=1530 ~2030		114.1	1.41
YP2-D3615-49-2				5Φ22 L=5070						155.1	

YP2-D 型雨篷结构图（三）								图集号	03G372
审核	何丽婷	何丽婷	校对	韩凌	韩凌	设计	张伏	页	88

雨篷编号	D (mm)	h (mm)	a (mm)	雨篷主体配筋 ①	②	③(③a)	④	⑤	⑥	钢筋用量 (kg)	混凝土用量 (m³)
YP3-D1009-19-1	190	300	100	2Φ12 L=1800	2Φ12 L=1800	14Φ8@100 L=990	2Φ12 L=1800	13Φ8@150 L=880 ~1180	6Φ8@250 L=474 ~1800	22.7	0.22
YP3-D1009-19-2											
YP3-D1009-24-1	240			2Φ14 L=1940		10Φ8@200 L=1090				23.1	0.25
YP3-D1009-24-2											
YP3-D1009-34-1	340			3Φ14 L=1940	3Φ12 L=1800	11Φ8@150 L=1290		13Φ8@150 L=980 ~1280		28.8	0.30
YP3-D1009-34-2											
YP3-D1209-19-1	190			2Φ12 L=2000	2Φ12 L=2000	16Φ8@100 L=990	2Φ12 L=2000	14Φ8@150 L=880 ~1180	6Φ8@250 L=523 ~2000	24.9	0.25
YP3-D1209-19-2						19Φ8@80 L=990				26.1	
YP3-D1209-24-1	240			2Φ14 L=2140		13Φ8@150 L=1090				25.8	0.27
YP3-D1209-24-2											
YP3-D1209-34-1	340			3Φ14 L=2140	3Φ12 L=2000	13Φ8@150 L=1290		14Φ8@150 L=980 ~1280		31.7	0.33
YP3-D1209-34-2											
YP3-D1509-19-1	190			2Φ14 L=2440	2Φ12 L=2440	19Φ10@100 L=1010	2Φ12 L=2440	18Φ8@150 L=880 ~1180	6Φ8@250 L=663 ~2560	35.4	0.31
YP3-D1509-19-2				2Φ16 L=2570						37.6	
YP3-D1509-24-1	240			2Φ14 L=2440		19Φ8@100 L=1090				31.8	0.35
YP3-D1509-24-2											
YP3-D1509-34-1	340			3Φ14 L=2440	3Φ12 L=2440	15Φ8@150 L=1290		18Φ8@150 L=980 ~1280		37.0	0.42
YP3-D1509-34-2											
YP3-D1809-19-1	190	400		2Φ14 L=2740	2Φ12 L=2740	22Φ8@100 L=1190	2Φ12 L=2740	20Φ8@150 L=880 ~1180	6Φ8@250 L=738 ~2860	36.0	0.39
YP3-D1809-19-2				2Φ16 L=2870		27Φ8@80 L=1190				40.8	
YP3-D1809-24-1	240	300		2Φ14 L=2740		22Φ8@100 L=1090				35.1	0.38
YP3-D1809-24-2				2Φ18 L=3010		27Φ8@80 L=1090				42.6	
YP3-D1809-34-1	340			3Φ14 L=2740	3Φ12 L=2740	17Φ8@150 L=1290		20Φ8@150 L=980 ~1280		40.8	0.47
YP3-D1809-34-2											

雨篷编号	D (mm)	h (mm)	a (mm)	雨篷主体配筋 ①	②	③(③a)	④	⑤	⑥	钢筋用量 (kg)	混凝土用量 (m³)
YP3-D2109-19-1	190	400	100	2Φ14 L=3040	2Φ12 L=3040	30Φ8@80 L=1190	2Φ12 L=3040	22Φ8@150 L=880 ~1180	6Φ8@250 L=814 ~3160	41.7	0.43
YP3-D2109-19-2				2Φ18 L=3310		25Φ10@100 L=1210				52.0	
YP3-D2109-24-1	240	300		2Φ14 L=3040		30Φ8@80 L=1090				40.5	0.42
YP3-D2109-24-2				2Φ20 L=3440		25Φ10@100 L=1110				54.2	
YP3-D2109-34-1	340			3Φ14 L=3040	3Φ12 L=3040	19Φ8@150 L=1290		22Φ8@150 L=980 ~1280		44.5	0.51
YP3-D2109-34-2				3Φ16 L=3170		25Φ8@100 L=1290				1.5	
YP3-D2409-19-1	190	400		2Φ14 L=3340	2Φ12 L=3340	34Φ8@80 L=1190	2Φ12 L=3340	24Φ8@150 L=880 ~1180	7Φ8@250 L=891 ~3460	45.3	0.47
YP3-D2409-19-2				2Φ20 L=3740		28Φ10@100 L=1210				60.5	
YP3-D2409-24-1	240			2Φ14 L=3340		25Φ8@120 L=1290				42.1	0.54
YP3-D2409-24-2				2Φ20 L=3740		28Φ8@100 L=1290				53.9	
YP3-D2409-34-1	340	300		3Φ14 L=3340	3Φ12 L=3340	25Φ8@120 L=1290		24Φ8@150 L=980 ~1280		50.0	0.56
YP3-D2409-34-2				3Φ20 L=3740		34Φ8@80 L=1290				70.0	
YP3-D1512-19-1	190	500		2Φ16 L=2570	2Φ12 L=2440	23Φ8@80 L=1390	2Φ12 L=2440	26Φ8@100 L=1080 ~1480	7Φ8@250 L=586 ~2560	39.4	0.46
YP3-D1512-19-2											
YP3-D1512-24-1	240	400				19Φ8@100 L=1290				36.5	0.46
YP3-D1512-24-2											
YP3-D1512-34-1	340	300		3Φ14 L=2440	3Φ12 L=2440	19Φ8@100 L=1290		26Φ8@100 L=1180 ~1580		40.4	0.48
YP3-D1512-34-2											
YP3-D1812-19-1	190	500		2Φ16 L=2870	2Φ12 L=2740	27Φ8@80 L=1390	2Φ12 L=2740	29Φ8@100 L=1080 ~1480	7Φ8@250 L=650 ~2860	43.0	0.51
YP3-D1812-19-2						22Φ10@100 L=1410				47.3	
YP3-D1812-24-1	240	400				27Φ8@80 L=1290				42.0	0.51
YP3-D1812-24-2											
YP3-D1812-34-1	340	300		3Φ14 L=2740	3Φ12 L=2740	27Φ8@80 L=1290		29Φ8@100 L=1180 ~1580		46.4	0.53
YP3-D1812-34-2				3Φ16 L=2870						50.0	

注：
1. 本图中各编号的雨篷附图见图集第86页。
1. b=190、240、340时，梁箍筋采用③筋。
2. 其余说明同第86页注的第2、3、4、5、6条。

YP3-D 型雨篷结构图（一）								图集号	03G372
审核	何丽婷	何丽婷	校对	韩凌	韩凌	设计	张伏	张伏	页	89

雨篷编号	D (mm)	h (mm)	a (mm)	雨篷主体配筋 ①	②	③(③a)	④	⑤	⑥	钢筋用量 (kg)	混凝土用量 (m^3)
YP3-D2112-19-1	190	500	100	2Φ16 L=3170	2Φ12 L=3040	25Φ10@100 L=1410	2Φ12 L=3040	32Φ8@100 L=1080 ~1480	7Φ8@250 L=715 ~3160	51.0	0.56
YP3-D2112-19-2				2Φ18 L=3310						54.2	
YP3-D2112-24-1	240	400		2Φ16 L=3170		25Φ10@100 L=1310				49.5	0.56
YP3-D2112-24-2				2Φ18 L=3310						52.7	
YP3-D2112-34-1	340	300		3Φ14 L=3040	3Φ12 L=3040	25Φ10@100 L=1310		32Φ8@100 L=1180 ~1580		54.4	0.58
YP3-D2112-34-2				3Φ18 L=3310						63.2	
YP3-D2412-19-1	190	600		2Φ18 L=3610	2Φ12 L=3340	34Φ8@80 L=1590	4Φ12 L=3340	35Φ8@150 L=880 ~1180	7Φ8@250 L=780 ~3460	60.7	0.67
YP3-D2412-19-2						28Φ10@100 L=1610				67.1	
YP3-D2412-24-1	240	400		2Φ16 L=3470		28Φ10@100 L=1310	2Φ12 L=3340			52.6	0.61
YP3-D2412-24-2				2Φ20 L=3740		34Φ10@80 L=1310				64.9	
YP3-D2412-34-1	340	300		3Φ16 L=3470	3Φ12 L=3340	28Φ10@100 L=1310		35Φ8@150 L=980 ~1280		62.4	0.63
YP3-D2412-34-2				3Φ20 L=3740		34Φ10@80 L=1310				78.4	
YP3-D2712-19-1	190	600		2Φ18 L=3910	2Φ12 L=3640	31Φ10@100 L=1610	4Φ12 L=3640	38Φ8@100 L=1080 ~1480	7Φ8@250 L=846 ~3760	71.3	0.73
YP3-D2712-19-2				2Φ20 L=4040						75.5	
YP3-D2712-24-1	240	500		2Φ18 L=3910		38Φ8@80 L=1490	2Φ12 L=3640			56.5	0.75
YP3-D2712-24-2				2Φ20 L=4040		31Φ10@100 L=1510				67.2	
YP3-D2712-34-1	340	400		3Φ14 L=3640	3Φ12 L=3640	31Φ8@100 L=1490		38Φ8@100 L=1180 ~1580		54.7	0.81
YP3-D2712-34-2				3Φ20 L=4040		27Φ10@120 L=1510				78.1	
YP3-D3012-19-1	190	700		2Φ18 L=4210	2Φ12 L=3940	42Φ8@80 L=1790	4Φ12 L=3940	41Φ8@100 L=1080 ~1480	7Φ8@250 L=911 ~4060	71.0	0.86
YP3-D3012-19-2				2Φ20 L=4340		34Φ10@100 L=1810				83.8	
YP3-D3012-24-1	240	500		2Φ18 L=4210		34Φ10@100 L=1510	2Φ12 L=3940			66.0	0.81
YP3-D3012-24-2				2Φ25 L=4680		42Φ10@80 L=1510				92.6	
YP3-D3012-34-1	340	400		3Φ16 L=4070	3Φ12 L=3940	42Φ8@80 L=1490		41Φ8@100 L=1180 ~1580		66.6	0.87
YP3-D3012-34-2				3Φ22 L=4470		34Φ10@100 L=1510				94.2	

YP3-D 型雨篷结构图（二）								图集号	03G372
审核	何丽婷	何丽婷	校对	韩凌	韩凌	设计	张伏	张伏	页	90

YP2、3-E 型雨篷选用表

门洞宽 L_2 (m)	挑出长度 L_1 (m)	墙厚 (mm)	雨篷编号	Mov (kN·m)	V (kN)
1.5	0.9	240	YP2-E1509-24-$\frac{1}{2}$	12.41	11.21/35.96
		370	YP2-E1509-37-$\frac{1}{2}$	12.75	13.62/38.37
		490	YP2-E1509-49-$\frac{1}{2}$	13.06	15.85/40.60
1.8		240	YP2-E1809-24-$\frac{1}{2}$	13.51	14.15/43.85
		370	YP2-E1809-37-$\frac{1}{2}$	13.88	17.35/47.05
		490	YP2-E1809-49-$\frac{1}{2}$	14.22	20.31/50.01
2.1		240	YP2-E2109-24-$\frac{1}{2}$	14.61	17.32/51.97
		370	YP2-E2109-37-$\frac{1}{2}$	15.01	21.41/56.06
		490	YP2-E2109-49-$\frac{1}{2}$	15.39	25.19/59.84
2.4		240	YP2-E2409-24-$\frac{1}{2}$	15.71	20.72/60.32
		370	YP2-E2409-37-$\frac{1}{2}$	16.15	25.81/65.41
		490	YP2-E2409-49-$\frac{1}{2}$	16.55	30.51/70.11
1.5	1.2	240	YP2-E1512-24-$\frac{1}{2}$	19.31	12.60/37.35
		370	YP2-E1512-37-$\frac{1}{2}$	19.73	15.02/39.77
		490	YP2-E1512-49-$\frac{1}{2}$	20.12	17.25/42.00
1.8		240	YP2-E1812-24-$\frac{1}{2}$	21.05	16.76/46.46
		370	YP2-E1812-37-$\frac{1}{2}$	21.51	19.03/48.73
		490	YP2-E1812-49-$\frac{1}{2}$	21.93	21.99/51.69
2.1		240	YP2-E2112-24-$\frac{1}{2}$	22.78	20.37/55.02
		370	YP2-E2112-37-$\frac{1}{2}$	23.28	23.37/58.02
		490	YP2-E2112-49-$\frac{1}{2}$	23.74	27.15/61.80

门洞宽 L_2 (m)	挑出长度 L_1 (m)	墙厚 (mm)	雨篷编号	Mov (kN·m)	V (kN)
2.4	1.2	240	YP2-E2412-24-$\frac{1}{2}$	24.62	24.20/63.80
		370	YP2-E2412-37-$\frac{1}{2}$	25.19	28.05/67.65
		490	YP2-E2412-49-$\frac{1}{2}$	25.72	32.74/72.34
1.5	0.9	190	YP3-E1509-19-$\frac{1}{2}$	12.28	10.28/35.03
		240	YP3-E1509-24-$\frac{1}{2}$	12.41	11.21/35.96
		340	YP3-E1509-34-$\frac{1}{2}$	12.67	13.07/37.82
1.8		190	YP3-E1809-19-$\frac{1}{2}$	13.37	13.68/43.38
		240	YP3-E1809-24-$\frac{1}{2}$	13.51	14.15/43.85
		340	YP3-E1809-34-$\frac{1}{2}$	13.80	16.61/46.31
2.1		190	YP3-E2109-19-$\frac{1}{2}$	14.46	16.64/51.29
		240	YP3-E2109-24-$\frac{1}{2}$	14.61	17.32/51.97
		340	YP3-E2109-34-$\frac{1}{2}$	14.92	20.47/55.12
2.4		190	YP3-E2409-19-$\frac{1}{2}$	15.55	19.79/59.39
		240	YP3-E2409-24-$\frac{1}{2}$	15.71	20.72/60.32
		340	YP3-E2409-34-$\frac{1}{2}$	16.05	24.63/64.23
1.5	1.2	190	YP3-E1512-19-$\frac{1}{2}$	19.15	12.32/37.07
		240	YP3-E1512-24-$\frac{1}{2}$	19.31	12.60/37.35
		340	YP3-E1512-34-$\frac{1}{2}$	19.64	14.46/39.21
1.8		190	YP3-E1812-19-$\frac{1}{2}$	20.87	16.13/45.83
		240	YP3-E1812-24-$\frac{1}{2}$	21.05	16.76/46.46
		340	YP3-E1812-34-$\frac{1}{2}$	21.40	18.29/47.99

门洞宽 L_2 (m)	挑出长度 L_1 (m)	墙厚 (mm)	雨篷编号	Mov (kN·m)	V (kN)
2.1	1.2	190	YP3-E2112-19-$\frac{1}{2}$	22.59	19.49/54.14
		240	YP3-E2112-24-$\frac{1}{2}$	22.78	20.37/55.02
		340	YP3-E2112-34-$\frac{1}{2}$	23.16	22.42/57.07
2.4		190	YP3-E2412-19-$\frac{1}{2}$	24.40	23.05/62.65
		240	YP3-E2412-24-$\frac{1}{2}$	24.62	24.20/63.80
		340	YP3-E2412-34-$\frac{1}{2}$	25.06	26.87/66.47

注：Mov ——— 雨篷倾覆力矩
V ——— 雨篷梁梁端剪力

YP2、3-E 型雨篷选用表								图集号	03G372
审核	何丽婷	何丽婷	校对	韩凌	韩凌	设计	张伏	张伏	页	91

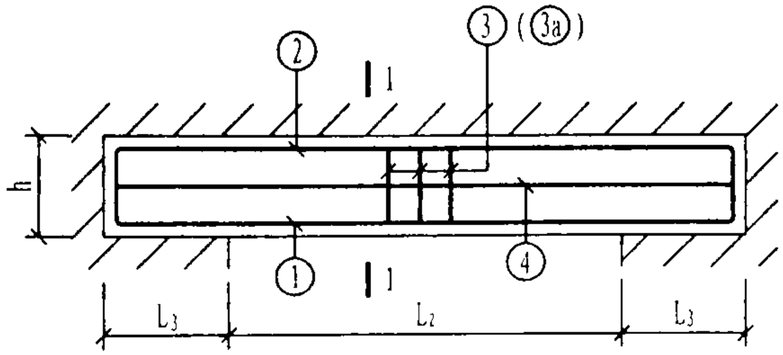

E 型 雨 篷

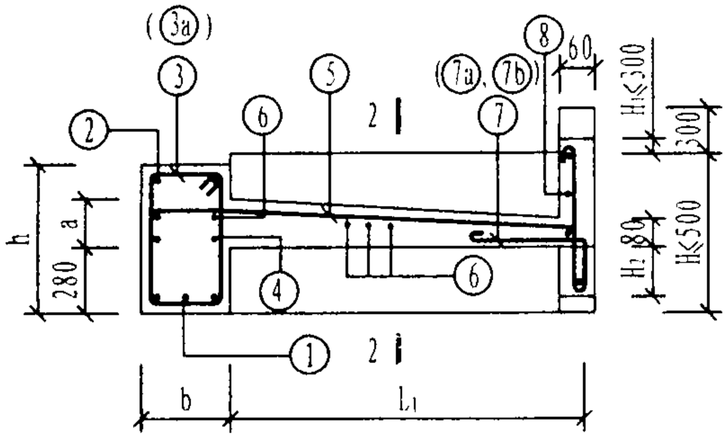

1-1

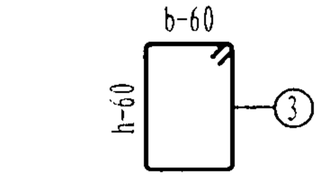

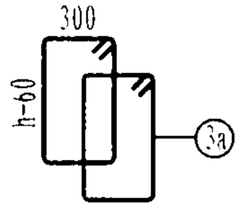

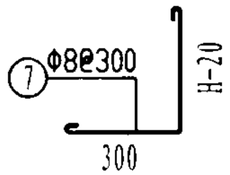

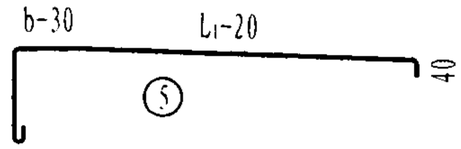

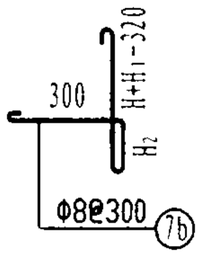

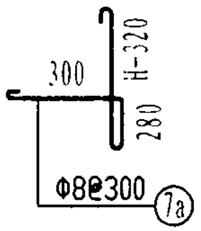

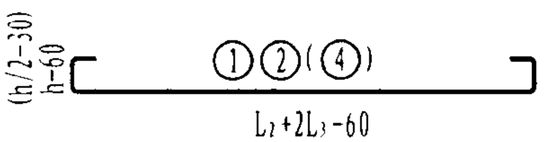

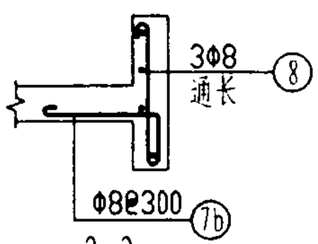

2-2

注：

1. b=240、370时，梁箍筋采用③筋；b=490时，梁箍筋采用③a筋。
2. L_2<1.5m时，L_3取370mm；L_2≥1.5m时，L_3取500mm。
3. 钢筋用量只统计雨篷的主体配筋用量。
4. 混凝土用量含檐板工程量，且檐板高度按H=500mm统计。
5. ⑦、⑧筋为檐板配筋，钢筋用量由设计选用者根据檐板选用高度确定。
6. 当⑤筋搭在②筋或④筋上时，⑥筋减少两根。

雨篷编号	b (mm)	h (mm)	a (mm)	雨篷主体配筋 ①	②	③(③a)	④	⑤	⑥	钢筋用量 (kg)	混凝土用量 (m³)
YP2-E1509-24-1	240	400	100	2Φ14 L=2440	2Φ12 L=2440	17Φ8@120 L=1290	2Φ12 L=2440	18Φ8@150 L=1180	6Φ8@250 L=2560	37.4	0.55
YP2-E1509-24-2						19Φ8@100 L=1290				43.5	
YP2-E1509-37-1	370			3Φ14 L=2440	3Φ12 L=2440	15Φ8@150 L=1550		18Φ8@150 L=1310		43.9	0.68
YP2-E1509-37-2											
YP2-E1509-49-1	490			4Φ14 L=2440	4Φ12 L=2440	24Φ8@200 L=1530		18Φ8@150 L=1430		55.1	0.80
YP2-E1509-49-2											
YP2-E1809-24-1	240			2Φ14 L=2740	2Φ12 L=2740	22Φ8@100 L=1290	2Φ12 L=2740	20Φ8@150 L=1180	6Φ8@250 L=2860	43.4	0.61
YP2-E1809-24-2				2Φ16 L=2870		27Φ8@80 L=1290				48.3	
YP2-E1809-37-1	370			3Φ14 L=2740	3Φ12 L=2740	17Φ8@150 L=1550		20Φ8@150 L=1310		49.3	0.75
YP2-E1809-37-2											
YP2-E1809-49-1	490			4Φ14 L=2740	4Φ12 L=2740	28Φ8@200 L=1530		20Φ8@150 L=1430		62.4	0.89
YP2-E1809-49-2											
YP2-E2109-24-1	240			2Φ14 L=3040	2Φ12 L=3040	30Φ8@80 L=1290	2Φ12 L=3040	22Φ8@150 L=1180	6Φ8@250 L=3160	50.8	0.67
YP2-E2109-24-2				2Φ20 L=3440		25Φ10@100 L=1310				62.3	
YP2-E2109-37-1	370			3Φ14 L=3040	3Φ12 L=3040	19Φ8@150 L=1550		22Φ8@150 L=1310		54.6	0.83
YP2-E2109-37-2				3Φ16 L=3170						58.6	
YP2-E2109-49-1	490			4Φ14 L=3040	4Φ12 L=3040	30Φ8@200 L=1530		22Φ8@150 L=1430		68.5	0.98
YP2-E2109-49-2											
YP2-E2409-24-1	240			2Φ14 L=3340	2Φ12 L=3340	34Φ8@80 L=1290	2Φ12 L=3340	24Φ8@150 L=1180	6Φ8@250 L=3460	56.2	0.73
YP2-E2409-24-2				2Φ25 L=4080		34Φ10@80 L=1310				89.6	
YP2-E2409-37-1	370			3Φ14 L=3340	3Φ12 L=3340	21Φ8@150 L=1550		24Φ8@150 L=1310		60.0	0.91
YP2-E2409-37-2				3Φ20 L=3740		28Φ8@100 L=1550				79.7	
YP2-E2409-49-1	490			4Φ14 L=3340	4Φ12 L=3340	34Φ8@200 L=1530		24Φ8@150 L=1430		75.7	1.07
YP2-E2409-49-2				4Φ16 L=3470						81.4	

YP2-E 型 雨 篷 结 构 图 （一）								图集号	03G372
审核	何丽婷	何丽婷	校对	韩凌	韩凌	设计	张伏	张伏	页	92

雨篷编号	b (mm)	h (mm)	a (mm)	雨篷主体配筋 ①	②	③(③a)	④	⑤	⑥	钢筋用量 (kg)	混凝土用量 (m³)
YP2-E1512-24-1	240	400	100	2Φ14 L=2440	2Φ12 L=2440	19Φ10@100 L=1310	2Φ12 L=2440	26Φ8@100 L=1480	7Φ8@250 L=2560	51.8	0.63
YP2-E1512-24-2				2Φ16 L=2570						54.0	
YP2-E1512-37-1	370			3Φ14 L=2440	3Φ12 L=2440	15Φ8@150 L=1550		26Φ8@100 L=1610		52.1	0.76
YP2-E1512-37-2											
YP2-E1512-49-1	490			4Φ14 L=2440	4Φ12 L=2440	24Φ8@200 L=1530		26Φ8@100 L=1730		63.7	0.88
YP2-E1512-49-2											
YP2-E1812-24-1	240			2Φ16 L=2870	2Φ12 L=2740	22Φ8@100 L=1290	2Φ12 L=2740	29Φ8@100 L=1480	7Φ8@250 L=2860	54.5	0.70
YP2-E1812-24-2						27Φ8@80 L=1290				57.0	
YP2-E1812-37-1	370			3Φ14 L=2740	3Φ12 L=2740	20Φ8@120 L=1550		29Φ8@100 L=1610		60.3	0.84
YP2-E1812-37-2				3Φ16 L=2870		22Φ8@100 L=1550				65.1	
YP2-E1812-49-1	490			4Φ14 L=2740	4Φ12 L=2740	28Φ8@200 L=1530		29Φ8@100 L=1730		72.0	0.98
YP2-E1812-49-2											
YP2-E2112-24-1	240			2Φ16 L=3170	2Φ12 L=3040	30Φ8@80 L=1290	2Φ12 L=3040	32Φ8@100 L=1480	7Φ8@250 L=3160	63.1	0.77
YP2-E2112-24-2				2Φ18 L=3310		22Φ10@120 L=1310				68.8	
YP2-E2112-37-1	370			3Φ14 L=3040	3Φ12 L=3040	25Φ8@100 L=1550		32Φ8@100 L=1610		68.4	0.93
YP2-E2112-37-2				3Φ16 L=3170		30Φ8@80 L=1550				75.4	
YP2-E2112-49-1	490			4Φ14 L=3040	4Φ12 L=3040	30Φ8@200 L=1530		32Φ8@100 L=1730		79.1	1.08
YP2-E2112-49-2											
YP2-E2412-24-1	240			2Φ16 L=3470	2Φ12 L=3340	28Φ10@100 L=1310	2Φ12 L=3340	35Φ8@100 L=1480	7Φ8@250 L=3460	74.9	0.84
YP2-E2412-24-2				2Φ20 L=3740						82.4	
YP2-E2412-37-1	370			3Φ14 L=3340	3Φ12 L=3340	34Φ8@80 L=1550		35Φ8@100 L=1610		79.0	1.01
YP2-E2412-37-2				3Φ20 L=3740						94.5	
YP2-E2412-49-1	490			4Φ14 L=3340	4Φ12 L=3340	42Φ8@150 L=1530		35Φ8@100 L=1730		92.1	104.8
YP2-E2412-49-2				4Φ18 L=3610						104.8	

YP2-E 型雨篷结构图（二）								图集号	03G372
审核	何丽婷	何丽婷	校对	韩凌	韩凌	设计	张伏	页	93

雨篷编号	b (mm)	h (mm)	a (mm)	雨篷主体配筋 ①	②	③(③a)	④	⑤	⑥	钢筋用量 (kg)	混凝土用量 (m³)
YP3-E1509-19-1	190	400	100	2Φ12 L=2440	2Φ12 L=2440	17Φ10@120 L=1210	2Φ12 L=2440	18Φ8@150 L=1180	6Φ8@250 L=2560	39.9	0.50
YP3-E1509-19-2				2Φ14 L=2440		19Φ10@100 L=1210				42.9	
YP3-E1509-24-1	240			2Φ14 L=2440		17Φ8@120 L=1290				37.4	0.55
YP3-E1509-24-2						19Φ8@100 L=1290				43.5	
YP3-E1509-34-1	340			3Φ12 L=2440	3Φ12 L=2440	15Φ8@150 L=1490		18Φ8@150 L=1280		41.0	0.65
YP3-E1509-34-2											
YP3-E1809-19-1	190			2Φ14 L=2740	2Φ12 L=2740	22Φ8@100 L=1190	2Φ12 L=2740	20Φ8@150 L=1180	6Φ8@250 L=2860	42.5	0.55
YP3-E1809-19-2				2Φ16 L=2870						44.9	
YP3-E1809-24-1	240			2Φ14 L=2740		22Φ8@100 L=1290				43.4	0.61
YP3-E1809-24-2				2Φ16 L=2870		27Φ8@80 L=1290				48.3	
YP3-E1809-34-1	340			3Φ12 L=2740	3Φ12 L=2740	17Φ8@150 L=1490		20Φ8@150 L=1280		46.0	0.72
YP3-E1809-34-2				3Φ14 L=2740						48.7	
YP3-E2109-19-1	190			2Φ14 L=3040	2Φ12 L=3040	25Φ8@100 L=1190	2Φ12 L=3040	22Φ8@150 L=1180	6Φ8@250 L=3160	47.3	0.61
YP3-E2109-19-2				2Φ16 L=3170		30Φ8@80 L=1190				52.3	
YP3-E2109-24-1	240			2Φ14 L=3040		30Φ8@80 L=1290				50.8	0.67
YP3-E2109-24-2				2Φ20 L=3440		25Φ10@100 L=1310				62.3	
YP3-E2109-34-1	340			3Φ12 L=3040	3Φ12 L=3040	19Φ8@150 L=1490		22Φ8@150 L=1280		51.0	0.79
YP3-E2109-34-2				3Φ16 L=3170		22Φ8@120 L=1490				59.6	
YP3-E2409-19-1	190			2Φ14 L=3340	2Φ12 L=3340	34Φ8@80 L=1190	2Φ12 L=3340	24Φ8@150 L=1180	6Φ8@250 L=3460	54.9	0.66
YP3-E2409-19-2				2Φ20 L=3740		28Φ10@100 L=1210				70.1	
YP3-E2409-24-1	240			2Φ14 L=3340		34Φ8@80 L=1290				56.2	0.73
YP3-E2409-24-2				2Φ25 L=4080		34Φ10@80 L=1310				89.6	
YP3-E2409-34-1	340			3Φ12 L=3340	3Φ12 L=3340	21Φ8@150 L=1490		24Φ8@150 L=1280		56.0	0.87
YP3-E2409-34-2				3Φ20 L=3740		28Φ8@100 L=1490				78.8	

雨篷编号	b (mm)	h (mm)	a (mm)	雨篷主体配筋 ①	②	③(③a)	④	⑤	⑥	钢筋用量 (kg)	混凝土用量 (m³)
YP3-E1512-19-1	190	400	100	2Φ14 L=2440	2Φ12 L=2440	19Φ10@100 L=1210	2Φ12 L=2440	26Φ8@100 L=1480	7Φ8@250 L=2560	50.7	0.58
YP3-E1512-19-2				2Φ16 L=2570						52.9	
YP3-E1512-24-1	240			2Φ14 L=2440		19Φ10@100 L=1310				51.8	0.63
YP3-E1512-24-2				2Φ16 L=2570						54.0	
YP3-E1512-34-1	340			3Φ12 L=2440	3Φ12 L=2440	17Φ8@120 L=1490		26Φ8@100 L=1580		50.3	0.73
YP3-E1512-34-2											
YP3-E1812-19-1	190	500		2Φ16 L=2870	2Φ12 L=2740	27Φ8@80 L=1390	2Φ12 L=2740	29Φ8@100 L=1480	7Φ8@250 L=2860	58.1	0.70
YP3-E1812-19-2											
YP3-E1812-24-1	240	400				27Φ8@80 L=1290				57.0	0.70
YP3-E1812-24-2											
YP3-E1812-34-1	340			3Φ12 L=2740	3Φ12 L=2740	22Φ8@100 L=1490		29Φ8@100 L=1580		58.0	0.81
YP3-E1812-34-2				3Φ14 L=2740		27Φ8@80 L=1490				63.5	
YP3-E2112-19-1	190	500		2Φ16 L=3170	2Φ12 L=3040	30Φ8@80 L=1390	2Φ12 L=3040	32Φ8@100 L=1480	7Φ8@250 L=3160	64.3	0.76
YP3-E2112-19-2				2Φ18 L=3310		25Φ10@100 L=1410				72.7	
YP3-E2112-24-1	240	400		2Φ16 L=3170		30Φ8@80 L=1290				63.1	0.77
YP3-E2112-24-2				2Φ18 L=3310		22Φ10@120 L=1310				68.8	
YP3-E2112-34-1	340			3Φ12 L=3040	3Φ12 L=3040	30Φ8@80 L=1490		32Φ8@100 L=1580		67.5	0.89
YP3-E2112-34-2				3Φ16 L=3170		25Φ10@100 L=1510				79.9	
YP3-E2412-19-1	190	500		2Φ16 L=3470	2Φ12 L=3340	28Φ10@100 L=1410	2Φ12 L=3340	35Φ8@100 L=1480	7Φ8@250 L=3460	76.7	0.83
YP3-E2412-19-2				2Φ18 L=3610						80.1	
YP3-E2412-24-1	240	400		2Φ16 L=3470		28Φ10@100 L=1310				74.9	0.84
YP3-E2412-24-2				2Φ20 L=3740		34Φ10@80 L=1310				87.2	
YP3-E2412-34-1	340			3Φ14 L=3340	3Φ12 L=3340	25Φ10@120 L=1510		35Φ8@100 L=1580		81.1	0.97
YP3-E2412-34-2				3Φ20 L=3740		34Φ10@80 L=1510				104.9	

注：
1. 本图中各编号的雨篷附图见图集第92页。
1. b=190、240、340时，梁箍筋采用③筋。
2. 其余说明同第92页注的第2、3、4、5、6条。

YP3-E 型 雨 篷 结 构 图						图集号	03G372
审核 何丽婷	何丽婷	校对 韩凌	韩凌	设计 张伏	张伏	页	94

YP2-F 型雨篷选用表

门洞宽 L_2 (m)	挑出长度 L_1 (m)	墙厚 (mm)	雨篷编号	Mov (kN·m)	V (kN)
1.0	0.9	240	YP2-F1009-24-$\frac{1}{2}$	9.64	7.50/24.00
		370	YP2-F1009-37-$\frac{1}{2}$	9.93	8.83/25.33
		490	YP2-F1009-49-$\frac{1}{2}$	10.20	10.06/26.55
1.2		240	YP2-F1209-24-$\frac{1}{2}$	10.59	9.31/29.11
		370	YP2-F1209-37-$\frac{1}{2}$	10.91	11.04/30.84
		490	YP2-F1209-49-$\frac{1}{2}$	11.20	12.63/32.43
1.5		240	YP2-F1509-24-$\frac{1}{2}$	13.24	12.22/36.97
		370	YP2-F1509-37-$\frac{1}{2}$	13.64	14.63/39.38
		490	YP2-F1509-49-$\frac{1}{2}$	14.01	16.86/41.61
1.8		240	YP2-F1809-24-$\frac{1}{2}$	14.66	15.36/45.06
		370	YP2-F1809-37-$\frac{1}{2}$	15.10	18.56/48.26
		490	YP2-F1809-49-$\frac{1}{2}$	15.51	21.52/51.22
2.1		240	YP2-F2109-24-$\frac{1}{2}$	16.08	18.73/53.38
		370	YP2-F2109-37-$\frac{1}{2}$	16.56	22.83/57.48
		490	YP2-F2109-49-$\frac{1}{2}$	17.01	26.61/61.26
2.4		240	YP2-F2409-24-$\frac{1}{2}$	17.50	23.58/63.18
		370	YP2-F2409-37-$\frac{1}{2}$	18.04	27.43/67.03
		490	YP2-F2409-49-$\frac{1}{2}$	18.53	32.12/71.72

门洞宽 L_2 (m)	挑出长度 L_1 (m)	墙厚 (mm)	雨篷编号	Mov (kN·m)	V (kN)
1.5	1.2	240	YP2-F1512-24-$\frac{1}{2}$	21.65	14.84/39.59
		370	YP2-F1512-37-$\frac{1}{2}$	22.17	16.48/41.23
		490	YP2-F1512-49-$\frac{1}{2}$	22.65	18.71/43.46
1.8		240	YP2-F1812-24-$\frac{1}{2}$	23.99	18.50/48.20
		370	YP2-F1812-37-$\frac{1}{2}$	24.56	20.77/50.47
		490	YP2-F1812-49-$\frac{1}{2}$	25.10	23.73/53.43
2.1		240	YP2-F2112-24-$\frac{1}{2}$	26.32	22.40/57.05
		370	YP2-F2112-37-$\frac{1}{2}$	26.95	25.41/60.06
		490	YP2-F2112-49-$\frac{1}{2}$	27.54	29.19/63.84
2.4		240	YP2-F2412-24-$\frac{1}{2}$	28.66	26.53/66.13
		370	YP2-F2412-37-$\frac{1}{2}$	29.35	30.37/69.97
		490	YP2-F2412-49-$\frac{1}{2}$	29.98	35.07/74.67
2.7		240	YP2-F2712-24-$\frac{1}{2}$	30.99	32.30/76.85
		370	YP2-F2712-37-$\frac{1}{2}$	31.74	37.73/82.28
		490	YP2-F2712-49-$\frac{1}{2}$	32.43	41.38/85.93
3.0		240	YP2-F3012-24-$\frac{1}{2}$	33.33	37.05/86.55
		370	YP2-F3012-37-$\frac{1}{2}$	34.13	43.59/93.09
		490	YP2-F3012-49-$\frac{1}{2}$	34.87	48.12/97.62

门洞宽 L_2 (m)	挑出长度 L_1 (m)	墙厚 (mm)	雨篷编号	Mov (kN·m)	V (kN)
1.8	1.5	240	YP2-F1815-24-$\frac{1}{2}$	36.58	22.15/51.85
		370	YP2-F1815-37-$\frac{1}{2}$	37.31	24.86/54.56
		490	YP2-F1815-49-$\frac{1}{2}$	37.98	26.45/56.15
2.1		240	YP2-F2115-24-$\frac{1}{2}$	40.14	26.66/61.31
		370	YP2-F2115-37-$\frac{1}{2}$	40.94	30.17/64.82
		490	YP2-F2115-49-$\frac{1}{2}$	41.67	32.35/67.00
2.4		240	YP2-F2415-24-$\frac{1}{2}$	43.70	32.64/72.24
		370	YP2-F2415-37-$\frac{1}{2}$	44.57	35.82/75.42
		490	YP2-F2415-49-$\frac{1}{2}$	45.37	38.69/78.29
2.7		240	YP2-F2715-24-$\frac{1}{2}$	47.26	37.77/82.32
		370	YP2-F2715-37-$\frac{1}{2}$	48.20	43.85/88.40
		490	YP2-F2715-49-$\frac{1}{2}$	49.06	45.45/90.00
3.0		240	YP2-F3015-24-$\frac{1}{2}$	50.82	44.69/94.19
		370	YP2-F3015-37-$\frac{1}{2}$	51.82	50.40/99.90
		490	YP2-F3015-49-$\frac{1}{2}$	52.75	55.59/105.09
3.3		240	YP2-F3315-24-$\frac{1}{2}$	54.38	50.44/104.89
		370	YP2-F3315-37-$\frac{1}{2}$	55.45	57.28/111.73
		490	YP2-F3315-49-$\frac{1}{2}$	56.44	63.51/117.96
3.6		240	YP2-F3615-24-$\frac{1}{2}$	57.93	56.42/115.82
		370	YP2-F3615-37-$\frac{1}{2}$	59.08	64.49/123.89
		490	YP2-F3615-49-$\frac{1}{2}$	60.14	71.85/131.25

注: Mov ——— 雨篷倾覆力矩
V ——— 雨篷梁梁端剪力

YP3-F 型雨篷选用表

门洞宽 L_2 (m)	挑出长度 L_1 (m)	墙厚 (mm)	雨篷编号	Mov (kN·m)	V (kN)	门洞宽 L_2 (m)	挑出长度 L_1 (m)	墙厚 (mm)	雨篷编号	Mov (kN·m)	V (kN)
1.0	0.9	190	YP3-F1009-19-$\frac{1}{2}$	9.53	6.99/23.49	1.5	1.2	190	YP3-F1512-19-$\frac{1}{2}$	21.45	14.41/39.16
		240	YP3-F1009-24-$\frac{1}{2}$	9.64	7.50/24.00			240	YP3-F1512-24-$\frac{1}{2}$	21.65	14.84/39.59
		340	YP3-F1009-34-$\frac{1}{2}$	9.86	8.52/25.02			340	YP3-F1512-34-$\frac{1}{2}$	22.05	15.92/40.67
1.2		190	YP3-F1209-19-$\frac{1}{2}$	10.46	8.64/28.44	1.8		190	YP3-F1812-19-$\frac{1}{2}$	23.76	17.87/47.57
		240	YP3-F1209-24-$\frac{1}{2}$	10.59	9.31/29.11			240	YP3-F1812-24-$\frac{1}{2}$	23.99	18.50/48.20
		340	YP3-F1209-34-$\frac{1}{2}$	10.83	10.64/30.44			340	YP3-F1812-34-$\frac{1}{2}$	24.43	20.03/49.73
1.5		190	YP3-F1509-19-$\frac{1}{2}$	13.08	11.29/36.04	2.1		190	YP3-F2112-19-$\frac{1}{2}$	26.08	21.53/56.18
		240	YP3-F1509-24-$\frac{1}{2}$	13.24	12.22/36.97			240	YP3-F2112-24-$\frac{1}{2}$	26.32	22.40/57.05
		340	YP3-F1509-34-$\frac{1}{2}$	13.54	14.08/38.83			340	YP3-F2112-34-$\frac{1}{2}$	26.81	24.46/59.11
1.8		190	YP3-F1809-19-$\frac{1}{2}$	14.49	14.89/44.59	2.4		190	YP3-F2412-19-$\frac{1}{2}$	28.39	26.40/66.00
		240	YP3-F1809-24-$\frac{1}{2}$	14.66	15.36/45.06			240	YP3-F2412-24-$\frac{1}{2}$	28.66	26.53/66.13
		340	YP3-F1809-34-$\frac{1}{2}$	15.00	17.82/47.52			340	YP3-F2412-34-$\frac{1}{2}$	29.19	29.20/68.80
2.1		190	YP3-F2109-19-$\frac{1}{2}$	15.89	18.05/52.70	2.7		190	YP3-F2712-19-$\frac{1}{2}$	30.42	30.57/75.12
		240	YP3-F2109-24-$\frac{1}{2}$	16.08	18.73/53.38			240	YP3-F2712-24-$\frac{1}{2}$	30.99	32.30/76.85
		340	YP3-F2109-34-$\frac{1}{2}$	16.45	21.88/56.53			340	YP3-F2712-34-$\frac{1}{2}$	31.26	36.15/80.70
2.4		190	YP3-F2409-19-$\frac{1}{2}$	17.29	21.40/61.00	3.0		190	YP3-F3012-19-$\frac{1}{2}$	32.69	36.22/85.72
		240	YP3-F2409-24-$\frac{1}{2}$	17.50	23.58/63.18			240	YP3-F3012-24-$\frac{1}{2}$	33.33	37.05/86.55
		340	YP3-F2409-34-$\frac{1}{2}$	17.91	26.25/65.85			340	YP3-F3012-34-$\frac{1}{2}$	33.59	41.72/91.22

注：Mov ——— 雨篷倾覆力矩
V ——— 雨篷梁梁端剪力

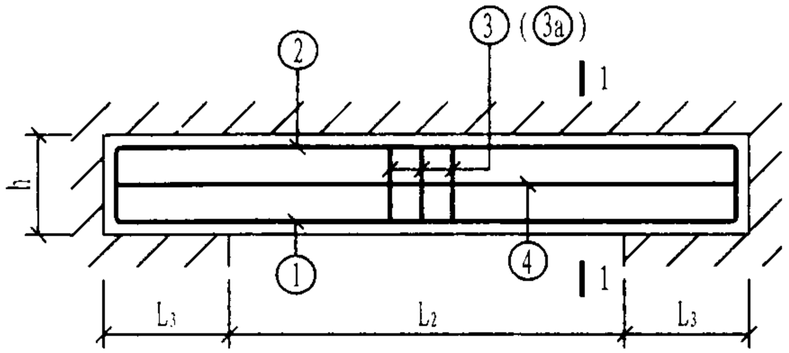

F 型 雨 蓬

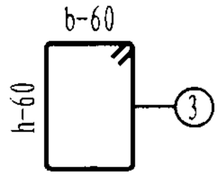

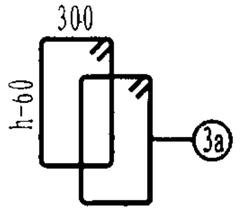

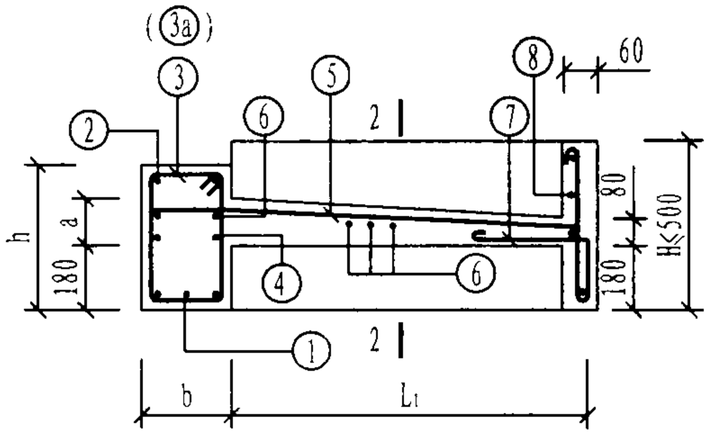

1-1

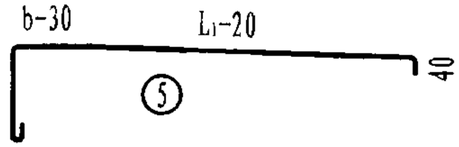

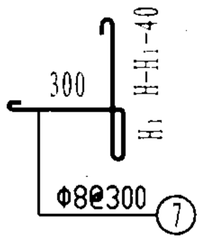

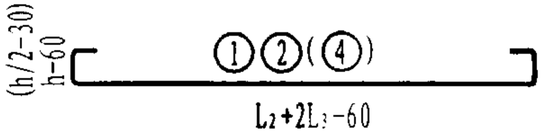

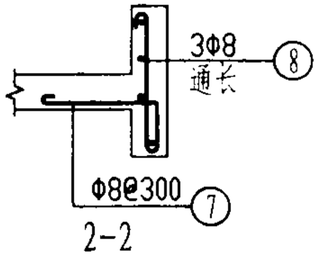

2-2

注:

1. b=240、370时，梁箍筋采用③筋; b=490时，梁箍筋采用③a筋.
2. L_2<1.5m时，L_3取370mm; L_2≥1.5m时，L_3取500mm。
3. 钢筋用量只统计雨篷的主体配筋用量。
4. 混凝土用量含檐板工程量，且檐板高度按H=500mm统计。
5. ⑦、⑧筋为檐板配筋，钢筋用量由设计选用者根据檐板选用高度确定。
6. 当⑤筋搭在②筋或④筋上时，⑥筋减少两根.

雨篷编号	b (mm)	h (mm)	a (mm)	雨篷主体配筋 ①	②	③(③a)	④	⑤	⑥	钢筋用量 (kg)	混凝土用量 (m³)
YP2-F1009-24-1	240	300	100	2Φ14 L=1940	2Φ12 L=1800	10Φ8@200 L=1090	2Φ12 L=1800	13Φ8@150 L=1180	6Φ8@250 L=1800	25.5	0.35
YP2-F1009-24-2											
YP2-F1009-37-1	370			3Φ14 L=1940	3Φ12 L=1800	11Φ8@150 L=1350		13Φ8@150 L=1310		31.7	0.42
YP2-F1009-37-2											
YP2-F1009-49-1	490			4Φ14 L=1940	4Φ12 L=1800	20Φ8@200 L=1330		13Φ8@150 L=1430		40.8	0.48
YP2-F1009-49-2											
YP2-F1209-24-1	240			2Φ14 L=2140	2Φ12 L=2000	13Φ8@150 L=1090	2Φ12 L=2000	14Φ8@150 L=1180	6Φ8@250 L=2000	28.9	0.39
YP2-F1209-24-2											
YP2-F1209-37-1	370			3Φ14 L=2140	3Φ12 L=2000	13Φ8@150 L=1350		14Φ8@150 L=1310		35.3	0.46
YP2-F1209-37-2											
YP2-F1209-49-1	490			4Φ14 L=2140	4Φ12 L=2000	22Φ8@200 L=1330		14Φ8@150 L=1430		44.9	0.53
YP2-F1209-49-2											
YP2-F1509-24-1	240			2Φ14 L=2440	2Φ12 L=2440	19Φ8@100 L=1090	2Φ12 L=2440	18Φ8@150 L=1180	6Φ8@250 L=2560	36.9	0.49
YP2-F1509-24-2											
YP2-F1509-37-1	370			3Φ14 L=2440	3Φ12 L=2440	15Φ8@150 L=1350		18Φ8@150 L=1310		42.8	0.59
YP2-F1509-37-2											
YP2-F1509-49-1	490			4Φ14 L=2440	4Φ12 L=2440	24Φ8@200 L=1330		18Φ8@150 L=1430		53.3	0.68
YP2-F1509-49-2											
YP2-F1809-24-1	240			2Φ14 L=2740	2Φ12 L=2740	22Φ8@100 L=1090	2Φ12 L=2740	20Φ8@150 L=1180	6Φ8@250 L=2860	41.6	0.54
YP2-F1809-24-2				2Φ18 L=3010		27Φ8@80 L=1090				49.1	
YP2-F1809-37-1	370			3Φ14 L=2740	3Φ12 L=2740	17Φ8@150 L=1350		20Φ8@150 L=1310		48.0	0.65
YP2-F1809-37-2											
YP2-F1809-49-1	490			4Φ14 L=2740	4Φ12 L=2740	28Φ8@200 L=1330		20Φ8@150 L=1430		60.2	0.75
YP2-F1809-49-2											

YP2-F 型 雨 篷 结 构 图 (一)								图集号	03G372
审核	何丽婷	何丽婷	校对	韩凌	韩凌	设计	张伏	张伏	页	97

雨篷编号	b (mm)	h (mm)	a (mm)	雨篷主体配筋 ①	②	③(③a)	④	⑤	⑥	钢筋用量 (kg)	混凝土用量 (m³)
YP2-F2109-24-1	240	300	100	2Φ14 L=3040	2Φ12 L=3040	30Φ8@80 L=1090	2Φ12 L=3040	22Φ8@150 L=1180	6Φ8@250 L=3160	48.5	0.59
YP2-F2109-24-2				2Φ20 L=3440		25Φ10@100 L=1110				62.2	
YP2-F2109-37-1	370			3Φ14 L=3040	3Φ12 L=3040	19Φ8@150 L=1350		22Φ8@150 L=1310		53.1	0.72
YP2-F2109-37-2				3Φ16 L=3170		22Φ8@120 L=1350				58.7	
YP2-F2109-49-1	490			4Φ14 L=3040	4Φ12 L=3040	30Φ8@200 L=1330		22Φ8@150 L=1430		66.1	0.83
YP2-F2109-49-2											
YP2-F2409-24-1	240	400		2Φ14 L=3340	2Φ12 L=3340	25Φ8@120 L=1290	2Φ12 L=3340	24Φ8@150 L=1180	6Φ8@250 L=3460	51.7	0.73
YP2-F2409-24-2				2Φ20 L=3740		28Φ8@100 L=1290				63.5	
YP2-F2409-37-1	370	300		3Φ14 L=3340	3Φ12 L=3340	21Φ8@150 L=1350		24Φ8@150 L=1310		58.3	0.78
YP2-F2409-37-2				3Φ20 L=3740		28Φ8@100 L=1350				77.5	
YP2-F2409-49-1	490			4Φ14 L=3340	4Φ12 L=3340	34Φ8@200 L=1330		24Φ8@150 L=1430		73.0	0.90
YP2-F2409-49-2				4Φ18 L=3610						85.7	
YP2-F1512-24-1	240	400		2Φ16 L=2570	2Φ12 L=2440	19Φ8@100 L=1290	2Φ12 L=2440	26Φ8@100 L=1480	7Φ8@250 L=2560	48.4	0.63
YP2-F1512-24-2											
YP2-F1512-37-1	370	300		3Φ14 L=2440	3Φ12 L=2440	19Φ8@100 L=1350		26Φ8@100 L=1610		53.0	0.67
YP2-F1512-37-2											
YP2-F1512-49-1	490			4Φ14 L=2440	4Φ12 L=2440	24Φ8@200 L=1330		26Φ8@100 L=1730		61.8	0.76
YP2-F1512-49-2											
YP2-F1812-24-1	240	400		2Φ16 L=2870	2Φ12 L=2740	27Φ8@80 L=1290	2Φ12 L=2740	29Φ8@100 L=1480	7Φ8@250 L=2860	57.0	0.70
YP2-F1812-24-2											
YP2-F1812-37-1	370	300		3Φ14 L=2740	3Φ12 L=2740	22Φ8@100 L=1350		29Φ8@100 L=1610		59.8	0.74
YP2-F1812-37-2				3Φ16 L=2870		27Φ8@80 L=1350				66.0	
YP2-F1812-49-1	490			4Φ14 L=2740	4Φ12 L=2740	34Φ8@150 L=1330		29Φ8@100 L=1730		72.9	0.84
YP2-F1812-49-2											

雨篷编号	b (mm)	h (mm)	a (mm)	雨篷主体配筋 ①	②	③(③a)	④	⑤	⑥	钢筋用量 (kg)	混凝土用量 (m³)
YP2-F2112-24-1	240	400	100	2Φ16 L=3170	2Φ12 L=3040	25Φ10@100 L=1310	2Φ12 L=3040	32Φ8@100 L=1480	7Φ8@250 L=3160	68.0	0.77
YP2-F2112-24-2				2Φ18 L=3310						71.2	
YP2-F2112-37-1	370	300		3Φ14 L=3040	3Φ12 L=3040	22Φ10@120 L=1370		32Φ8@100 L=1610		71.7	0.81
YP2-F2112-37-2				3Φ18 L=3310		25Φ10@100 L=1370				83.0	
YP2-F2112-49-1	490			4Φ14 L=3040	4Φ12 L=3040	44Φ8@120 L=1330		32Φ8@100 L=1730		84.0	0.93
YP2-F2112-49-2				4Φ16 L=3170						89.3	
YP2-F2412-24-1	240	400		2Φ16 L=3470	2Φ12 L=3340	28Φ10@100 L=1310	2Φ12 L=3340	35Φ8@100 L=1480	7Φ8@250 L=3460	74.9	0.84
YP2-F2412-24-2				2Φ20 L=3740		34Φ10@80 L=1310				87.2	
YP2-F2412-37-1	370	300		3Φ16 L=3470	3Φ12 L=3340	28Φ10@100 L=1370		35Φ8@100 L=1610		86.1	0.89
YP2-F2412-37-2				3Φ20 L=3740		34Φ10@80 L=1370				102.3	
YP2-F2412-49-1	490			4Φ14 L=3340	4Φ12 L=3340	50Φ8@120 L=1330		35Φ8@100 L=1730		93.0	1.01
YP2-F2412-49-2				4Φ18 L=3610						105.6	
YP2-F2712-24-1	240	500		2Φ18 L=3910	2Φ12 L=3640	38Φ8@80 L=1490	2Φ12 L=3640	38Φ8@100 L=1480	7Φ8@250 L=3760	82.9	0.99
YP2-F2712-24-2				2Φ20 L=4040		31Φ10@100 L=1510				93.7	
YP2-F2712-37-1	370	400		3Φ16 L=3770	3Φ12 L=3640	27Φ8@120 L=1550		38Φ8@100 L=1610		84.5	1.10
YP2-F2712-37-2				3Φ20 L=4040		31Φ8@100 L=1550				98.9	
YP2-F2712-49-1	490	300		4Φ16 L=3770	4Φ12 L=3640	62Φ8@100 L=1330		38Φ8@100 L=1730		111.3	1.10
YP2-F2712-49-2				4Φ20 L=4040						127.3	
YP2-F3012-24-1	240	500		2Φ18 L=4210	2Φ12 L=3940	34Φ10@100 L=1510	2Φ12 L=3940	41Φ8@100 L=1480	7Φ8@250 L=4060	97.0	1.07
YP2-F3012-24-2				2Φ25 L=4680		42Φ10@80 L=1510				123.5	
YP2-F3012-37-1	370	400		3Φ16 L=4070	3Φ12 L=3940	34Φ8@100 L=1550		41Φ8@100 L=1610		94.2	1.18
YP2-F3012-37-2				3Φ22 L=4470		42Φ8@80 L=1550				119.7	
YP2-F3012-49-1	490	300		4Φ16 L=4070	4Φ12 L=3940	84Φ8@80 L=1330		41Φ8@100 L=1730		129.1	1.18
YP2-F3012-49-2				4Φ25 L=4680						175.3	

YP2-F 型雨篷结构图（二）								图集号	03G372
审核	何丽婷	何丽婷	校对	韩凌	韩凌	设计	张伏	张伏	页	98

雨篷编号	F (mm)	h (mm)	a (mm)	雨篷主体配筋 ①	②	③(③a)	④	⑤	⑥	钢筋用量 (kg)	混凝土用量 (m³)
YP2-F1815-24-1	240	500	120	2Φ18 L=3010	2Φ12 L=2740	22Φ10@100 L=1510	2Φ12 L=2740	36Φ8@80 L=1780	8Φ8@250 L=2860	76.1	0.90
YP2-F1815-24-2											
YP2-F1815-37-1	370	400		3Φ16 L=2870	3Φ12 L=2740	22Φ8@100 L=1550		36Φ8@80 L=1910		74.9	0.98
YP2-F1815-37-2						17Φ10@150 L=1570				77.9	
YP2-F1815-49-1	490	300		4Φ14 L=2740	4Φ12 L=2740	54Φ8@80 L=1330		36Φ8@80 L=2030		93.4	0.97
YP2-F1815-49-2											
YP2-F2115-24-1	240	500		2Φ18 L=3310	2Φ12 L=3040	30Φ10@80 L=1510	2Φ12 L=3040	39Φ8@80 L=1780	8Φ8@250 L=3160	88.7	0.99
YP2-F2115-24-2				2Φ20 L=3440						92.5	
YP2-F2115-37-1	370	400		3Φ16 L=3170	3Φ12 L=3040	30Φ8@80 L=1550		39Φ8@80 L=1910		85.7	1.07
YP2-F2115-37-2						22Φ10@120 L=1570				88.6	
YP2-F2115-49-1	490	300		4Φ14 L=3040	4Φ12 L=3040	30Φ8@80 L=1330		39Φ8@80 L=2030		102.9	1.07
YP2-F2115-49-2				4Φ16 L=3170		22Φ10@120 L=1350				113.3	
YP2-F2415-24-1	240	600		2Φ20 L=3740	2Φ12 L=3340	28Φ10@100 L=1710	4Φ12 L=3340	43Φ8@80 L=1780	8Φ8@250 L=3460	106.2	1.16
YP2-F2415-24-2											
YP2-F2415-37-1	370	400		3Φ16 L=3470	3Φ12 L=3340	28Φ10@100 L=1570	2Φ12 L=3340	43Φ8@80 L=1910		101.0	1.17
YP2-F2415-37-2				3Φ18 L=3610						106.2	
YP2-F2415-49-1	490	300		4Φ16 L=3470	4Φ12 L=3340	56Φ10@100 L=1350		43Φ8@80 L=2030		130.8	1.17
YP2-F2415-49-2				4Φ18 L=3610						137.7	
YP2-F2715-24-1	240	600		2Φ20 L=4040	2Φ12 L=3640	31Φ10@100 L=1710	4Φ12 L=3640	47Φ8@80 L=1780	8Φ8@250 L=3760	116.1	1.25
YP2-F2715-24-2				2Φ22 L=4170		38Φ10@80 L=1710				128.4	
YP2-F2715-37-1	370	500		3Φ18 L=3910	3Φ12 L=3640	31Φ8@100 L=1750	2Φ12 L=3640	47Φ8@80 L=1910		107.6	1.41
YP2-F2715-37-2						38Φ8@80 L=1750				112.4	
YP2-F2715-49-1	490	300		4Φ16 L=3770	4Φ12 L=3640	76Φ10@80 L=1610		47Φ8@80 L=2030		155.0	1.26
YP2-F2715-49-2				4Φ22 L=4170						180.8	

雨篷编号	F (mm)	h (mm)	a (mm)	雨篷主体配筋 ①	②	③(③a)	④	⑤	⑥	钢筋用量 (kg)	混凝土用量 (m³)
YP2-F3015-24-1	240	700	120	2Φ20 L=4340	2Φ12 L=3940	34Φ10@100 L=1910	4Φ12 L=3940	51Φ8@80 L=1780	8Φ8@250 L=4060	130.2	1.45
YP2-F3015-24-2				2Φ22 L=4470						135.5	
YP2-F3015-37-1	370	500		3Φ18 L=4210	3Φ12 L=3940	42Φ8@80 L=1750	2Φ12 L=3940	51Φ8@80 L=1910		122.2	1.51
YP2-F3015-37-2				3Φ20 L=4340						129.0	
YP2-F3015-49-1	490	400		4Φ16 L=4070	4Φ12 L=3940	50Φ10@150 L=1550		51Φ8@80 L=2030		147.2	1.56
YP2-F3015-49-2				4Φ20 L=4340						164.2	
YP2-F3315-24-1	240	700		2Φ20 L=4640	2Φ12 L=4240	37Φ10@100 L=1910	4Φ12 L=4240	54Φ8@80 L=1780	8Φ8@250 L=4360	139.8	1.55
YP2-F3315-24-2				2Φ25 L=4980		45Φ10@80 L=1910				164.6	
YP2-F3315-37-1	370	500		3Φ18 L=4510	3Φ12 L=4240	45Φ8@80 L=1750	2Φ12 L=4240	54Φ8@80 L=1910		130.5	1.62
YP2-F3315-37-2				3Φ25 L=4980		37Φ10@100 L=1770				170.1	
YP2-F3315-49-1	490	400		4Φ18 L=4510	4Φ12 L=4240	64Φ10@120 L=1550		54Φ8@80 L=2030		175.7	1.67
YP2-F3315-49-2				4Φ25 L=4980						216.1	
YP2-F3615-24-1	240	700		2Φ22 L=5070	2Φ12 L=4540	40Φ10@100 L=1910	4Φ12 L=4540	58Φ8@80 L=1780	8Φ8@250 L=4660	156.0	1.65
YP2-F3615-24-2				2Φ25 L=5280		49Φ10@80 L=1910				176.9	
YP2-F3615-37-1	370	500		3Φ18 L=4810	3Φ12 L=4540	40Φ10@100 L=1770	2Φ12 L=4540	58Φ8@80 L=1910		150.1	1.73
YP2-F3615-37-2				4Φ22 L=5070		49Φ10@80 L=1770				195.3	
YP2-F3615-49-1	490	400		4Φ18 L=4810	4Φ12 L=4540	70Φ10@120 L=1550		58Φ8@80 L=2030		189.5	1.78
YP2-F3615-49-2				5Φ22 L=5070						230.4	

YP2-F 型雨篷结构图（三）								图集号	03G372
审核	何丽婷	何丽婷	校对	韩凌	韩凌	设计	张伏	张伏	页	99

雨篷编号	F (mm)	h (mm)	a (mm)	雨篷主体配筋 ①	②	③(③a)	④	⑤	⑥	钢筋用量 (kg)	混凝土用量 (m³)
YP3-F1009-19-1	190	300	100	2Φ12 L=1800	2Φ12 L=1800	14Φ8@100 L=990	2Φ12 L=1800	13Φ8@150 L=1180	6Φ8@250 L=1800	25.2	0.33
YP3-F1009-19-2											
YP3-F1009-24-1	240			2Φ14 L=1940		10Φ8@200 L=1090				25.5	0.35
YP3-F1009-24-2											
YP3-F1009-34-1	340			3Φ14 L=1940	3Φ12 L=1800	11Φ8@150 L=1290		13Φ8@150 L=1280		31.2	0.40
YP3-F1009-34-2											
YP3-F1209-19-1	190			2Φ12 L=2000	2Φ12 L=2000	16Φ8@100 L=990	2Φ12 L=2000	14Φ8@150 L=1180	6Φ8@250 L=2000	28.0	0.35
YP3-F1209-19-2						19Φ8@80 L=990				29.1	
YP3-F1209-24-1	240			2Φ14 L=2140		13Φ8@150 L=1090				28.9	0.39
YP3-F1209-24-2											
YP3-F1209-34-1	340			3Φ14 L=2140	3Φ12 L=2000	13Φ8@150 L=1290		14Φ8@150 L=1280		34.8	0.45
YP3-F1209-34-2											
YP3-F1509-19-1	190			2Φ14 L=2440	2Φ12 L=2440	19Φ10@100 L=1010	2Φ12 L=2440	18Φ8@150 L=1180	6Φ8@250 L=2560	40.6	0.45
YP3-F1509-19-2				2Φ16 L=2570						42.8	
YP3-F1509-24-1	240			2Φ14 L=2440		19Φ8@100 L=1090				36.9	0.49
YP3-F1509-24-2											
YP3-F1509-34-1	340			3Φ14 L=2440	3Φ12 L=2440	15Φ8@150 L=1290		18Φ8@150 L=1280		42.2	0.56
YP3-F1509-34-2											
YP3-F1809-19-1	190	400		2Φ14 L=2740	2Φ12 L=2740	22Φ8@100 L=1190	2Φ12 L=2740	20Φ8@150 L=1180	6Φ8@250 L=2860	42.5	0.55
YP3-F1809-19-2				2Φ16 L=2870		27Φ8@80 L=1190				47.2	
YP3-F1809-24-1	240	300		2Φ14 L=2740		22Φ8@100 L=1090				41.6	0.54
YP3-F1809-24-2				2Φ18 L=3010		27Φ8@80 L=1090				49.1	
YP3-F1809-34-1	340			3Φ14 L=2740	3Φ12 L=2740	17Φ8@150 L=1290		20Φ8@150 L=1280		47.3	0.63
YP3-F1809-34-2											

雨篷编号	F (mm)	h (mm)	a (mm)	雨篷主体配筋 ①	②	③(③a)	④	⑤	⑥	钢筋用量 (kg)	混凝土用量 (m³)
YP3-F2109-19-1	190	400	100	2Φ14 L=3040	2Φ12 L=3040	30Φ8@80 L=1190	2Φ12 L=3040	22Φ8@150 L=1180	6Φ8@250 L=3160	49.6	0.61
YP3-F2109-19-2				2Φ18 L=3310		25Φ10@100 L=1210				60.0	
YP3-F2109-24-1	240	300		2Φ14 L=3040		30Φ8@80 L=1090				48.5	0.59
YP3-F2109-24-2				2Φ20 L=3440		25Φ10@100 L=1110				62.2	
YP3-F2109-34-1	340			3Φ14 L=3040	3Φ12 L=3040	19Φ8@150 L=1290		22Φ8@150 L=1280		52.4	0.69
YP3-F2109-34-2				3Φ16 L=3170		25Φ8@100 L=1290				59.4	
YP3-F2409-19-1	190	400		2Φ14 L=3340	2Φ12 L=3340	34Φ8@80 L=1190	2Φ12 L=3340	24Φ8@150 L=1180	6Φ8@250 L=3460	54.9	0.66
YP3-F2409-19-2				2Φ20 L=3740		28Φ10@100 L=1210				70.1	
YP3-F2409-24-1	240			2Φ14 L=3340		25Φ8@120 L=1290				51.7	0.73
YP3-F2409-24-2				2Φ20 L=3740		28Φ8@100 L=1290				63.5	
YP3-F2409-34-1	340	300		3Φ14 L=3340	3Φ12 L=3340	25Φ8@120 L=1290		24Φ8@150 L=1280		59.6	0.75
YP3-F2409-34-2				3Φ20 L=3740		34Φ8@80 L=1290				79.6	
YP3-F1512-19-1	190	500		2Φ16 L=2570	2Φ12 L=2440	23Φ8@80 L=1390	2Φ12 L=2440	26Φ8@100 L=1480	7Φ8@250 L=2560	47.7	0.53
YP3-F1512-19-2											
YP3-F1512-24-1	240	400				19Φ8@100 L=1290				48.4	0.63
YP3-F1512-24-2											
YP3-F1512-34-1	340	300		3Φ14 L=2440	3Φ12 L=2440	19Φ8@100 L=1290		26Φ8@100 L=1580		52.3	0.65
YP3-F1512-34-2											
YP3-F1812-19-1	190	500		2Φ16 L=2870	2Φ12 L=2740	27Φ8@80 L=1390	2Φ12 L=2740	29Φ8@100 L=1480	7Φ8@250 L=2860	58.1	0.70
YP3-F1812-19-2						22Φ10@100 L=1410				62.3	
YP3-F1812-24-1	240	400				27Φ8@80 L=1290				57.0	0.70
YP3-F1812-24-2											
YP3-F1812-34-1	340	300		3Φ14 L=2740	3Φ12 L=2740	27Φ8@80 L=1290		29Φ8@100 L=1580		61.4	0.72
YP3-F1812-34-2				3Φ16 L=2870						65.1	

注：
1. 本图中各编号的雨篷附图见图集第97页。
1. b=190、240、340时，梁箍筋采用③筋。
2. 其余说明同第97页注的第2、3、4、5、6条。

YP3-F 型雨篷结构图（一）								图集号	03G372
审核	何丽婷	何丽婷	校对	韩凌	韩凌	设计	张伏	张伏	页	100

雨篷编号	F (mm)	h (mm)	a (mm)	雨篷主体配筋 ①	②	③(③a)	④	⑤	⑥	钢筋用量 (kg)	混凝土用量 (m³)
YP3-F2112-19-1	190	500	100	2Φ16 L=3170	2Φ12 L=3040	25Φ10@100 L=1410	2Φ12 L=3040	32Φ8@100 L=1480	7Φ8@250 L=3160	69.5	0.76
YP3-F2112-19-2				2Φ18 L=3310						72.7	
YP3-F2112-24-1	240	400		2Φ16 L=3170		25Φ10@100 L=1310				68.0	0.77
YP3-F2112-24-2				2Φ18 L=3310						71.2	
YP3-F2112-34-1	340	300		3Φ14 L=3040	3Φ12 L=3040	25Φ10@100 L=1310		32Φ8@100 L=1580		72.9	0.90
YP3-F2112-34-2				3Φ18 L=3310						81.7	
YP3-F2412-19-1	190	600		2Φ18 L=3610	2Φ12 L=3340	34Φ8@80 L=1590	4Φ12 L=3340	35Φ8@100 L=1480	7Φ8@250 L=3460	83.0	0.90
YP3-F2412-19-2						28Φ10@100 L=1610				89.4	
YP3-F2412-24-1	240	400		2Φ16 L=3470		28Φ10@100 L=1310	2Φ12 L=3340			74.9	0.84
YP3-F2412-24-2				2Φ20 L=3740		34Φ10@80 L=1310				87.2	
YP3-F2412-34-1	340	300		3Φ16 L=3470	3Φ12 L=3340	28Φ10@100 L=1310		35Φ8@100 L=1580		84.7	0.86
YP3-F2412-34-2				3Φ20 L=3740		34Φ10@80 L=1310				100.7	
YP3-F2712-19-1	190	600		2Φ18 L=3910	2Φ12 L=3640	31Φ10@100 L=1610	4Φ12 L=3640	38Φ8@100 L=1480	7Φ8@250 L=3760	97.7	0.97
YP3-F2712-19-2				2Φ20 L=4040						102.0	
YP3-F2712-24-1	240	500		2Φ18 L=3910		38Φ8@80 L=1490	2Φ12 L=3640			82.9	0.99
YP3-F2712-24-2				2Φ20 L=4040		31Φ10@100 L=1510				93.7	
YP3-F2712-34-1	340	400		3Φ14 L=3640	3Φ12 L=3640	31Φ8@100 L=1490		38Φ8@100 L=1580		81.1	1.05
YP3-F2712-34-2				3Φ20 L=4040		27Φ10@120 L=1510				104.6	
YP3-F3012-19-1	190	700		2Φ18 L=4210	2Φ12 L=3940	42Φ8@80 L=1790	4Φ12 L=3940	41Φ8@100 L=1480	7Φ8@250 L=4060	102.0	1.12
YP3-F3012-19-2				2Φ20 L=4340		34Φ10@100 L=1810				114.8	
YP3-F3012-24-1	240	500		2Φ18 L=4210		34Φ10@100 L=1510	2Φ12 L=3940			97.0	1.07
YP3-F3012-24-2				2Φ25 L=4680		42Φ10@80 L=1510				123.5	
YP3-F3012-34-1	340	400		3Φ16 L=4070	3Φ12 L=3940	42Φ8@80 L=1490		41Φ8@100 L=1580		97.6	1.13
YP3-F3012-34-2				3Φ22 L=4470		34Φ10@100 L=1510				125.1	

YP3-F 型雨篷结构图（二）								图集号	03G372
审核	何丽婷	何丽婷	校对	韩凌	韩凌	设计	张伏	张伏	页	101

YP2、3-G 型雨篷选用表

门洞宽 L_2 (m)	挑出长度 L_1 (m)	墙厚 (mm)	雨篷编号	Mov (kN·m)	V (kN)
1.5	1.2	240	YP2-G1512-24-$\frac{1}{2}$	11.73	13.47/38.22
		370	YP2-G1512-37-$\frac{1}{2}$	12.07	15.88/40.63
		490	YP2-G1512-49-$\frac{1}{2}$	12.39	18.11/42.86
1.8		240	YP2-G1812-24-$\frac{1}{2}$	12.62	16.76/46.46
		370	YP2-G1812-37-$\frac{1}{2}$	12.99	19.97/49.67
		490	YP2-G1812-49-$\frac{1}{2}$	13.33	22.93/52.63
2.1		240	YP2-G2112-24-$\frac{1}{2}$	13.54	20.29/54.94
		370	YP2-G2112-37-$\frac{1}{2}$	13.93	24.38/59.03
		490	YP2-G2112-49-$\frac{1}{2}$	14.30	28.17/62.82
2.4		240	YP2-G2412-24-$\frac{1}{2}$	14.48	24.04/63.64
		370	YP2-G2412-37-$\frac{1}{2}$	14.91	29.13/68.73
		490	YP2-G2412-49-$\frac{1}{2}$	15.30	33.83/73.43

门洞宽 L_2 (m)	挑出长度 L_1 (m)	墙厚 (mm)	雨篷编号	Mov (kN·m)	V (kN)
2.1	1.5	240	YP2-G2115-24-$\frac{1}{2}$	22.26	24.57/59.22
		370	YP2-G2115-37-$\frac{1}{2}$	22.79	27.58/62.23
		490	YP2-G2115-49-$\frac{1}{2}$	23.28	31.36/66.01
2.4		240	YP2-G2415-24-$\frac{1}{2}$	23.62	28.91/68.51
		370	YP2-G2415-37-$\frac{1}{2}$	24.19	32.75/72.35
		490	YP2-G2415-49-$\frac{1}{2}$	24.71	37.45/77.05
2.7		240	YP2-G2715-24-$\frac{1}{2}$	25.02	33.48/78.03
		370	YP2-G2715-37-$\frac{1}{2}$	25.63	38.26/82.81
		490	YP2-G2715-49-$\frac{1}{2}$	26.18	43.96/88.51
3.0		240	YP2-G3015-24-$\frac{1}{2}$	26.46	39.84/89.34
		370	YP2-G3015-37-$\frac{1}{2}$	27.10	46.38/95.88
		490	YP2-G3015-49-$\frac{1}{2}$	27.69	50.91/100.41
3.3		240	YP2-G3315-24-$\frac{1}{2}$	27.92	45.02/99.47
		370	YP2-G3315-37-$\frac{1}{2}$	28.60	52.78/107.23
		490	YP2-G3315-49-$\frac{1}{2}$	29.23	58.28/112.73
3.6		240	YP2-G3615-24-$\frac{1}{2}$	29.41	50.44/109.84
		370	YP2-G3615-37-$\frac{1}{2}$	30.13	59.52/118.92
		490	YP2-G3615-49-$\frac{1}{2}$	30.79	66.08/125.48

门洞宽 L_2 (m)	挑出长度 L_1 (m)	墙厚 (mm)	雨篷编号	Mov (kN·m)	V (kN)
1.5	1.2	190	YP3-G1512-19-$\frac{1}{2}$	11.60	12.54/37.29
		240	YP3-G1512-24-$\frac{1}{2}$	11.73	13.47/38.22
		340	YP3-G1512-34-$\frac{1}{2}$	11.99	15.32/40.07
1.8		190	YP3-G1812-19-$\frac{1}{2}$	12.47	15.53/45.23
		240	YP3-G1812-24-$\frac{1}{2}$	12.62	16.76/46.46
		340	YP3-G1812-34-$\frac{1}{2}$	12.90	19.23/48.93
2.1		190	YP3-G2112-19-$\frac{1}{2}$	13.38	19.61/54.26
		240	YP3-G2112-24-$\frac{1}{2}$	13.54	20.29/54.94
		340	YP3-G2112-34-$\frac{1}{2}$	13.84	23.44/58.09
2.4		190	YP3-G2412-19-$\frac{1}{2}$	14.31	23.11/62.71
		240	YP3-G2412-24-$\frac{1}{2}$	14.48	24.04/63.64
		340	YP3-G2412-34-$\frac{1}{2}$	14.81	27.96/67.56

注：Mov ——— 雨篷倾覆力矩
V ——— 雨篷梁梁端剪力

YP2、3-G 型雨篷选用表								图集号	03G372
审核	何丽婷	何丽婷	校对	韩凌	韩凌	设计	张伏	张伏	页	102

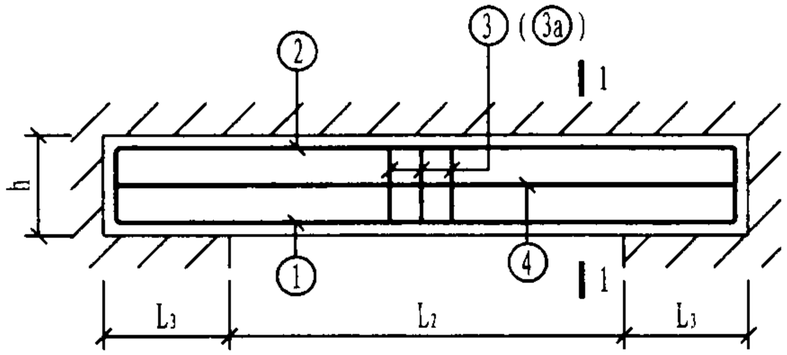

G 型 雨 篷

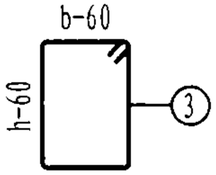

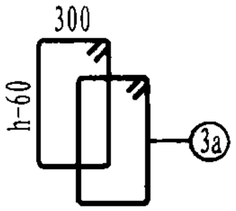

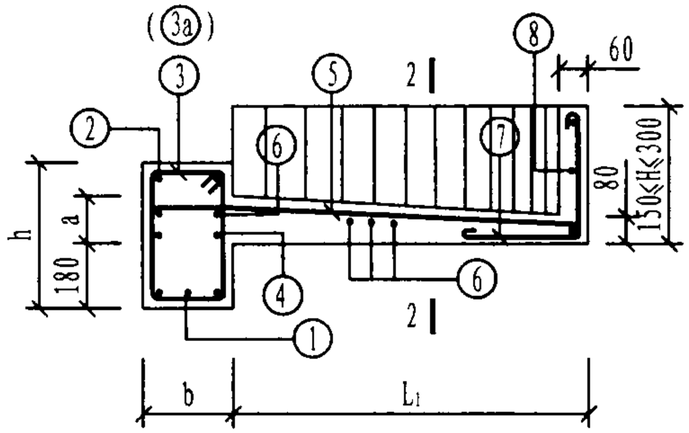

1-1

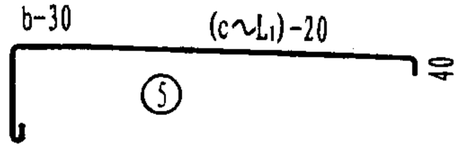

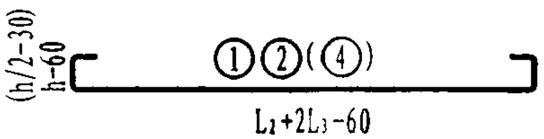

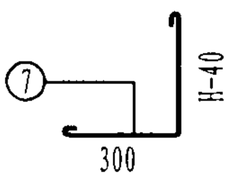

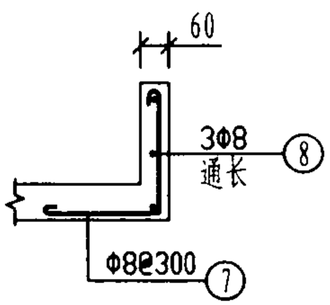

2-2

注:

1. b=240、370时，梁箍筋采用③筋；b=490时，梁箍筋采用③a筋.
2. L_2<1.5m时，L_3取370mm；L_2≥1.5m时，L_3取500mm.
3. 钢筋用量只统计雨篷的主体配筋用量。
4. 混凝土用量含檐板工程量，且檐板高度按H=300mm统计。
5. ⑦、⑧筋为檐板配筋，钢筋用量由设计选用者根据檐板选用高度确定。
6. 当⑤筋搭在②筋或④筋上时，⑥筋减少两根.
7. c为距雨篷外边缘100mm处雨篷悬挑长度.
8. 雨篷结构图应配合《钢筋混凝土雨篷建筑构造》使用。

雨篷编号	b (mm)	h (mm)	a (mm)	雨篷主体配筋 ①	②	③(③a)	④	⑤	⑥	钢筋用量 (kg)	混凝土用量 (m³)
YP2-G1512-24-1	240	300	100	2Φ14 L=2440	2Φ12 L=2440	17Φ8@120 L=1090	2Φ12 L=2440	22Φ8@120 L=722 ~1480	7Φ8@250 L=446 ~2560	33.0	0.44
YP2-G1512-24-2											
YP2-G1512-37-1	370			3Φ14 L=2440	3Φ12 L=2440	15Φ8@150 L=1350		22Φ8@120 L=852 ~1610		38.8	0.53
YP2-G1512-37-2											
YP2-G1512-49-1	490			4Φ14 L=2440	4Φ12 L=2440	24Φ8@200 L=1330		22Φ8@120 L=972 ~1730		48.4	0.62
YP2-G1512-49-2											
YP2-G1812-24-1	240			2Φ14 L=2740	2Φ12 L=2740	20Φ8@120 L=1090	2Φ12 L=2740	24Φ8@120 L=626 ~1480	7Φ8@250 L=474 ~2860	37.1	0.48
YP2-G1812-24-2				2Φ16 L=2870		27Φ8@80 L=1090				42.5	
YP2-G1812-37-1	370			3Φ14 L=2740	3Φ12 L=2740	17Φ8@150 L=1350		24Φ8@120 L=756 ~1610		43.2	0.59
YP2-G1812-37-2											
YP2-G1812-49-1	490			4Φ14 L=2740	4Φ12 L=2740	28Φ8@200 L=1330		24Φ8@120 L=876 ~1730		54.5	0.69
YP2-G1812-49-2											
YP2-G2112-24-1	240			2Φ14 L=3040	2Φ12 L=3040	30Φ8@80 L=1090	2Φ12 L=3040	27Φ8@120 L=558 ~1480	7Φ8@250 L=505 ~3160	42.0	0.52
YP2-G2112-24-2				2Φ20 L=3440		25Φ10@100 L=1110				53.7	
YP2-G2112-37-1	370			3Φ14 L=3040	3Φ12 L=3040	19Φ8@150 L=1350		27Φ8@120 L=688 ~1610		47.7	0.65
YP2-G2112-37-2				3Φ16 L=3170						51.7	
YP2-G2112-49-1	490			4Φ14 L=3040	4Φ12 L=3040	30Φ8@200 L=1330		27Φ8@120 L=808 ~1730		59.7	0.76
YP2-G2112-49-2											
YP2-G2412-24-1	240			2Φ16 L=3470	2Φ12 L=3340	34Φ8@80 L=1090	2Φ12 L=3340	29Φ8@120 L=510 ~1480	7Φ8@250 L=536 ~3460	49.0	0.57
YP2-G2412-24-2				2Φ25 L=4080		34Φ10@80 L=1110				76.4	
YP2-G2412-37-1	370			3Φ14 L=3340	3Φ12 L=3340	21Φ8@150 L=1350		29Φ8@120 L=640 ~1610		52.3	0.70
YP2-G2412-37-2				3Φ20 L=3740		25Φ8@120 L=1350				69.8	
YP2-G2412-49-1	490			4Φ14 L=3340	4Φ12 L=3340	34Φ8@200 L=1330		29Φ8@120 L=760 ~1730		65.8	0.82
YP2-G2412-49-2				4Φ18 L=3610						78.4	

YP2-G 型 雨 篷 结 构 图 （一）								图集号	03G372
审核	何丽婷	何丽婷	校对	韩凌	韩凌	设计	张伏	张伏	页 103

雨篷编号	b (mm)	h (mm)	a (mm)	雨篷主体配筋 ①	②	③(③a)	④	⑤	⑥	钢筋用量 (kg)	混凝土用量 (m³)
YP2-G2115-24-1	240	400	120	2Φ16 L=3170	2Φ12 L=3040	30Φ8@80 L=1290	2Φ12 L=3040	22Φ10@150 L=849 ~1850	8Φ8@250 L=497 ~3160	56.3	0.72
YP2-G2115-24-2				2Φ18 L=3310						59.5	
YP2-G2115-37-1	370	300		3Φ14 L=3040	3Φ12 L=3040	25Φ8@100 L=1350		22Φ10@150 L=919 ~1920		58.1	0.77
YP2-G2115-37-2				3Φ18 L=3310		30Φ8@80 L=1350				69.5	
YP2-G2115-49-1	490			4Φ14 L=3040	4Φ12 L=3040	30Φ8@200 L=1330		22Φ10@150 L=1039 ~2040		66.8	0.88
YP2-G2115-49-2				4Φ16 L=3170						72.1	
YP2-G2415-24-1	240	400		2Φ16 L=3470	2Φ12 L=3340	34Φ10@80 L=1290	2Φ12 L=3340	24Φ10@150 L=749 ~1850	8Φ8@250 L=522 ~3460	61.8	0.78
YP2-G2415-24-2				2Φ22 L=3870		28Φ10@100 L=1310				79.1	
YP2-G2415-37-1	370	300		3Φ14 L=3340	3Φ12 L=3340	28Φ8@100 L=1350		24Φ10@150 L=819 ~1920		63.5	0.83
YP2-G2415-37-2				3Φ20 L=3740		28Φ10@100 L=1370				87.7	
YP2-G2415-49-1	490			4Φ14 L=3340	4Φ12 L=3340	34Φ8@200 L=1330		24Φ10@150 L=939 ~2040		73.4	0.95
YP2-G2415-49-2				4Φ18 L=3610		42Φ8@150 L=1330				90.2	
YP2-G2715-24-1	240	400		2Φ16 L=3770	2Φ12 L=3640	38Φ8@80 L=1290	2Φ12 L=3640	26Φ10@150 L=675 ~1850	8Φ8@250 L=549 ~3760	67.4	0.84
YP2-G2715-24-2				2Φ25 L=4380		38Φ10@80 L=1310				100.3	
YP2-G2715-37-1	370	300		3Φ16 L=3770	3Φ12 L=3640	31Φ8@100 L=1350		26Φ10@150 L=745 ~1920		73.7	0.89
YP2-G2715-37-2				3Φ25 L=4380		38Φ10@80 L=1370				121.7	
YP2-G2715-49-1	490			4Φ16 L=3770	4Φ12 L=3640	46Φ8@150 L=1330		26Φ10@150 L=865 ~2040		90.4	1.03
YP2-G2715-49-2				4Φ22 L=4170						116.2	
YP2-G3015-24-1	240	500		2Φ16 L=4070	2Φ12 L=3940	34Φ8@100 L=1490	2Φ12 L=3940	28Φ10@150 L=621 ~1850	8Φ8@250 L=576 ~4060	71.5	0.99
YP2-G3015-24-2				2Φ25 L=4680		42Φ8@80 L=1490				99.3	
YP2-G3015-37-1	370	400		3Φ16 L=4070	3Φ12 L=3940	25Φ8@150 L=1550		28Φ10@150 L=691 ~1920		76.7	1.10
YP2-G3015-37-2				3Φ25 L=4680		34Φ8@100 L=1550				116.8	
YP2-G3015-49-1	490	300		4Φ16 L=4070	4Φ12 L=3940	60Φ8@120 L=1330		28Φ10@150 L=811 ~2040		102.6	1.10
YP2-G3015-49-2				4Φ25 L=4680						130.1	

雨篷编号	b (mm)	h (mm)	a (mm)	雨篷主体配筋 ①	②	③(③a)	④	⑤	⑥	钢筋用量 (kg)	混凝土用量 (m³)
YP2-G3315-24-1	240	500	120	2Φ18 L=4510	2Φ12 L=4240	34Φ8@100 L=1490	2Φ12 L=4240	30Φ10@150 L=582 ~1850	8Φ8@250 L=604 ~4360	81.0	1.06
YP2-G3315-24-2				3Φ22 L=4770		34Φ10@100 L=1510				118.1	
YP2-G3315-37-1	370	400		3Φ18 L=4510	3Φ12 L=4240	27Φ8@150 L=1550		30Φ10@150 L=652 ~1920		88.5	1.18
YP2-G3315-37-2				3Φ25 L=4980		42Φ8@80 L=1550				129.8	
YP2-G3315-49-1	490	300		4Φ18 L=4510	4Φ12 L=4240	64Φ8@120 L=1330		30Φ10@150 L=722 ~2040		118.1	1.18
YP2-G3315-49-2				5Φ25 L=4980						177.7	
YP2-G3615-24-1	240	500		2Φ20 L=4940	2Φ12 L=4540	49Φ8@80 L=1490	2Φ12 L=4540	32Φ10@150 L=552 ~1850	8Φ8@250 L=632 ~4660	96.2	1.32
YP2-G3615-24-2				3Φ25 L=5280		49Φ10@80 L=1510				150.1	
YP2-G3615-37-1	370	400		3Φ18 L=4810	3Φ12 L=4540	35Φ8@120 L=1550		32Φ10@150 L=622 ~1920		98.0	1.45
YP2-G3615-37-2				4Φ25 L=5280		40Φ10@100 L=1570				167.5	
YP2-G3615-49-1	490	300		4Φ20 L=4940	4Φ12 L=4540	80Φ8@100 L=1330		32Φ10@150 L=742 ~2040		142.3	1.44
YP2-G3615-49-2				5Φ25 L=5280						194.9	

YP2-G 型 雨 篷 结 构 图 （二）								图集号	03G372
审核	何丽婷	何丽婷	校对	韩凌	韩凌	设计	张伏	张伏	页	104

雨篷编号	b (mm)	h (mm)	a (mm)	雨篷主体配筋 ①	②	③(③a)	④	⑤	⑥	钢筋用量 (kg)	混凝土用量 (m³)
YP3-G1512-19-1	190	300	100	2Φ12 L=2440	2Φ12 L=2440	23Φ8@80 L=990	2Φ12 L=2440	22Φ8@120 L=722 ~1480	7Φ8@250 L=446 ~2560	33.1	0.40
YP3-G1512-19-2				2Φ14 L=2440		19Φ10@100 L=1010				37.5	
YP3-G1512-24-1	240			2Φ14 L=2440		17Φ8@120 L=1090				33.0	0.44
YP3-G1512-24-2											
YP3-G1512-34-1	340			3Φ12 L=2440	3Φ12 L=2440	15Φ8@150 L=1290		22Φ8@120 L=822 ~1580		36.1	0.51
YP3-G1512-34-2											
YP3-G1812-19-1	190			2Φ12 L=2740	2Φ12 L=2740	20Φ10@120 L=1010	2Φ12 L=2740	24Φ8@120 L=626 ~1480	7Φ8@250 L=474 ~2860	39.2	0.44
YP3-G1812-19-2				2Φ18 L=3010		22Φ10@100 L=1010				47.5	
YP3-G1812-24-1	240			2Φ14 L=2740		20Φ8@120 L=1090				37.1	0.48
YP3-G1812-24-2				2Φ16 L=2870		27Φ8@80 L=1090				42.5	
YP3-G1812-34-1	340			3Φ12 L=2740	3Φ12 L=2740	17Φ8@150 L=1290		24Φ8@120 L=726 ~1580		40.2	0.57
YP3-G1812-34-2				3Φ14 L=2740						42.8	
YP3-G2112-19-1	190	400		2Φ14 L=3040	2Φ12 L=3040	22Φ8@120 L=1190	2Φ12 L=3040	27Φ8@120 L=558 ~1480	7Φ8@250 L=505 ~3160	41.6	0.54
YP3-G2112-19-2				2Φ16 L=3170		30Φ8@80 L=1190				48.0	
YP3-G2112-24-1	240	300		2Φ14 L=3040		30Φ8@80 L=1090				52.3	0.56
YP3-G2112-24-2				2Φ20 L=3440		25Φ10@100 L=1110				66.0	
YP3-G2112-34-1	340			3Φ12 L=3040	3Φ12 L=3040	19Φ8@150 L=1290		27Φ8@120 L=658 ~1580		44.4	0.62
YP3-G2112-34-2				3Φ16 L=3170		22Φ8@120 L=1290				52.8	
YP3-G2412-19-1	190	400		2Φ14 L=3340	2Φ12 L=3340	28Φ8@100 L=1190	2Φ12 L=3340	29Φ8@120 L=510 ~1480	7Φ8@250 L=536 ~3460	47.3	0.58
YP3-G2412-19-2				2Φ20 L=3740		34Φ8@80 L=1190				60.4	
YP3-G2412-24-1	240	300		2Φ16 L=3470		34Φ8@80 L=1090				57.8	0.61
YP3-G2412-24-2				2Φ25 L=4080		34Φ10@80 L=1110				89.6	
YP3-G2412-34-1	340			3Φ14 L=3340	3Φ12 L=3340	21Φ8@150 L=1290		29Φ8@120 L=610 ~1580		51.8	0.67
YP3-G2412-34-2				3Φ20 L=3740		28Φ8@100 L=1290				70.8	

注：
1. 本图中各编号的雨篷附图见图集第103页。
1. b=190、240、340时，梁箍筋采用③筋。
2. 其余说明同第103页注的第2、3、4、5、6条。

YP3-G 型 雨 篷 结 构 图								图集号	03G372
审核	何丽婷	何丽婷	校对	韩凌	韩凌	设计	张伏	页	105

YP2、3-H 型雨篷选用表

门洞宽 L_2 (m)	挑出长度 L_1 (m)	墙厚 (mm)	雨篷编号	Mov (kN·m)	V (kN)
1.2	1.2	240	YP2-H1212-24-$\frac{1}{2}$	15.16	11.31/31.11
		370	YP2-H1212-37-$\frac{1}{2}$	15.46	13.03/32.83
		490	YP2-H1212-49-$\frac{1}{2}$	15.73	14.63/34.43
1.5		240	YP2-H1512-24-$\frac{1}{2}$	20.13	14.69/39.44
		370	YP2-H1512-37-$\frac{1}{2}$	20.51	17.11/41.86
		490	YP2-H1512-49-$\frac{1}{2}$	20.87	19.34/44.09
1.8		240	YP2-H1812-24-$\frac{1}{2}$	22.14	19.23/48.93
		370	YP2-H1812-37-$\frac{1}{2}$	22.56	21.50/51.20
		490	YP2-H1812-49-$\frac{1}{2}$	22.96	24.46/54.16
2.1		240	YP2-H2112-24-$\frac{1}{2}$	24.15	23.22/57.87
		370	YP2-H2112-37-$\frac{1}{2}$	24.62	26.23/60.88
		490	YP2-H2112-49-$\frac{1}{2}$	25.04	30.01/64.66
2.4		240	YP2-H2412-24-$\frac{1}{2}$	26.16	27.43/67.03
		370	YP2-H2412-37-$\frac{1}{2}$	26.67	31.28/70.88
		490	YP2-H2412-49-$\frac{1}{2}$	27.13	35.97/75.57
2.7		240	YP2-H2712-24-$\frac{1}{2}$	28.18	33.27/77.82
		370	YP2-H2712-37-$\frac{1}{2}$	28.72	38.70/83.25
		490	YP2-H2712-49-$\frac{1}{2}$	29.22	42.36/86.91

门洞宽 L_2 (m)	挑出长度 L_1 (m)	墙厚 (mm)	雨篷编号	Mov (kN·m)	V (kN)
2.1	1.5	240	YP2-H2115-24-$\frac{1}{2}$	37.72	27.89/62.54
		370	YP2-H2115-37-$\frac{1}{2}$	38.33	31.40/66.05
		490	YP2-H2115-49-$\frac{1}{2}$	38.89	33.58/68.23
2.4		240	YP2-H2415-24-$\frac{1}{2}$	40.94	34.02/73.62
		370	YP2-H2415-37-$\frac{1}{2}$	41.60	37.19/76.79
		490	YP2-H2415-49-$\frac{1}{2}$	42.21	40.06/79.66
2.7		240	YP2-H2715-24-$\frac{1}{2}$	44.16	39.27/83.82
		370	YP2-H2715-37-$\frac{1}{2}$	44.87	43.30/87.85
		490	YP2-H2715-49-$\frac{1}{2}$	45.53	46.95/91.50
3.0		240	YP2-H3015-24-$\frac{1}{2}$	47.38	44.76/94.26
		370	YP2-H3015-37-$\frac{1}{2}$	48.14	49.74/99.24
		490	YP2-H3015-49-$\frac{1}{2}$	48.85	54.27/103.77
3.3		240	YP2-H3315-24-$\frac{1}{2}$	50.59	52.18/106.63
		370	YP2-H3315-37-$\frac{1}{2}$	51.41	59.01/113.46
		490	YP2-H3315-49-$\frac{1}{2}$	52.17	65.25/119.70
3.6		240	YP2-H3615-24-$\frac{1}{2}$	53.81	58.26/117.66
		370	YP2-H3615-37-$\frac{1}{2}$	54.69	66.33/125.73
		490	YP2-H3615-49-$\frac{1}{2}$	55.49	73.70/133.10

门洞宽 L_2 (m)	挑出长度 L_1 (m)	墙厚 (mm)	雨篷编号	Mov (kN·m)	V (kN)
1.2	1.2	190	YP3-H1212-19-$\frac{1}{2}$	15.05	11.15/30.95
		240	YP3-H1212-24-$\frac{1}{2}$	15.16	11.31/31.11
		340	YP3-H1212-34-$\frac{1}{2}$	15.39	12.64/32.44
1.5		190	YP3-H1512-19-$\frac{1}{2}$	19.98	14.40/39.15
		240	YP3-H1512-24-$\frac{1}{2}$	20.13	14.69/39.44
		340	YP3-H1512-34-$\frac{1}{2}$	20.42	16.55/41.30
1.8		190	YP3-H1812-19-$\frac{1}{2}$	21.97	18.60/48.30
		240	YP3-H1812-24-$\frac{1}{2}$	22.14	19.23/48.93
		340	YP3-H1812-34-$\frac{1}{2}$	22.47	20.76/50.46
2.1		190	YP3-H2112-19-$\frac{1}{2}$	23.97	22.35/57.00
		240	YP3-H2112-24-$\frac{1}{2}$	24.15	23.22/57.87
		340	YP3-H2112-34-$\frac{1}{2}$	24.51	25.28/59.93
2.4		190	YP3-H2412-19-$\frac{1}{2}$	25.97	27.30/66.90
		240	YP3-H2412-24-$\frac{1}{2}$	26.16	27.43/67.03
		340	YP3-H2412-34-$\frac{1}{2}$	26.55	30.10/69.70
2.7		190	YP3-H2712-19-$\frac{1}{2}$	27.97	31.55/76.10
		240	YP3-H2712-24-$\frac{1}{2}$	28.18	33.27/77.82
		340	YP3-H2712-34-$\frac{1}{2}$	28.60	37.13/81.68

注：Mov ——— 雨篷倾覆力矩
V ——— 雨篷梁梁端剪力

YP2、3-H 型雨篷选用表								图集号	03G372
审核	何丽婷	何丽婷	校对	韩凌	韩凌	设计	张伏	张伏	页	106

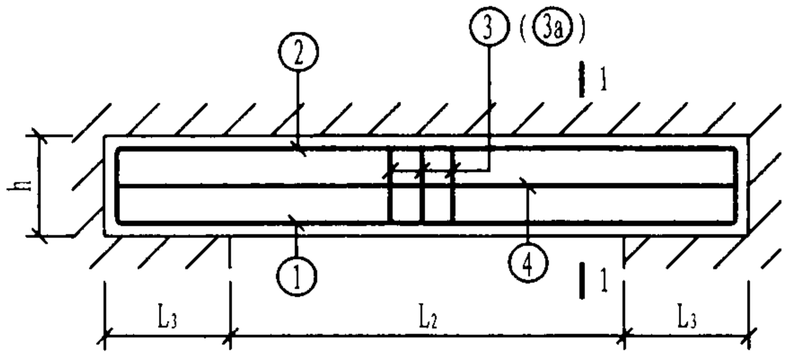

H 型 雨 蓬

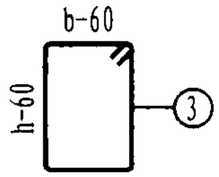

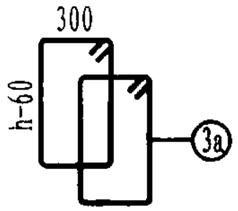

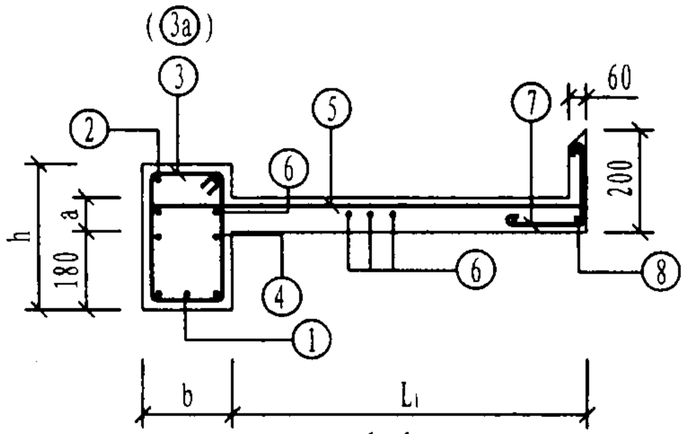

1-1

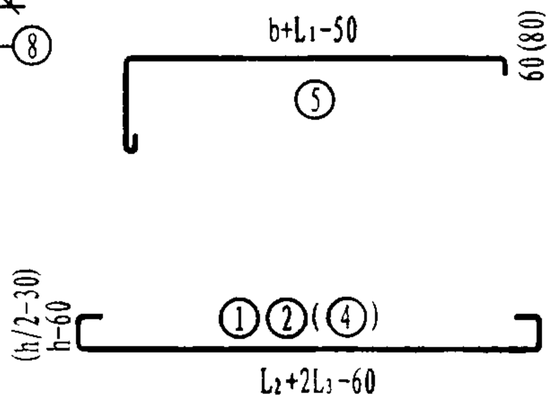

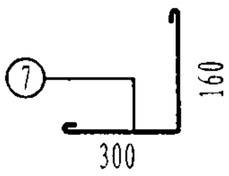

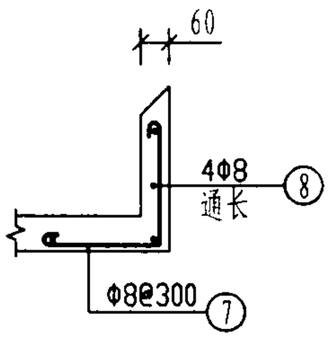

注:

1. b=240、370时，梁箍筋采用③筋；b=490时，梁箍筋采用③a筋。
2. L_2<1.5m时，L_3取370mm；L_2≥1.5m时，L_3取500mm。
3. 钢筋用量只统计雨蓬的主体配筋用量。
4. 混凝土用量含檐板工程量，檐板高度为H=200mm。
5. ⑦、⑧筋为檐板配筋，钢筋用量由设计选用者确定。
6. 当⑤筋搭在②筋或④筋上时，⑥筋减少两根。
7. ⑤筋弯折处长度应根据雨蓬悬挑长度确定：
   L_1<1.5m时，取为60mm；L_1≥1.5m时，取为80mm。
8. 雨蓬板前檐板顶部斜面应设预埋件以连接此类雨蓬的预制板，具体作法详见《钢筋混凝土雨蓬建筑构造》。

雨蓬编号	b (mm)	h (mm)	a (mm)	雨蓬主体配筋 ①	②	③(③a)	④	⑤	⑥	钢筋用量 (kg)	混凝土用量 (m³)
YP2-H1212-24-1	240	300	100	2Φ14 L=2140	2Φ12 L=2000	19Φ8@80 L=1090	2Φ12 L=2000	14Φ10@150 L=1570	7Φ8@250 L=2000	39.1	0.40
YP2-H1212-24-2											
YP2-H1212-37-1	370			3Φ14 L=2140	3Φ12 L=2000	13Φ8@150 L=1350		14Φ10@150 L=1640		42.8	0.47
YP2-H1212-37-2											
YP2-H1212-49-1	490			4Φ14 L=2140	4Φ12 L=2000	22Φ8@200 L=1330		14Φ10@150 L=1760		52.7	0.54
YP2-H1212-49-2											
YP2-H1512-24-1	240			2Φ14 L=2440	2Φ12 L=2440	19Φ8@100 L=1090	2Φ12 L=2440	18Φ10@150 L=1570	7Φ8@250 L=2560	51.5	0.51
YP2-H1512-24-2				2Φ16 L=2570		23Φ10@80 L=1110				56.4	
YP2-H1512-37-1	370			3Φ14 L=2440	3Φ12 L=2440	17Φ8@120 L=1350		18Φ10@150 L=1640		53.4	0.61
YP2-H1512-37-2											
YP2-H1512-49-1	490			4Φ14 L=2440	4Φ12 L=2440	24Φ8@200 L=1330		18Φ10@150 L=1760		63.4	0.70
YP2-H1512-49-2											
YP2-H1812-24-1	240	400		2Φ14 L=2740	2Φ12 L=2740	27Φ8@80 L=1290	2Φ12 L=2740	20Φ10@150 L=1570	7Φ8@250 L=2860	56.7	0.64
YP2-H1812-24-2				2Φ16 L=2870						59.2	
YP2-H1812-37-1	370	300		3Φ14 L=2740	3Φ12 L=2740	22Φ8@100 L=1350		20Φ10@150 L=1640		61.3	0.68
YP2-H1812-37-2											
YP2-H1812-49-1	490			4Φ14 L=2740	4Φ12 L=2740	28Φ8@200 L=1330		20Φ10@150 L=1760		71.4	0.78
YP2-H1812-49-2											
YP2-H2112-24-1	240	400		2Φ16 L=3170	2Φ12 L=3040	22Φ10@120 L=1310	2Φ12 L=3040	22Φ10@150 L=1570	7Φ8@250 L=3160	67.9	0.70
YP2-H2112-24-2				2Φ18 L=3310		25Φ10@100 L=1310				73.5	
YP2-H2112-37-1	370	300		3Φ14 L=3040	3Φ12 L=3040	25Φ8@100 L=1350		22Φ10@150 L=1640		68.1	0.75
YP2-H2112-37-2				3Φ18 L=3310		30Φ8@80 L=1350				79.5	
YP2-H2112-49-1	490			4Φ14 L=3040	4Φ12 L=3040	38Φ8@150 L=1330		22Φ10@150 L=1760		76.3	0.86
YP2-H2112-49-2				4Φ16 L=3170						87.9	

YP2-H 型 雨 蓬 结 构 图 （一）								图集号	03G372
审核	何丽婷	何丽婷	校对	韩凌	韩凌	设计	张伏	张伏	页	107

雨篷编号	b (mm)	h (mm)	a (mm)	雨篷主体配筋 ①	②	③(③a)	④	⑤	⑥	钢筋用量 (kg)	混凝土用量 (m³)
YP2-H2412-24-1	240	400	100	2Φ16 L=3470	2Φ12 L=3340	28Φ10@100 L=1310	2Φ12 L=3340	24Φ10@150 L=1570	7Φ8@250 L=3460	77.4	0.77
YP2-H2412-24-2				2Φ20 L=3740		34Φ10@80 L=1310				89.7	
YP2-H2412-37-1	370	300		3Φ14 L=3340	3Φ12 L=3340	34Φ8@80 L=1350		24Φ10@150 L=1640		78.1	0.82
YP2-H2412-37-2				3Φ20 L=3740		28Φ10@100 L=1370				99.0	
YP2-H2412-49-1	490			4Φ14 L=3340	4Φ12 L=3340	50Φ8@120 L=1330		24Φ10@150 L=1760		94.9	0.94
YP2-H2412-49-2				4Φ18 L=3610						107.5	
YP2-H2712-24-1	240	500		2Φ16 L=3770	2Φ12 L=3640	38Φ8@80 L=1490	2Φ12 L=3640	26Φ10@150 L=1570	7Φ8@250 L=3760	81.9	0.92
YP2-H2712-24-2				2Φ20 L=4040		27Φ10@120 L=1510				92.6	
YP2-H2712-37-1	370	400		3Φ16 L=3770	3Φ12 L=3640	27Φ8@120 L=1550		26Φ10@150 L=1640		86.3	1.03
YP2-H2712-37-2				3Φ20 L=4040		31Φ8@100 L=1550				100.7	
YP2-H2712-49-1	490	300		4Φ16 L=3770	4Φ12 L=3640	54Φ8@120 L=1330		26Φ10@150 L=1760		109.1	1.02
YP2-H2712-49-2				4Φ20 L=4040						125.1	
YP2-H2115-24-1	240	500	120	2Φ18 L=3310	2Φ12 L=3040	25Φ8@100 L=1510	2Φ12 L=3040	35Φ10@90 L=1890	8Φ8@250 L=3160	96.6	0.97
YP2-H2115-24-2				2Φ20 L=3440		30Φ8@80 L=1510				104.9	
YP2-H2115-37-1	370	400		3Φ14 L=3040	3Φ12 L=3040	30Φ10@80 L=1570		35Φ10@90 L=1960		93.7	1.05
YP2-H2115-37-2				3Φ16 L=3170						97.6	
YP2-H2115-49-1	490	300		4Φ14 L=3040	4Φ12 L=3040	44Φ10@120 L=1350		35Φ10@90 L=2080		120.7	1.05
YP2-H2115-49-2				4Φ16 L=3170		50Φ10@100 L=1350				131.0	
YP2-H2415-24-1	240	600		2Φ18 L=3610	2Φ12 L=3340	25Φ10@120 L=1710	4Φ12 L=3340	39Φ10@90 L=1890	8Φ8@250 L=3460	113.2	1.14
YP2-H2415-24-2				2Φ20 L=3740		28Φ10@100 L=1710				120.4	
YP2-H2415-37-1	370	400		3Φ16 L=3470	3Φ12 L=3340	25Φ10@120 L=1570	2Φ12 L=3340	39Φ10@90 L=1960		111.8	1.15
YP2-H2415-37-2				3Φ18 L=3610		28Φ10@100 L=1570				119.9	
YP2-H2415-49-1	490	300		4Φ14 L=3340	4Φ12 L=3340	56Φ10@100 L=1350		39Φ10@90 L=2080		139.6	1.15
YP2-B2415-49-2				4Φ18 L=3610						152.2	

雨篷编号	b (mm)	h (mm)	a (mm)	雨篷主体配筋 ①	②	③(③a)	④	⑤	⑥	钢筋用量 (kg)	混凝土用量 (m³)
YP2-H2715-24-1	240	600	120	2Φ20 L=4040	2Φ12 L=3640	31Φ10@100 L=1710	4Φ12 L=3640	42Φ10@90 L=1890	8Φ8@250 L=3760	130.9	1.24
YP2-H2715-24-2				2Φ22 L=4170		38Φ10@80 L=1710				143.2	
YP2-H2715-37-1	370	400		3Φ16 L=3770	3Φ12 L=3640	31Φ10@100 L=1570	2Φ12 L=3640	42Φ10@90 L=1960		124.8	1.25
YP2-H2715-37-2				3Φ20 L=4040		38Φ10@80 L=1570				143.5	
YP2-H2715-49-1	490	300		4Φ16 L=3770	4Φ12 L=3640	62Φ10@100 L=1350		42Φ10@90 L=2080		158.5	1.25
YP2-H2715-49-2				4Φ22 L=4170						184.3	
YP2-H3015-24-1	240	600		2Φ20 L=4340	2Φ12 L=3940	42Φ10@80 L=1710	4Φ12 L=3940	45Φ10@90 L=1890	8Φ8@250 L=4060	149.9	1.34
YP2-H3015-24-2				2Φ22 L=4470						155.1	
YP2-H3015-37-1	370	400		3Φ18 L=4210	3Φ12 L=3940	34Φ10@100 L=1570	2Φ12 L=3940	45Φ10@90 L=1960		140.8	1.35
YP2-H3015-37-2				3Φ25 L=4680		42Φ10@80 L=1570				177.2	
YP2-H3015-49-1	490	300		4Φ18 L=4210	4Φ12 L=3940	84Φ8@80 L=1350		45Φ10@90 L=2080		192.7	1.35
YP2-H3015-49-2				4Φ25 L=4680						231.0	
YP2-H3315-24-1	240	700		2Φ20 L=4640	2Φ12 L=4240	37Φ10@100 L=1910	4Φ12 L=4240	49Φ10@90 L=1890	8Φ8@250 L=4360	157.7	1.54
YP2-H3315-24-2				2Φ25 L=4980		45Φ10@80 L=1910				182.4	
YP2-H3315-37-1	370	500		3Φ18 L=4510	3Φ12 L=4240	45Φ8@80 L=1750	2Φ12 L=4240	49Φ10@90 L=1960		147.7	1.61
YP2-H3315-37-2				3Φ22 L=4770		37Φ10@100 L=1770				172.6	
YP2-H3315-49-1	490	400		4Φ18 L=4510	4Φ12 L=4240	90Φ10@80 L=1530		49Φ10@90 L=2080		187.1	1.66
YP2-H3315-49-2				4Φ25 L=4980		54Φ10@150 L=1550				224.9	
YP2-H3615-24-1	240	700		2Φ22 L=5070	2Φ12 L=4540	40Φ10@100 L=1910	4Φ12 L=4540	52Φ10@90 L=1890	8Φ8@250 L=4660	174.4	1.65
YP2-H3615-24-2				2Φ25 L=5280		49Φ10@80 L=1910				195.3	
YP2-H3615-37-1	370	500		3Φ18 L=4810	3Φ12 L=4540	35Φ10@120 L=1770	2Φ12 L=4540	52Φ10@90 L=1960		162.4	1.72
YP2-H3615-37-2				3Φ25 L=5280		49Φ10@80 L=1770				209.6	
YP2-H3615-49-1	490	400		4Φ18 L=4810	4Φ12 L=4540	70Φ10@120 L=1550		52Φ10@90 L=2080		208.3	1.78
YP2-H3615-49-2				4Φ25 L=5280						251.0	

YP2-H 型雨篷结构图（二）								图集号	03G372
审核	何丽婷	何丽婷	校对	韩凌	韩凌	设计	张伏	张伏	页 108

雨篷编号	b (mm)	h (mm)	a (mm)	雨篷主体配筋 ①	②	③(③a)	④	⑤	⑥	钢筋用量 (kg)	混凝土用量 (m³)
YP3-H1212-19-1	190	400	100	2Φ14 L=2140	2Φ12 L=2000	16Φ8@100 L=1190	2Φ12 L=2000	14Φ10@150 L=1570	7Φ8@250 L=2000	38.4	0.41
YP3-H1212-19-2											
YP3-H1212-24-1	240	300				19Φ8@80 L=1090				39.1	0.40
YP3-H1212-24-2											
YP3-H1212-34-1	340			3Φ12 L=2000	3Φ12 L=2000	13Φ8@150 L=1290		14Φ10@150 L=1610		39.8	0.46
YP3-H1212-34-2											
YP3-H1512-19-1	190	400		2Φ16 L=2570	2Φ12 L=2440	19Φ10@100 L=1210	2Φ12 L=2440	18Φ10@150 L=1570	7Φ8@250 L=2560	54.9	0.52
YP3-H1512-19-2											
YP3-H1512-24-1	240	300		2Φ14 L=2440		19Φ8@100 L=1090				51.5	0.51
YP3-H1512-24-2				2Φ16 L=2570		23Φ10@80 L=1110				56.4	
YP3-H1512-34-1	340			3Φ12 L=2440	3Φ12 L=2440	17Φ8@120 L=1290		18Φ10@150 L=1610		50.4	0.58
YP3-H1512-34-2				3Φ14 L=2440						52.7	
YP3-H1812-19-1	190	500		2Φ16 L=2870	2Φ12 L=2740	27Φ8@80 L=1390	2Φ12 L=2740	20Φ10@150 L=1570	7Φ8@250 L=2860	60.2	0.63
YP3-H1812-19-2											
YP3-H1812-24-1	240	400		2Φ14 L=2740		27Φ8@80 L=1290				56.7	0.64
YP3-H1812-24-2				2Φ16 L=2870						59.2	
YP3-H1812-34-1	340	300		3Φ12 L=2740	3Φ12 L=2740	20Φ8@120 L=1290		20Φ10@150 L=1610		56.8	0.65
YP3-H1812-34-2				3Φ14 L=2740						59.4	
YP3-H2112-19-1	190	500		2Φ16 L=3170	2Φ12 L=3040	22Φ10@120 L=1410	2Φ12 L=3040	22Φ10@150 L=1570	7Φ8@250 L=3160	69.2	0.70
YP3-H2112-19-2				2Φ18 L=3310		25Φ10@100 L=1410				75.0	
YP3-H2112-24-1	240	400		2Φ16 L=3170		22Φ10@120 L=1310				67.9	0.70
YP3-H2112-24-2				2Φ18 L=3310		25Φ10@100 L=1310				73.5	
YP3-H2112-34-1	340	300		3Φ14 L=3040	3Φ12 L=3040	22Φ10@120 L=1310		22Φ10@150 L=1610		72.1	0.72
YP3-H2112-34-2				3Φ18 L=3310		25Φ10@100 L=1310				83.3	

雨篷编号	b (mm)	h (mm)	a (mm)	雨篷主体配筋 ①	②	③(③a)	④	⑤	⑥	钢筋用量 (kg)	混凝土用量 (m³)
YP3-H2412-19-1	190	600	100	2Φ18 L=3610	2Φ12 L=3340	34Φ8@80 L=1590	4Φ12 L=3340	24Φ10@150 L=1570	7Φ8@250 L=3460	85.5	0.83
YP3-H2412-19-2											
YP3-H2412-24-1	240	400		2Φ16 L=3470		28Φ10@100 L=1310	2Φ12 L=3340			77.4	0.77
YP3-H2412-24-2				2Φ20 L=3740		34Φ10@80 L=1310				89.7	
YP3-H2412-34-1	340	300		3Φ14 L=3340	3Φ12 L=3340	25Φ10@120 L=1310		24Φ10@150 L=1610		79.7	0.79
YP3-H2412-34-2				3Φ20 L=3740		34Φ10@80 L=1310				102.4	
YP3-H2712-19-1	190	600		2Φ18 L=3910	2Φ12 L=3640	27Φ10@120 L=1610	4Φ12 L=3640	26Φ10@150 L=1570	7Φ8@250 L=3760	96.4	0.90
YP3-H2712-19-2				2Φ20 L=4040		31Φ10@100 L=1610				104.6	
YP3-H2712-24-1	240	500		2Φ16 L=3770		38Φ8@80 L=1490	2Φ12 L=3640			81.9	0.92
YP3-H2712-24-2				2Φ20 L=4040		27Φ10@120 L=1510				92.6	
YP3-H2712-34-1	340	400		3Φ14 L=3640	3Φ12 L=3640	27Φ8@120 L=1490		26Φ10@150 L=1610		80.6	0.98
YP3-H2712-34-2				3Φ20 L=4040		38Φ8@80 L=1490				103.6	

注：
1. 本图中各编号的雨篷附图见图集第107页。
1. b=190、240、340时，梁箍筋采用③筋。
2. 其余说明同第107页注的第2、3、4、5、6条。

YP3-H 型雨篷结构图								图集号	03G372
审核	何丽婷	何丽婷	校对	韩凌	韩凌	设计	张伏	页	109

YP2-J 型雨篷选用表

横墙中距 L (m)	挑出长度 L_1 (m)	墙厚 (mm)	雨篷编号	Mov (kN·m)	横墙中距 L (m)	挑出长度 L_1 (m)	墙厚 (mm)	雨篷编号	Mov (kN·m)	横墙中距 L (m)	挑出长度 L_1 (m)	墙厚 (mm)	雨篷编号	Mov (kN·m)
2.4	1.2	240	YP2-J2412-24	9.67	2.4	1.5	240	YP2-J2415-24	12.98	2.4	1.8	240	YP2-J2418-24	16.68
		370	YP2-J2412-37				370	YP2-J2415-37				370	YP2-J2418-37	
		490	YP2-J2412-49				490	YP2-J2415-49				490	YP2-J2418-49	
2.7		240	YP2-J2712-24	10.46	2.7		240	YP2-J2715-24	13.96	2.7		240	YP2-J2718-24	17.87
		370	YP2-J2712-37				370	YP2-J2715-37				370	YP2-J2718-37	
		490	YP2-J2712-49				490	YP2-J2715-49				490	YP2-J2718-49	
3.0		240	YP2-J3012-24	11.24	3.0		240	YP2-J3015-24	14.94	3.0		240	YP2-J3018-24	19.05
		370	YP2-J3012-37				370	YP2-J3015-37				370	YP2-J3018-37	
		490	YP2-J3012-49				490	YP2-J3015-49				490	YP2-J3018-49	
3.3		240	YP2-J3312-24	12.03	3.3		240	YP2-J3315-24	15.92	3.3		240	YP2-J3318-24	20.23
		370	YP2-J3312-37				370	YP2-J3315-37				370	YP2-J3318-37	
		490	YP2-J3312-49				490	YP2-J3315-49				490	YP2-J3318-49	
3.6		240	YP2-J3612-24	12.82	3.6		240	YP2-J3615-24	16.91	3.6		240	YP2-J3618-24	21.41
		370	YP2-J3612-37				370	YP2-J3615-37				370	YP2-J3618-37	
		490	YP2-J3612-49				490	YP2-J3615-49				490	YP2-J3618-49	
3.9		240	YP2-J3912-24	13.60	3.9		240	YP2-J3915-24	17.89	3.9		240	YP2-J3918-24	22.60
		370	YP2-J3912-37				370	YP2-J3915-37				370	YP2-J3918-37	
		490	YP2-J3912-49				490	YP2-J3915-49				490	YP2-J3918-49	
4.2		240	YP2-J4212-24	14.39	4.2		240	YP2-J4215-24	18.87	4.2		240	YP2-J4218-24	23.78
		370	YP2-J4212-37				370	YP2-J4215-37				370	YP2-J4218-37	
		490	YP2-J4212-49				490	YP2-J4215-49				490	YP2-J4218-49	

注：Mov——为雨篷一侧悬挑梁倾覆力矩值。

YP3-J 型雨篷选用表

横墙中距 L (m)	挑出长度 L_1 (m)	墙厚 (mm)	雨篷编号	Mov (kN·m)	横墙中距 L (m)	挑出长度 L_1 (m)	墙厚 (mm)	雨篷编号	Mov (kN·m)
2.4	1.2	190	YP3-J2412-19	9.67	2.4	1.5	190	YP3-J2415-19	12.98
		240	YP3-J2412-24				240	YP3-J2415-24	
		340	YP3-J2412-34				340	YP3-J2415-34	
2.7		190	YP3-J2712-19	10.46	2.7		190	YP3-J2715-19	13.96
		240	YP3-J2712-24				240	YP3-J2715-24	
		340	YP3-J2712-34				340	YP3-J2715-34	
3.0		190	YP3-J3012-19	11.24	3.0		190	YP3-J3015-19	14.94
		240	YP3-J3012-24				240	YP3-J3015-24	
		340	YP3-J3012-34				340	YP3-J3015-34	
3.3		190	YP3-J3312-19	12.03	3.3		190	YP3-J3315-19	15.92
		240	YP3-J3312-24				240	YP3-J3315-24	
		340	YP3-J3312-34				340	YP3-J3315-34	
3.6		190	YP3-J3612-19	12.82	3.6		190	YP3-J3615-19	16.91
		240	YP3-J3612-24				240	YP3-J3615-24	
		340	YP3-J3612-34				340	YP3-J3615-34	
3.9		190	YP3-J3912-19	13.60	3.9		190	YP3-J3915-19	17.89
		240	YP3-J3912-24				240	YP3-J3915-24	
		340	YP3-J3912-34				340	YP3-J3915-34	
4.2		190	YP3-J4212-19	14.39	4.2		190	YP3-J4215-19	18.87
		240	YP3-J4212-24				240	YP3-J4215-24	
		340	YP3-J4212-34				340	YP3-J4215-34	

注：Mov——为雨篷一侧悬挑梁倾覆力矩值。

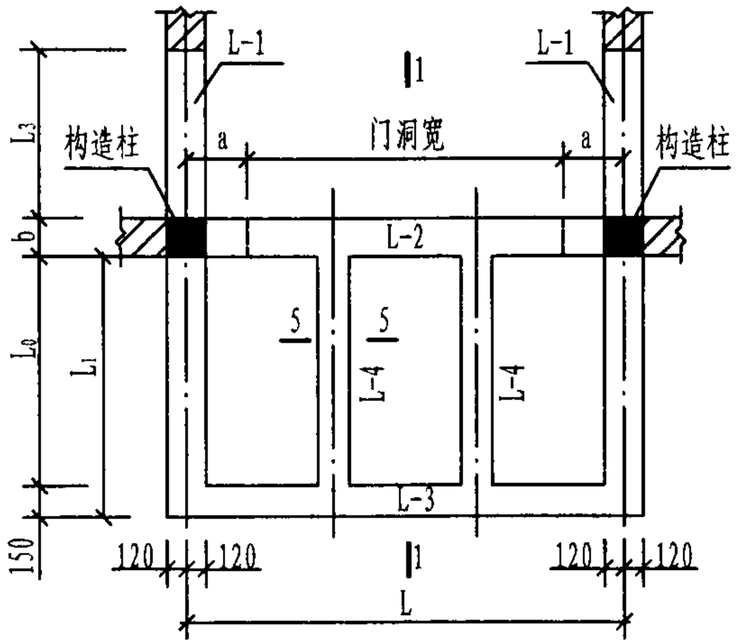

J型雨篷平面

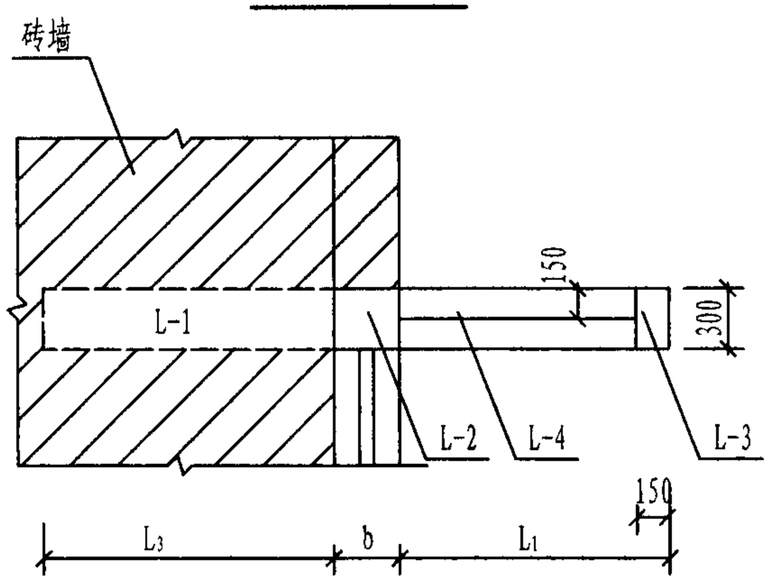

1-1

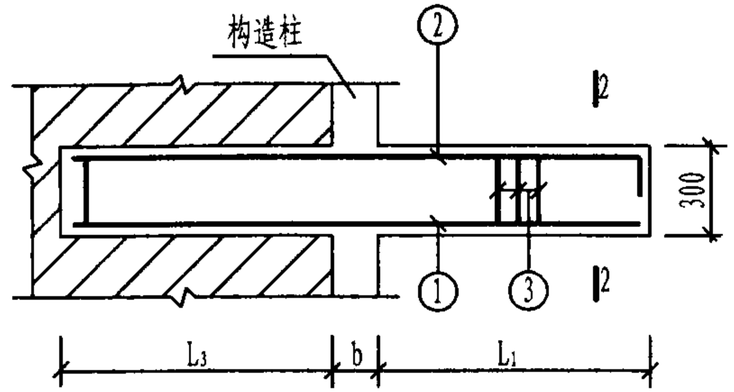

L-1

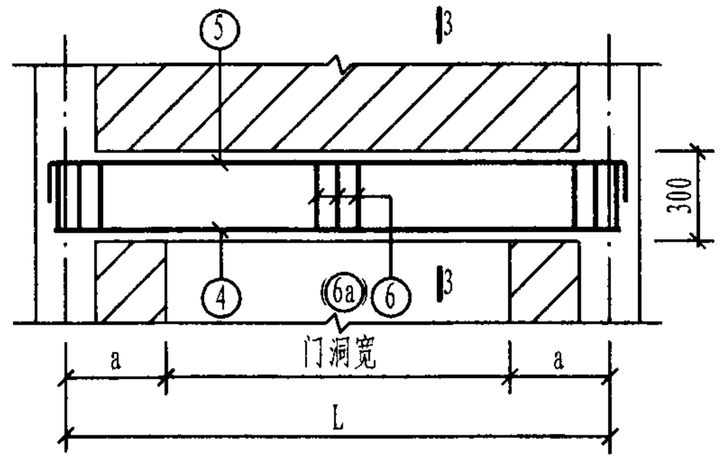

L-2

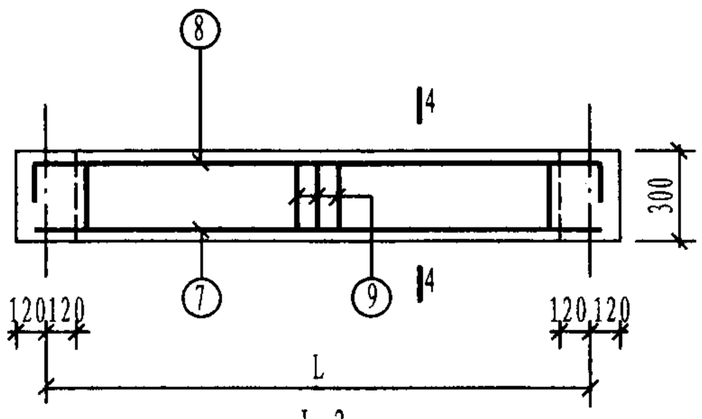

L-3

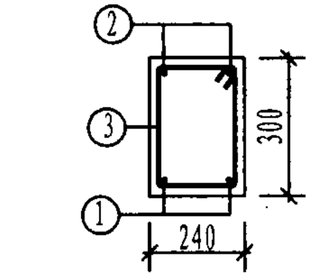

2-2

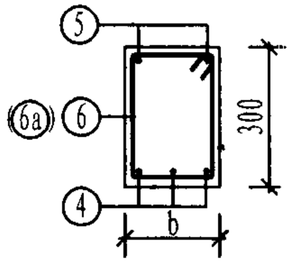

3-3

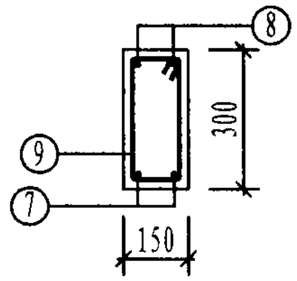

4-4

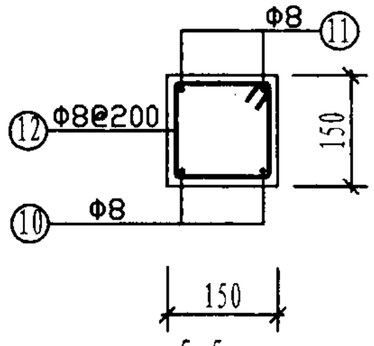

5-5

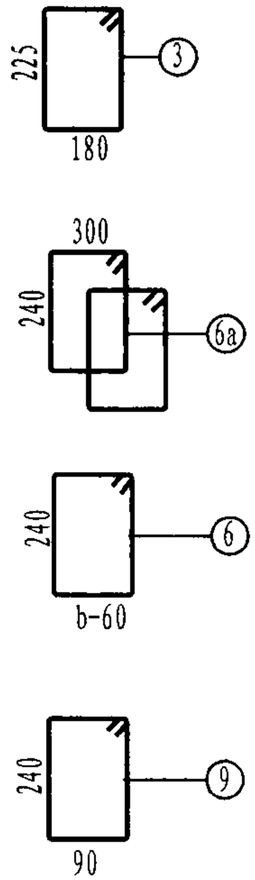

注:

1. b=190、240、340、370时，梁箍筋采用⑥筋。b=490时，梁箍筋采用⑥a筋。
2. 对于同一横墙中距L,其门洞边至L-1梁中心线的尺寸a应取300mm或450mm或600mm,由设计者自行确定。
3. 当墙宽b=190mm时，门洞两侧悬挑梁做成240mm宽。

YP2、3-J 型雨篷结构图（一）								图集号	03G372
审核	何丽婷	何丽婷	校对	张伏	张伏	设计	韩凌	韩凌	页	112

雨篷编号	L (mm)	L_1 (mm)	L_3 (mm)	b (mm)	雨篷主体配筋												钢筋用量 (kg)	混凝土用量 (m^3)
					①	②	③	④	⑤	⑥(⑥a)	⑦	⑧	⑨	⑩	⑪	⑫		
YP2-J2412-24	2400	1200	1200	240	2Φ12 L=2580	2Φ12 L=2780	14Φ8@200 L=1060	2Φ12 L=2590	2Φ12 L=2950	16Φ8@200 L=1090	2Φ12 L=2580	2Φ12 L=2980	12Φ8@200 L=910	2Φ8 L=1580	2Φ8 L=1580	7Φ8@200 L=610	69.8	0.68
YP2-J2412-37			1070	370				3Φ12 L=2590	2Φ12 L=2950	16Φ8@200 L=1350				2Φ8 L=1610	2Φ8 L=1610		73.8	0.76
YP2-J2412-49			950	490				4Φ12 L=2590	4Φ12 L=2950	32Φ8@200 L=1330				2Φ8 L=1730	2Φ8 L=1730		90.0	0.84
YP2-J2712-24	2700		1200	240	2Φ12 L=2580	2Φ12 L=2780	14Φ8@200 L=1060	2Φ12 L=2890	2Φ12 L=3250	17Φ8@200 L=1090	2Φ12 L=2880	2Φ12 L=3280	13Φ8@200 L=910	2Φ8 L=1580	2Φ8 L=1580	7Φ8@200 L=610	72.7	0.72
YP2-J2712-37			1070	370				3Φ12 L=2890	2Φ12 L=3250	17Φ8@200 L=1350				2Φ8 L=1610	2Φ8 L=1610		77.1	0.81
YP2-J2712-49			950	490				4Φ12 L=2890	4Φ12 L=3250	34Φ8@200 L=1330				2Φ8 L=1730	2Φ8 L=1730		94.6	0.90
YP2-J3012-24	3000		1200	240	2Φ12 L=2580	2Φ12 L=2780	14Φ8@200 L=1060	2Φ12 L=3190	2Φ12 L=3550	19Φ8@200 L=1090	2Φ12 L=3180	2Φ12 L=3580	15Φ8@200 L=910	2Φ8 L=1580	2Φ8 L=1580	7Φ8@200 L=610	76.4	0.75
YP2-J3012-37			1070	370				3Φ12 L=3190	2Φ12 L=3550	19Φ8@200 L=1350				2Φ8 L=1610	2Φ8 L=1610		81.3	0.86
YP2-J3012-49			950	490				4Φ12 L=3190	4Φ12 L=3550	38Φ8@200 L=1330				2Φ8 L=1730	2Φ8 L=1730		100.6	0.96
YP2-J3312-24	3300		1200	240	2Φ12 L=2580	2Φ12 L=2780	14Φ8@200 L=1060	2Φ12 L=3490	2Φ12 L=3850	20Φ8@200 L=1090	2Φ12 L=3480	2Φ12 L=3880	16Φ8@200 L=910	2Φ8 L=1580	2Φ8 L=1580	7Φ8@200 L=610	79.4	0.79
YP2-J3312-37			1070	370				3Φ12 L=3490	2Φ12 L=3850	20Φ8@200 L=1350				2Φ8 L=1610	2Φ8 L=1610		84.6	0.90
YP2-J3312-49			950	490				4Φ12 L=3490	4Φ12 L=3850	40Φ8@200 L=1330				2Φ8 L=1730	2Φ8 L=1730		105.2	1.01
YP2-J3612-24	3600		1200	240	2Φ12 L=2580	2Φ12 L=2780	14Φ8@200 L=1060	2Φ14 L=3930	2Φ12 L=4150	22Φ8@200 L=1090	2Φ12 L=3780	2Φ12 L=4180	18Φ8@200 L=910	2Φ8 L=1580	2Φ8 L=1580	7Φ8@200 L=610	85.8	0.82
YP2-J3612-37			1070	370				3Φ14 L=3930	2Φ12 L=4150	22Φ8@200 L=1350				2Φ8 L=1610	2Φ8 L=1610		92.9	0.95
YP2-J3612-49			950	490				4Φ12 L=3790	4Φ12 L=4150	44Φ8@200 L=1330				2Φ8 L=1730	2Φ8 L=1730		111.2	1.07
YP2-J3912-24	3900		1200	240	2Φ12 L=2580	2Φ12 L=2780	14Φ8@200 L=1060	2Φ16 L=4360	2Φ12 L=4450	23Φ8@200 L=1090	2Φ12 L=4080	2Φ12 L=4480	19Φ8@200 L=910	2Φ8 L=1580	2Φ8 L=1580	7Φ8@200 L=610	92.5	0.86
YP2-J3912-37			1070	370				3Φ16 L=4360	2Φ12 L=4450	23Φ8@200 L=1350				2Φ8 L=1610	2Φ8 L=1610		101.8	1.00
YP2-J3912-49			950	490				4Φ14 L=4230	4Φ12 L=4450	46Φ8@200 L=1330				2Φ8 L=1730	2Φ8 L=1730		121.7	1.13
YP2-J4212-24	4200		1200	240	2Φ12 L=2580	2Φ12 L=2780	14Φ8@200 L=1060	2Φ18 L=4790	2Φ12 L=4750	25Φ8@200 L=1090	2Φ12 L=4380	2Φ12 L=4780	21Φ8@200 L=910	2Φ8 L=1580	2Φ8 L=1580	7Φ8@200 L=610	101.0	0.89
YP2-J4212-37			1070	370				3Φ18 L=4790	2Φ12 L=4750	25Φ8@200 L=1350				2Φ8 L=1610	2Φ8 L=1610		113.2	1.05
YP2-J4212-49			950	490				4Φ16 L=4660	4Φ12 L=4750	50Φ8@200 L=1330				2Φ8 L=1730	2Φ8 L=1730		135.6	1.19

注:

1. 本图中各编号的雨篷附图见本图集第112页。
2. 钢筋用量仅统计表中所列钢筋。
3. 混凝土用量按h=300mm统计。

YP2-J 型 雨 篷 结 构 图 （二）								图集号	03G372
审核	何丽婷	何丽婷	校对	张伏	张伏	设计	韩凌	韩凌	页	113

雨篷编号	L (mm)	L_1 (mm)	L_3 (mm)	b (mm)	雨篷主体配筋 ①	②	③	④	⑤	⑥(⑥a)	⑦	⑧	⑨	⑩	⑪	⑫	钢筋用量 (kg)	混凝土用量 (m^3)
YP2-J2415-24	2400	1500	1560	240	2Φ12 L=3240	2Φ12 L=3440	18Φ8@200 L=1060	2Φ12 L=2590	2Φ12 L=2950	16Φ8@200 L=1090	2Φ12 L=2580	2Φ12 L=2980	12Φ8@200 L=910	2Φ8 L=1880	2Φ8 L=1880	8Φ8@200 L=610	79.3	0.79
YP2-J2415-37			1430	370				3Φ12 L=2590	2Φ12 L=2950	16Φ8@200 L=1350				2Φ8 L=1910	2Φ8 L=1910		83.3	0.87
YP2-J2415-49			1310	490				4Φ12 L=2590	4Φ12 L=2950	32Φ8@200 L=1330				2Φ8 L=2030	2Φ8 L=2030		99.4	0.95
YP2-J2715-24	2700		1560	240	2Φ12 L=3240	2Φ12 L=3440	18Φ8@200 L=1060	2Φ12 L=2890	2Φ12 L=3250	17Φ8@200 L=1090	2Φ12 L=2880	2Φ12 L=3280	13Φ8@200 L=910	2Φ8 L=1880	2Φ8 L=1880	8Φ8@200 L=610	82.2	0.82
YP2-J2715-37			1430	370				3Φ12 L=2890	2Φ12 L=3250	17Φ8@200 L=1350				2Φ8 L=1910	2Φ8 L=1910		86.6	0.92
YP2-J2715-49			1310	490				4Φ12 L=2890	4Φ12 L=3250	34Φ8@200 L=1330				2Φ8 L=2030	2Φ8 L=2030		104.0	1.01
YP2-J3015-24	3000		1560	240	2Φ12 L=3240	2Φ12 L=3440	18Φ8@200 L=1060	2Φ12 L=3190	2Φ12 L=3550	19Φ8@200 L=1090	2Φ12 L=3180	2Φ12 L=3580	15Φ8@200 L=910	2Φ8 L=1880	2Φ8 L=1880	8Φ8@200 L=610	85.9	0.86
YP2-J3015-37			1430	370				3Φ12 L=3190	2Φ12 L=3550	19Φ8@200 L=1350				2Φ8 L=1910	2Φ8 L=1910		90.7	0.97
YP2-J3015-49			1310	490				4Φ12 L=3190	4Φ12 L=3550	38Φ8@200 L=1330				2Φ8 L=2030	2Φ8 L=2030		110.0	1.07
YP2-J3315-24	3300		1560	240	2Φ12 L=3240	2Φ12 L=3440	18Φ8@200 L=1060	2Φ12 L=3490	2Φ12 L=3850	20Φ8@200 L=1090	2Φ12 L=3480	2Φ12 L=3880	16Φ8@200 L=910	2Φ8 L=1880	2Φ8 L=1880	8Φ8@200 L=610	88.8	0.89
YP2-J3315-37			1430	370				3Φ12 L=3490	2Φ12 L=3850	20Φ8@200 L=1350				2Φ8 L=1910	2Φ8 L=1910		94.0	1.01
YP2-J3315-49			1310	490				4Φ12 L=3490	4Φ12 L=3850	40Φ8@200 L=1330				2Φ8 L=2030	2Φ8 L=2030		114.6	1.12
YP2-J3615-24	3600		1560	240	2Φ12 L=3240	2Φ14 L=3440	18Φ8@200 L=1060	2Φ14 L=3930	2Φ12 L=4150	22Φ8@200 L=1090	2Φ12 L=3780	2Φ12 L=4180	18Φ8@200 L=910	2Φ8 L=1880	2Φ8 L=1880	8Φ8@200 L=610	99.7	0.93
YP2-J3615-37			1430	370				3Φ14 L=3930	2Φ12 L=4150	22Φ8@200 L=1350				2Φ8 L=1910	2Φ8 L=1910		106.7	1.06
YP2-J3615-49			1310	490				4Φ12 L=3790	4Φ12 L=4150	44Φ8@200 L=1330				2Φ8 L=2030	2Φ8 L=2030		125.0	1.18
YP2-J3915-24	3900		1560	240	2Φ12 L=3240	2Φ14 L=3440	18Φ8@200 L=1060	2Φ16 L=4360	2Φ12 L=4450	23Φ8@200 L=1090	2Φ12 L=4080	2Φ12 L=4480	19Φ8@200 L=910	2Φ8 L=1880	2Φ8 L=1880	8Φ8@200 L=610	106.3	0.96
YP2-J3915-37			1430	370				3Φ16 L=4360	2Φ12 L=4450	23Φ8@200 L=1350				2Φ8 L=1910	2Φ8 L=1910		115.6	1.11
YP2-J3915-49			1310	490				4Φ14 L=4230	4Φ12 L=4450	46Φ8@200 L=1330				2Φ8 L=2030	2Φ8 L=2030		135.5	1.24
YP2-J4215-24	4200		1560	240	2Φ12 L=3240	2Φ14 L=3440	18Φ8@200 L=1060	2Φ18 L=4790	2Φ12 L=4750	25Φ8@200 L=1090	2Φ12 L=4380	2Φ12 L=4780	21Φ8@200 L=910	2Φ8 L=1880	2Φ8 L=1880	8Φ8@200 L=610	114.8	1.00
YP2-J4215-37			1430	370				3Φ18 L=4790	2Φ12 L=4750	25Φ8@200 L=1350				2Φ8 L=1910	2Φ8 L=1910		127.0	1.15
YP2-J4215-49			1310	490				4Φ16 L=4660	4Φ12 L=4750	50Φ8@200 L=1330				2Φ8 L=2030	2Φ8 L=2030		149.4	1.29

注:

1. 本图中各编号的雨篷附图见本图集第112页。
2. 钢筋用量仅统计表中所列钢筋。
3. 混凝土用量按h=300mm统计。

YP2-J 型 雨 篷 结 构 图 （三）								图集号	03G372
审核	何丽婷	何丽婷	校对	张伏	张伏	设计	韩凌	韩凌	页	114

雨篷编号	L (mm)	L_1 (mm)	L_3 (mm)	b (mm)	雨篷主体配筋												钢筋用量 (kg)	混凝土用量 (m^3)
					①	②	③	④	⑤	⑥(⑥a)	⑦	⑧	⑨	⑩	⑪	⑫		
YP2-J2418-24	2400	1800	1920	240	2Φ12 L=3900	2Φ14 L=4100	21Φ8@200 L=1060	2Φ12 L=2590	2Φ12 L=2950	16Φ8@200 L=1090	2Φ12 L=2580	2Φ12 L=2980	12Φ8@200 L=910	2Φ8 L=2180	2Φ8 L=2180	10Φ8@200 L=610	93.6	0.90
YP2-J2418-37			1790	370				3Φ12 L=2590	2Φ12 L=2950	16Φ8@200 L=1350				2Φ8 L=2210	2Φ8 L=2210		97.6	0.98
YP2-J2418-49			1670	490				4Φ12 L=2590	4Φ12 L=2950	32Φ8@200 L=1330				2Φ8 L=2330	2Φ8 L=2330		113.8	1.06
YP2-J2718-24	2700		1920	240	2Φ12 L=3900	2Φ14 L=4100	21Φ8@200 L=1060	2Φ12 L=2890	2Φ12 L=3250	17Φ8@200 L=1090	2Φ12 L=2880	2Φ12 L=3280	13Φ8@200 L=910	2Φ8 L=2180	2Φ8 L=2180	10Φ8@200 L=610	96.5	0.93
YP2-J2718-37			1790	370				3Φ12 L=2890	2Φ12 L=3250	17Φ8@200 L=1350				2Φ8 L=2210	2Φ8 L=2210		100.9	1.03
YP2-J2718-49			1670	490				4Φ12 L=2890	4Φ12 L=3250	34Φ8@200 L=1330				2Φ8 L=2330	2Φ8 L=2330		118.4	1.12
YP2-J3018-24	3000		1920	240	2Φ12 L=3900	2Φ16 L=4100	21Φ8@200 L=1060	2Φ12 L=3190	2Φ12 L=3550	19Φ8@200 L=1090	2Φ12 L=3180	2Φ12 L=3580	15Φ8@200 L=910	2Φ8 L=2180	2Φ8 L=2180	10Φ8@200 L=610	106.3	0.97
YP2-J3018-37			1790	370				3Φ12 L=3190	2Φ12 L=3550	19Φ8@200 L=1350				2Φ8 L=2210	2Φ8 L=2210		111.1	1.08
YP2-J3018-49			1670	490				4Φ12 L=3190	4Φ12 L=3550	38Φ8@200 L=1330				2Φ8 L=2330	2Φ8 L=2330		130.4	1.17
YP2-J3318-24	3300		1920	240	2Φ12 L=3900	2Φ16 L=4100	21Φ8@200 L=1060	2Φ12 L=3490	2Φ12 L=3850	20Φ8@200 L=1090	2Φ12 L=3480	2Φ12 L=3880	16Φ8@200 L=910	2Φ8 L=2180	2Φ8 L=2180	10Φ8@200 L=610	109.2	1.00
YP2-J3318-37			1790	370				3Φ12 L=3490	2Φ12 L=3850	20Φ8@200 L=1350				2Φ8 L=2210	2Φ8 L=2210		114.4	1.12
YP2-J3318-49			1670	490				4Φ12 L=3490	4Φ12 L=3850	40Φ8@200 L=1330				2Φ8 L=2330	2Φ8 L=2330		135.0	1.23
YP2-J3618-24	3600		1920	240	2Φ12 L=3900	2Φ16 L=4100	21Φ8@200 L=1060	2Φ14 L=3930	2Φ12 L=4150	22Φ8@200 L=1090	2Φ12 L=3780	2Φ12 L=4180	18Φ8@200 L=910	2Φ8 L=2180	2Φ8 L=2180	10Φ8@200 L=610	115.6	1.04
YP2-J3618-37			1790	370				3Φ14 L=3930	2Φ12 L=4150	22Φ8@200 L=1350				2Φ8 L=2210	2Φ8 L=2210		122.7	1.17
YP2-J3618-49			1670	490				4Φ12 L=3790	4Φ12 L=4150	44Φ8@200 L=1330				2Φ8 L=2330	2Φ8 L=2330		141.0	1.29
YP2-J3918-24	3900		1920	240	2Φ12 L=3900	2Φ16 L=4100	21Φ8@200 L=1060	2Φ16 L=4360	2Φ12 L=4450	23Φ8@200 L=1090	2Φ12 L=4080	2Φ12 L=4480	19Φ8@200 L=910	2Φ8 L=2180	2Φ8 L=2180	10Φ8@200 L=610	122.3	1.07
YP2-J3918-37			1790	370				3Φ14 L=4230	2Φ12 L=4450	23Φ8@200 L=1350				2Φ8 L=2210	2Φ8 L=2210		126.3	1.22
YP2-J3918-49			1670	490				4Φ14 L=4230	4Φ12 L=4450	46Φ8@200 L=1330				2Φ8 L=2330	2Φ8 L=2330		151.5	1.35
YP2-J4218-24	4200		1920	240	2Φ12 L=3900	2Φ16 L=4100	21Φ8@200 L=1060	2Φ18 L=4790	2Φ12 L=4750	25Φ8@200 L=1090	2Φ12 L=4380	2Φ12 L=4780	21Φ8@200 L=910	2Φ8 L=2180	2Φ8 L=2180	10Φ8@200 L=610	130.8	1.11
YP2-J4218-37			1790	370				3Φ18 L=4790	2Φ12 L=4750	25Φ8@200 L=1350				2Φ8 L=2210	2Φ8 L=2210		143.0	1.26
YP2-J4218-49			1670	490				4Φ16 L=4660	4Φ12 L=4750	50Φ8@200 L=1330				2Φ8 L=2330	2Φ8 L=2330		165.4	1.40

注:

1. 本图中各编号的雨篷附图见本图集第112页。
2. 钢筋用量仅统计表中所列钢筋。
3. 混凝土用量按h=300mm统计。

YP2-J 型 雨 篷 结 构 图 （四）								图集号	03G372
审核	何丽婷	何丽婷	校对	张伏	张伏	设计	韩凌	韩凌	页	115

雨篷编号	L (mm)	L_1 (mm)	L_3 (mm)	b (mm)	雨篷主体配筋 ①	②	③	④	⑤	⑥(⑥a)	⑦	⑧	⑨	⑩	⑪	⑫	钢筋用量 (kg)	混凝土用量 (m^3)
YP3-J2412-19	2400	1200	1250	190	2Φ12 L=2580	2Φ12 L=2780	14Φ8@200 L=1060	2Φ12 L=2590	2Φ12 L=2950	16Φ8@200 L=990	2Φ12 L=2580	2Φ12 L=2980	12Φ8@200 L=910	2Φ8 L=1580	2Φ8 L=1580	7Φ8@200 L=610	69.2	0.65
YP3-J2412-24			1200	240				2Φ12 L=2590	2Φ12 L=2950	16Φ8@200 L=1090							69.8	0.68
YP3-J2412-34			1100	340				3Φ12 L=2590	2Φ12 L=2950	16Φ8@200 L=1290							73.4	0.74
YP3-J2712-19	2700		1250	190	2Φ12 L=2580	2Φ12 L=2780	14Φ8@200 L=1060	2Φ12 L=2890	2Φ12 L=3250	17Φ8@200 L=990	2Φ12 L=2880	2Φ12 L=3280	13Φ8@200 L=910	2Φ8 L=1580	2Φ8 L=1580	7Φ8@200 L=610	72.1	0.68
YP3-J2712-24			1200	240				2Φ12 L=2890	2Φ12 L=3250	17Φ8@200 L=1090							72.7	0.72
YP3-J2712-34			1100	340				3Φ12 L=2890	2Φ12 L=3250	17Φ8@200 L=1290							76.6	0.79
YP3-J3012-19	3000		1250	190	2Φ12 L=2580	2Φ12 L=2780	14Φ8@200 L=1060	2Φ12 L=3190	2Φ12 L=3550	19Φ8@200 L=990	2Φ12 L=3180	2Φ12 L=3580	15Φ8@200 L=910	2Φ8 L=1580	2Φ8 L=1580	7Φ8@200 L=610	75.7	0.71
YP3-J3012-24			1200	240				2Φ12 L=3190	2Φ12 L=3550	19Φ8@200 L=1090							76.4	0.75
YP3-J3012-34			1100	340				3Φ12 L=3190	2Φ12 L=3550	19Φ8@200 L=1290							80.8	0.83
YP3-J3312-19	3300		1250	190	2Φ12 L=2580	2Φ12 L=2780	14Φ8@200 L=1060	2Φ12 L=3490	2Φ12 L=3850	20Φ8@200 L=990	2Φ12 L=3480	2Φ12 L=3880	16Φ8@200 L=910	2Φ8 L=1580	2Φ8 L=1580	7Φ8@200 L=610	78.6	0.74
YP3-J3312-24			1200	240				2Φ12 L=3490	2Φ12 L=3850	20Φ8@200 L=1090							79.4	0.79
YP3-J3312-34			1100	340				3Φ12 L=3490	2Φ12 L=3850	20Φ8@200 L=1290							84.0	0.88
YP3-J3612-19	3600		1250	190	2Φ12 L=2580	2Φ12 L=2780	14Φ8@200 L=1060	2Φ12 L=3790	2Φ12 L=4150	22Φ8@200 L=990	2Φ12 L=3780	2Φ12 L=4180	18Φ8@200 L=910	2Φ8 L=1580	2Φ8 L=1580	7Φ8@200 L=610	82.2	0.77
YP3-J3612-24			1200	240				2Φ14 L=3930	2Φ12 L=4150	22Φ8@200 L=1090							85.8	0.82
YP3-J3612-34			1100	340				3Φ14 L=3930	2Φ12 L=4150	22Φ8@200 L=1290							92.3	0.92
YP3-J3912-19	3900		1250	190	2Φ12 L=2580	2Φ12 L=2780	14Φ8@200 L=1060	2Φ14 L=4230	2Φ12 L=4450	23Φ8@200 L=990	2Φ12 L=4080	2Φ12 L=4480	19Φ8@200 L=910	2Φ8 L=1580	2Φ8 L=1580	7Φ8@200 L=610	88.0	0.80
YP3-J3912-24			1200	240				2Φ16 L=4360	2Φ12 L=4450	23Φ8@200 L=1090							92.5	0.86
YP3-J3912-34			1100	340				3Φ14 L=4230	2Φ12 L=4450	23Φ8@200 L=1290							95.8	0.97
YP3-J4212-19	4200		1250	190	2Φ12 L=2580	2Φ12 L=2780	14Φ8@200 L=1060	2Φ16 L=4660	2Φ12 L=4750	25Φ8@200 L=990	2Φ12 L=4380	2Φ12 L=4780	21Φ8@200 L=910	2Φ8 L=1580	2Φ8 L=1580	7Φ8@200 L=610	100.0	0.83
YP3-J4212-24			1200	240				2Φ18 L=4790	2Φ12 L=4750	25Φ8@200 L=1090							101.0	0.89
YP3-J4212-34			1100	340				3Φ16 L=4660	2Φ12 L=4750	25Φ8@200 L=1290							105.9	1.01

注:

1. 本图中各编号的雨篷附图见本图集第112页。
2. 钢筋用量仅统计表中所列钢筋。
3. 混凝土用量按h=300mm统计。

YP3-J 型雨篷结构图 (一)								图集号	03G372
审核	何丽婷	何丽婷	校对	张伏	张伏	设计	韩凌	韩凌	页	116

雨篷编号	L (mm)	L_1 (mm)	L_3 (mm)	b (mm)	雨篷主体配筋 ①	②	③	④	⑤	⑥(⑥a)	⑦	⑧	⑨	⑩	⑪	⑫	钢筋用量 (kg)	混凝土用量 (m^3)
YP3-J2415-19	2400	1500	1610	190	2Φ12 L=3240	2Φ12 L=3440	18Φ8@200 L=1060	2Φ12 L=2590	2Φ12 L=2950	16Φ8@200 L=990	2Φ12 L=2580	2Φ12 L=2980	12Φ8@200 L=910	2Φ8 L=1880	2Φ8 L=1880	8Φ8@200 L=610	78.6	0.76
YP3-J2415-24			1560	240				2Φ12 L=2590	2Φ12 L=2950	16Φ8@200 L=1090							79.3	0.79
YP3-J2415-34			1460	340				3Φ12 L=2590	2Φ12 L=2950	16Φ8@200 L=1290							82.8	0.85
YP3-J2715-19	2700		1610	190	2Φ12 L=3240	2Φ12 L=3440	18Φ8@200 L=1060	2Φ12 L=2890	2Φ12 L=3250	17Φ8@200 L=990	2Φ12 L=2880	2Φ12 L=3280	13Φ8@200 L=910	2Φ8 L=1880	2Φ8 L=1880	8Φ8@200 L=610	81.5	0.79
YP3-J2715-24			1560	240				2Φ12 L=2890	2Φ12 L=3250	17Φ8@200 L=1090							82.2	0.82
YP3-J2715-34			1460	340				3Φ12 L=2890	2Φ12 L=3250	17Φ8@200 L=1290							86.1	0.90
YP3-J3015-19	3000		1610	190	2Φ12 L=3240	2Φ12 L=3440	18Φ8@200 L=1060	2Φ12 L=3190	2Φ12 L=3550	19Φ8@200 L=990	2Φ12 L=3180	2Φ12 L=3580	15Φ8@200 L=910	2Φ8 L=1880	2Φ8 L=1880	8Φ8@200 L=610	85.1	0.82
YP3-J3015-24			1560	240				2Φ12 L=3190	2Φ12 L=3550	19Φ8@200 L=1090							85.9	0.86
YP3-J3015-34			1460	340				3Φ12 L=3190	2Φ12 L=3550	19Φ8@200 L=1290							90.2	0.94
YP3-J3315-19	3300		1610	190	2Φ12 L=3240	2Φ12 L=3440	18Φ8@200 L=1060	2Φ12 L=3490	2Φ12 L=3850	20Φ8@200 L=990	2Φ12 L=3480	2Φ12 L=3880	16Φ8@200 L=910	2Φ8 L=1880	2Φ8 L=1880	8Φ8@200 L=610	88.0	0.85
YP3-J3315-24			1560	240				2Φ12 L=3490	2Φ12 L=3850	20Φ8@200 L=1090							88.8	0.89
YP3-J3315-34			1460	340				3Φ12 L=3490	2Φ12 L=3850	20Φ8@200 L=1290							93.5	0.99
YP3-J3615-19	3600		1610	190	2Φ12 L=3240	2Φ14 L=3440	18Φ8@200 L=1060	2Φ12 L=3790	2Φ12 L=4150	22Φ8@200 L=990	2Φ12 L=3780	2Φ12 L=4180	18Φ8@200 L=910	2Φ8 L=1880	2Φ8 L=1880	8Φ8@200 L=610	96.0	0.88
YP3-J3615-24			1560	240				2Φ14 L=3930	2Φ12 L=4150	22Φ8@200 L=1090							99.7	0.93
YP3-J3615-34			1460	340				3Φ14 L=3930	2Φ12 L=4150	22Φ8@200 L=1290							106.1	1.03
YP3-J3915-19	3900		1610	190	2Φ12 L=3240	2Φ14 L=3440	18Φ8@200 L=1060	2Φ14 L=4230	2Φ12 L=4450	23Φ8@200 L=990	2Φ12 L=4080	2Φ12 L=4480	19Φ8@200 L=910	2Φ8 L=1880	2Φ8 L=1880	8Φ8@200 L=610	101.9	0.91
YP3-J3915-24			1560	240				2Φ16 L=4360	2Φ12 L=4450	23Φ8@200 L=1090							106.3	0.96
YP3-J3915-34			1460	340				3Φ14 L=4230	2Φ12 L=4450	23Φ8@200 L=1290							109.7	1.07
YP3-J4215-19	4200		1610	190	2Φ12 L=3240	2Φ14 L=3440	18Φ8@200 L=1060	2Φ16 L=4660	2Φ12 L=4750	25Φ8@200 L=990	2Φ12 L=4380	2Φ12 L=4780	21Φ8@200 L=910	2Φ8 L=1880	2Φ8 L=1880	8Φ8@200 L=610	113.8	0.94
YP3-J4215-24			1560	240				2Φ18 L=4790	2Φ12 L=4750	25Φ8@200 L=1090							114.8	1.00
YP3-J4215-34			1460	340				3Φ16 L=4660	2Φ12 L=4750	25Φ8@200 L=1290							119.7	1.12

注:

1. 本图中各编号的雨篷附图见本图集第112页。
2. 钢筋用量仅统计表中所列钢筋。
3. 混凝土用量按h=300mm统计。

YP3-J 型 雨 篷 结 构 图 （二）								图集号	03G372
审核	何丽婷	何丽婷	校对	张伏	张伏	设计	韩凌	韩凌	页	117

YP2-K 型 雨 篷 选 用 表

横墙中距 L (m)	挑出长度 L_1 (m)	墙厚 (mm)	雨篷编号	Mov (kN·m)	横墙中距 L (m)	挑出长度 L_1 (m)	墙厚 (mm)	雨篷编号	Mov (kN·m)	横墙中距 L (m)	挑出长度 L_1 (m)	墙厚 (mm)	雨篷编号	Mov (kN·m)
2.4	1.2	240	YP2-K2412-24	17.35	2.4	1.5	240	YP2-K2415-24	24.51	2.4	1.8	240	YP2-K2418-24	32.86
		370	YP2-K2412-37				370	YP2-K2415-37				370	YP2-K2418-37	
		490	YP2-K2412-49				490	YP2-K2415-49				490	YP2-K2418-49	
2.7		240	YP2-K2712-24	18.99	2.7		240	YP2-K2715-24	26.77	2.7		240	YP2-K2718-24	35.85
		370	YP2-K2712-37				370	YP2-K2715-37				370	YP2-K2718-37	
		490	YP2-K2712-49				490	YP2-K2715-49				490	YP2-K2718-49	
3.0		240	YP2-K3012-24	20.63	3.0		240	YP2-K3015-24	29.04	3.0		240	YP2-K3018-24	38.84
		370	YP2-K3012-37				370	YP2-K3015-37				370	YP2-K3018-37	
		490	YP2-K3012-49				490	YP2-K3015-49				490	YP2-K3018-49	
3.3		240	YP2-K3312-24	22.27	3.3		240	YP2-K3315-24	31.30	3.3		240	YP2-K3318-24	41.83
		370	YP2-K3312-37				370	YP2-K3315-37				370	YP2-K3318-37	
		490	YP2-K3312-49				490	YP2-K3315-49				490	YP2-K3318-49	
3.6		240	YP2-K3612-24	23.90	3.6		240	YP2-K3615-24	33.57	3.6		240	YP2-K3618-24	44.81
		370	YP2-K3612-37				370	YP2-K3615-37				370	YP2-K3618-37	
		490	YP2-K3612-49				490	YP2-K3615-49				490	YP2-K3618-49	
3.9		240	YP2-K3912-24	25.54	3.9		240	YP2-K3915-24	35.84	3.9		240	YP2-K3918-24	47.80
		370	YP2-K3912-37				370	YP2-K3915-37				370	YP2-K3918-37	
		490	YP2-K3912-49				490	YP2-K3915-49				490	YP2-K3918-49	
4.2		240	YP2-K4212-24	27.18	4.2		240	YP2-K4215-24	38.10	4.2		240	YP2-K4218-24	50.79
		370	YP2-K4212-37				370	YP2-K4215-37				370	YP2-K4218-37	
		490	YP2-K4212-49				490	YP2-K4215-49				490	YP2-K4218-49	

注：Mov——为雨篷一侧悬挑梁倾覆力矩值。

YP2-K 型 雨 篷 选 用 表								图集号	03G372
审核	何丽婷	何丽婷	校对	张伏	张伏	设计	韩凌	韩凌	页	118

YP3-K 型雨篷选用表

横墙中距 L (m)	挑出长度 L_1 (m)	墙厚 (mm)	雨篷编号	Mov (kN·m)	横墙中距 L (m)	挑出长度 L_1 (m)	墙厚 (mm)	雨篷编号	Mov (kN·m)
2.4	1.2	190	YP3-K2412-19	17.35	2.4	1.5	190	YP3-K2415-19	24.51
		240	YP3-K2412-24				240	YP3-K2415-24	
		340	YP3-K2412-34				340	YP3-K2415-34	
2.7		190	YP3-K2712-19	18.99	2.7		190	YP3-K2715-19	26.77
		240	YP3-K2712-24				240	YP3-K2715-24	
		340	YP3-K2712-34				340	YP3-K2715-34	
3.0		190	YP3-K3012-19	20.63	3.0		190	YP3-K3015-19	29.04
		240	YP3-K3012-24				240	YP3-K3015-24	
		340	YP3-K3012-34				340	YP3-K3015-34	
3.3		190	YP3-K3312-19	22.27	3.3		190	YP3-K3315-19	31.30
		240	YP3-K3312-24				240	YP3-K3315-24	
		340	YP3-K3312-34				340	YP3-K3315-34	
3.6		190	YP3-K3612-19	23.90	3.6		190	YP3-K3615-19	33.57
		240	YP3-K3612-24				240	YP3-K3615-24	
		340	YP3-K3612-34				340	YP3-K3615-34	
3.9		190	YP3-K3912-19	25.54	3.9		190	YP3-K3915-19	35.84
		240	YP3-K3912-24				240	YP3-K3915-24	
		340	YP3-K3912-34				340	YP3-K3915-34	
4.2		190	YP3-K4212-19	27.18	4.2		190	YP3-K4215-19	38.10
		240	YP3-K4212-24				240	YP3-K4215-24	
		340	YP3-K4212-34				340	YP3-K4215-34	

注：Mov——为雨篷一侧悬挑梁倾覆力矩值。

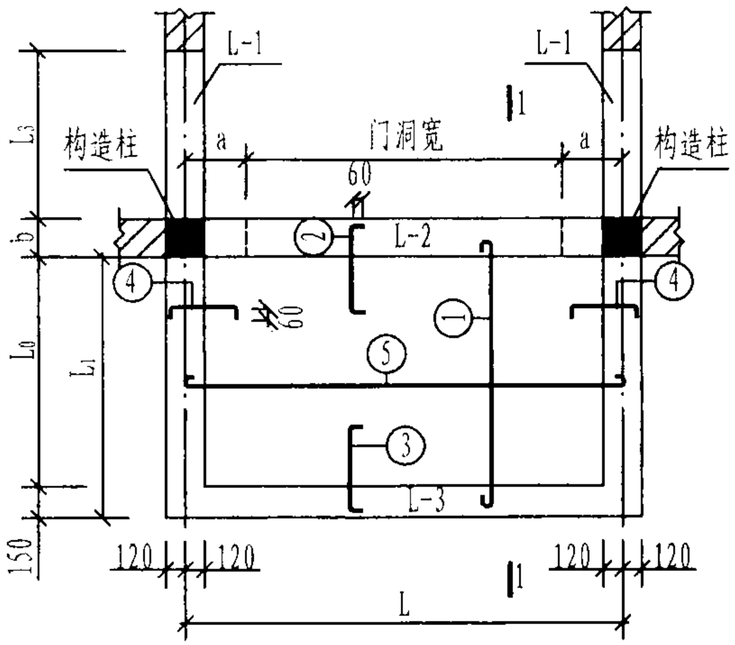

K型雨篷平面

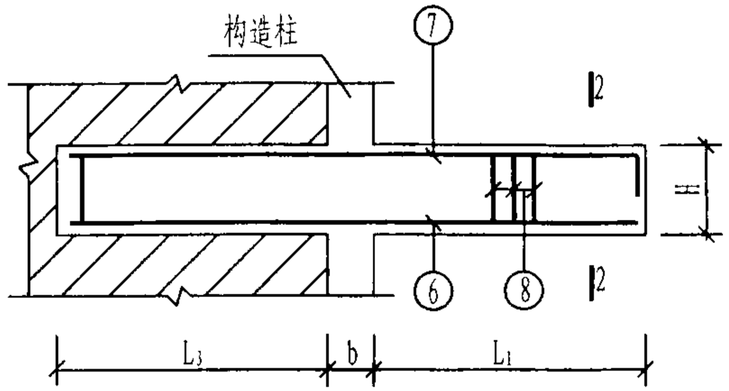

L-1

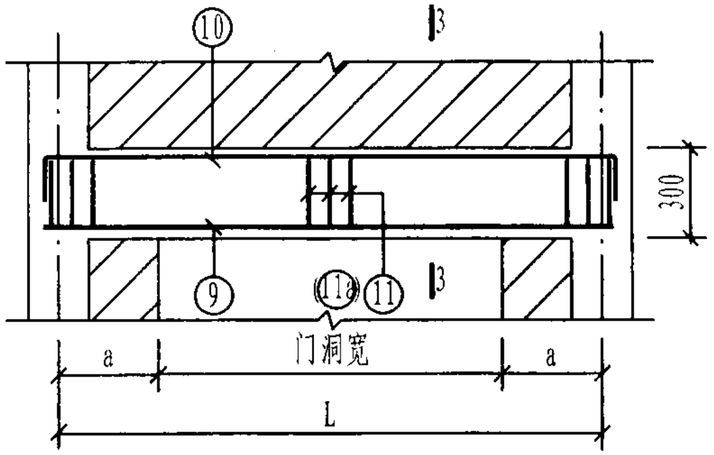

L-2

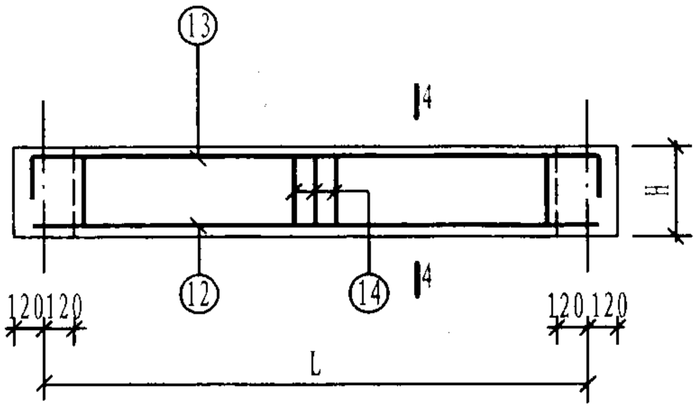

L-3

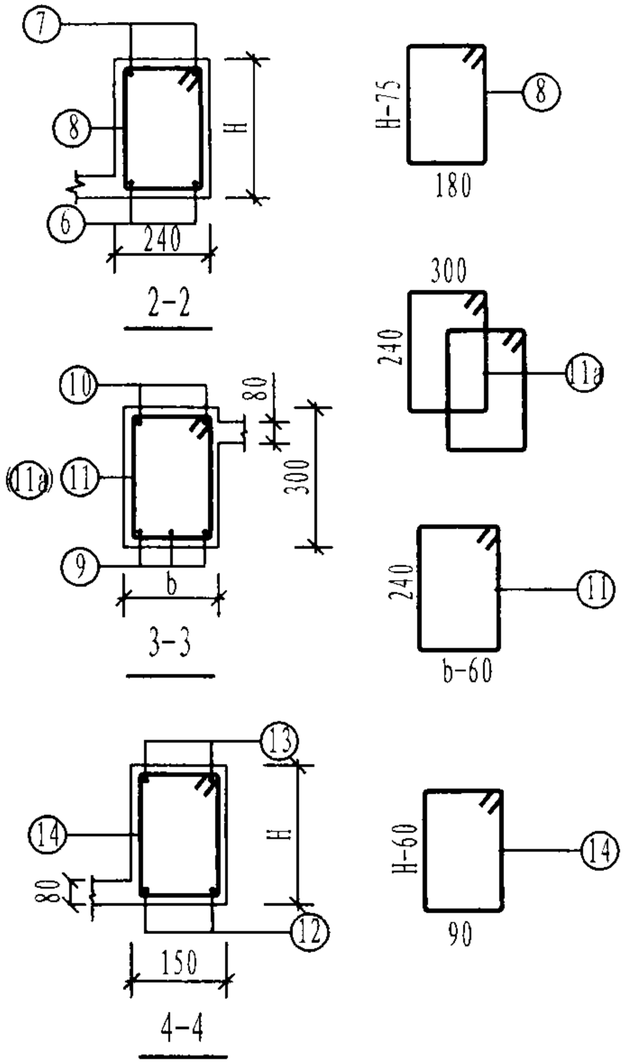

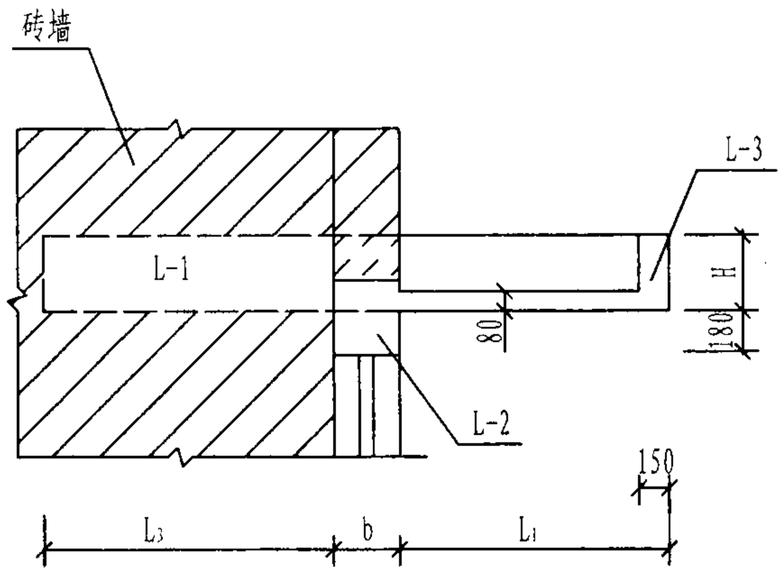

1-1

注:

1. b=190、240、340、370时，梁箍筋采用⑪筋。
   b=490时，梁箍筋采用⑪a筋。
2. H的选用范围由300～500，由设计选用者自行选定。
3. 对于同一横墙中距L，其门洞边至L-1梁中心线的尺寸a应取300mm或450mm或600mm，由设计选用者自行确定。
4. 当墙宽b=190mm时，门洞两侧悬挑梁做成240mm宽。

YP2、3-K 型雨蓬结构图（一）									图集号	03G372
审核	何丽婷	何丽婷	校对	张伏	张伏	设计	韩凌	韩凌	页	120

雨篷编号	L (mm)	L_1 (mm)	L_3 (mm)	b (mm)	雨篷主体配筋 ①	②	③	④	⑤	⑥	⑦	⑧	⑨	⑩	⑪(⑪a)	⑫	⑬	⑭	钢筋用量 (kg)	混凝土用量 (m^3)
YP2-K2412-24	2400	1200	1200	240	11Φ8@200 L=1345	11Φ8@200 L=690	11Φ8@200 L=600	12Φ8@200 L=600	6Φ8@200 L=2500	2Φ12 L=2580	2Φ12 L=2780	14Φ8@200 L=1060 ~1460	2Φ12 L=2590	2Φ12 L=2950	16Φ8@200 L=1090	2Φ12 L=2580	2Φ12 L=2980	12Φ8@200 L=910 ~1310	81.6	1.13
YP2-K2412-37			1070	370	11Φ8@200 L=1410	11Φ8@200 L=820							3Φ12 L=2590	2Φ12 L=2950	16Φ8@200 L=1350				86.4	1.22
YP2-K2412-49			950	490	11Φ8@200 L=1470	11Φ8@200 L=940							4Φ12 L=2590	4Φ12 L=2950	32Φ8@200 L=1330				103.0	1.29
YP2-K2712-24	2700		1200	240	13Φ8@200 L=1345	13Φ8@200 L=690	13Φ8@200 L=600	12Φ8@200 L=600	5Φ8@250 L=2800	2Φ12 L=2580	2Φ12 L=2780	14Φ8@200 L=1060 ~1460	2Φ12 L=2890	2Φ12 L=3250	17Φ8@200 L=1090	2Φ12 L=2880	2Φ12 L=3280	13Φ8@200 L=910 ~1310	86.2	1.20
YP2-K2712-37			1070	370	13Φ8@200 L=1410	13Φ8@200 L=820							3Φ12 L=2890	2Φ12 L=3250	17Φ8@200 L=1350				91.5	1.30
YP2-K2712-49			950	490	13Φ8@200 L=1470	13Φ8@200 L=940							4Φ12 L=2890	4Φ12 L=3250	34Φ8@200 L=1330				109.5	1.39
YP2-K3012-24	3000		1200	240	14Φ8@200 L=1345	14Φ8@200 L=690	14Φ8@200 L=600	12Φ8@200 L=600	5Φ8@250 L=3100	2Φ12 L=2580	2Φ14 L=2780	14Φ8@200 L=1060 ~1460	2Φ12 L=3190	2Φ12 L=3550	19Φ8@200 L=1090	2Φ12 L=3180	2Φ12 L=3580	15Φ8@200 L=910 ~1310	95.1	1.27
YP2-K3012-37			1070	370	14Φ8@200 L=1410	14Φ8@200 L=820							3Φ12 L=3190	2Φ12 L=3550	19Φ8@200 L=1350				101.0	1.38
YP2-K3012-49			950	490	14Φ8@200 L=1470	14Φ8@200 L=940							4Φ12 L=3190	4Φ12 L=3550	38Φ8@200 L=1330				120.9	1.48
YP2-K3312-24	3300		1200	240	16Φ8@200 L=1345	16Φ8@200 L=690	16Φ8@200 L=600	12Φ8@200 L=600	5Φ8@250 L=3400	2Φ12 L=2580	2Φ14 L=2780	14Φ8@200 L=1060 ~1460	2Φ14 L=3630	2Φ12 L=3850	20Φ8@200 L=1090	2Φ12 L=3480	2Φ12 L=3880	16Φ8@200 L=910 ~1310	103.3	1.34
YP2-K3312-37			1070	370	16Φ8@200 L=1410	16Φ8@200 L=820							3Φ12 L=3490	2Φ12 L=3850	20Φ8@200 L=1350				107.1	1.46
YP2-K3312-49			950	490	16Φ8@200 L=1470	16Φ8@200 L=940							4Φ12 L=3490	4Φ12 L=3850	40Φ8@200 L=1330				128.4	1.57
YP2-K3612-24	3600		1200	240	17Φ8@200 L=1345	17Φ8@200 L=690	17Φ8@200 L=600	12Φ8@200 L=600	5Φ8@250 L=3700	2Φ12 L=2580	2Φ14 L=2780	14Φ8@200 L=1060 ~1460	2Φ16 L=4060	2Φ12 L=4150	22Φ8@200 L=1090	2Φ12 L=3780	2Φ12 L=4180	18Φ8@200 L=910 ~1310	112.1	1.41
YP2-K3612-37			1070	370	17Φ8@200 L=1410	17Φ8@200 L=820							3Φ14 L=3930	2Φ12 L=4150	22Φ8@200 L=1350				117.1	1.54
YP2-K3612-49			950	490	17Φ8@200 L=1470	17Φ8@200 L=940							4Φ14 L=3930	4Φ12 L=4150	44Φ8@200 L=1330				141.7	1.66
YP2-K3912-24	3900		1200	240	19Φ8@200 L=1345	19Φ8@200 L=690	19Φ8@200 L=600	12Φ8@200 L=600	5Φ8@250 L=4000	2Φ12 L=2580	2Φ16 L=2780	14Φ8@200 L=1060 ~1460	2Φ18 L=4490	2Φ12 L=4450	23Φ8@200 L=1090	2Φ12 L=4080	2Φ12 L=4480	19Φ8@200 L=910 ~1310	126.4	1.48
YP2-K3912-37			1070	370	19Φ8@200 L=1410	19Φ8@200 L=820							3Φ16 L=4360	2Φ12 L=4450	23Φ8@200 L=1350				132.9	1.62
YP2-K3912-49			950	490	19Φ8@200 L=1470	19Φ8@200 L=940							4Φ16 L=4360	4Φ12 L=4450	46Φ8@200 L=1330				160.8	1.75
YP2-K4212-24	4200		1200	240	20Φ8@200 L=1345	20Φ8@200 L=690	20Φ8@200 L=600	12Φ8@200 L=600	5Φ8@250 L=4300	2Φ12 L=2580	2Φ16 L=2780	14Φ8@200 L=1060 ~1460	2Φ20 L=4920	2Φ12 L=4750	25Φ8@200 L=1090	2Φ14 L=4380	2Φ12 L=4780	21Φ8@200 L=910 ~1310	140.3	1.55
YP2-K4212-37			1070	370	20Φ8@200 L=1410	20Φ8@200 L=820							3Φ18 L=4790	2Φ12 L=4750	25Φ8@200 L=1350				148.8	1.70
YP2-K4212-49			950	490	20Φ8@200 L=1470	20Φ8@200 L=940							4Φ18 L=4790	4Φ12 L=4750	50Φ8@200 L=1330				181.0	1.85

注:

1. 本图中各编号的雨篷附图见本图集第120页。
2. 钢筋用量仅统计表中所列钢筋。
3. 对于悬挑梁（L-1）和板端梁（L-3），H的选用范围由300～500，由设计选用者自行选定。
4. 以上表中数值均按H=300mm统计，如有变请另行计算。
5. 当H=500mm时，⑥筋均改为 2Φ14。
6. 混凝土用量按H=500mm统计。

YP2-K 型雨篷结构图（二）									图集号	03G372
审核	何丽婷	何丽婷	校对	张伏	张伏	设计	韩凌	韩凌	页	121

雨篷编号	L (mm)	L_1 (mm)	L_3 (mm)	b (mm)	雨篷主体配筋 ①	②	③	④	⑤	⑥	⑦	⑧	⑨	⑩	⑪(⑪a)	⑫	⑬	⑭	钢筋用量 (kg)	混凝土用量 (m^3)
YP2-K2415-24	2400	1500	1560	240	11Φ8@200 L=1645	11Φ8@200 L=790	11Φ8@200 L=700	14Φ8@200 L=680	7Φ8@200 L=2500	2Φ12 L=3240	2Φ14 L=3440	18Φ8@200 L=1060 ~1460	2Φ12 L=2590	2Φ12 L=2950	16Φ8@200 L=1090	2Φ12 L=2580	2Φ12 L=2980	12Φ8@200 L=910 ~1310	98.1	1.34
YP2-K2415-37			1430	370	11Φ8@200 L=1710	11Φ8@200 L=920							3Φ12 L=2590	2Φ12 L=2950	16Φ8@200 L=1350				102.9	1.43
YP2-K2415-49			1310	490	11Φ8@200 L=1770	11Φ8@200 L=1040							4Φ12 L=2590	4Φ12 L=2950	32Φ8@200 L=1330				119.4	1.50
YP2-K2715-24	2700		1560	240	13Φ8@200 L=1645	13Φ8@200 L=790	13Φ8@200 L=700	14Φ8@200 L=680	7Φ8@200 L=2800	2Φ12 L=3240	2Φ16 L=3440	18Φ8@200 L=1060 ~1460	2Φ12 L=2890	2Φ12 L=3250	17Φ8@200 L=1090	2Φ12 L=2880	2Φ12 L=3280	13Φ8@200 L=910 ~1310	109.4	1.42
YP2-K2715-37			1430	370	13Φ8@200 L=1710	13Φ8@200 L=920							3Φ12 L=2890	2Φ12 L=3250	17Φ8@200 L=1350				114.7	1.52
YP2-K2715-49			1310	490	13Φ8@200 L=1770	13Φ8@200 L=1040							4Φ12 L=2890	4Φ12 L=3250	34Φ8@200 L=1330				132.7	1.60
YP2-K3015-24	3000		1560	240	14Φ8@200 L=1645	14Φ8@200 L=790	14Φ8@200 L=700	14Φ8@200 L=680	7Φ8@200 L=3100	2Φ12 L=3240	2Φ16 L=3440	18Φ8@200 L=1060 ~1460	2Φ12 L=3190	2Φ12 L=3550	19Φ8@200 L=1090	2Φ12 L=3180	2Φ12 L=3580	15Φ8@200 L=910 ~1310	115.2	1.50
YP2-K3015-37			1430	370	14Φ8@200 L=1710	14Φ8@200 L=920							3Φ12 L=3190	2Φ12 L=3550	19Φ8@200 L=1350				121.0	1.60
YP2-K3015-49			1310	490	14Φ8@200 L=1770	14Φ8@200 L=1040							4Φ12 L=3190	4Φ12 L=3550	38Φ8@200 L=1330				140.9	1.70
YP2-K3315-24	3300		1560	240	16Φ8@200 L=1645	16Φ8@200 L=790	16Φ8@200 L=700	14Φ8@200 L=680	6Φ8@250 L=3400	2Φ12 L=3240	2Φ18 L=3460	18Φ8@200 L=1060 ~1460	2Φ14 L=3630	2Φ12 L=3850	20Φ8@200 L=1090	2Φ12 L=3480	2Φ12 L=3880	16Φ8@200 L=910 ~1310	128.5	1.57
YP2-K3315-37			1430	370	16Φ8@200 L=1710	16Φ8@200 L=920							3Φ12 L=3490	2Φ12 L=3850	20Φ8@200 L=1350				132.3	1.69
YP2-K3315-49			1310	490	16Φ8@200 L=1770	16Φ8@200 L=1040							4Φ12 L=3490	4Φ12 L=3850	40Φ8@200 L=1330				153.7	1.80
YP2-K3615-24	3600		1560	240	17Φ8@200 L=1645	17Φ8@200 L=790	17Φ8@200 L=700	14Φ8@200 L=680	6Φ8@250 L=3700	2Φ12 L=3240	2Φ18 L=3460	18Φ8@200 L=1060 ~1460	2Φ16 L=4060	2Φ12 L=4150	22Φ8@200 L=1090	2Φ12 L=3780	2Φ12 L=4180	18Φ8@200 L=910 ~1310	137.7	1.65
YP2-K3615-37			1430	370	17Φ8@200 L=1710	17Φ8@200 L=920							3Φ14 L=3930	2Φ12 L=4150	22Φ8@200 L=1350				142.6	1.78
YP2-K3615-49			1310	490	17Φ8@200 L=1770	17Φ8@200 L=1040							4Φ14 L=3930	4Φ12 L=4150	44Φ8@200 L=1330				167.3	1.90
YP2-K3915-24	3900		1560	240	19Φ8@200 L=1645	19Φ8@200 L=790	19Φ8@200 L=700	14Φ8@200 L=680	6Φ8@250 L=4000	2Φ12 L=3240	2Φ20 L=3480	18Φ8@200 L=1060 ~1460	2Φ18 L=4490	2Φ12 L=4450	23Φ8@200 L=1090	2Φ14 L=4080	2Φ12 L=4480	19Φ8@200 L=910 ~1310	157.6	1.73
YP2-K3915-37			1430	370	19Φ8@200 L=1710	19Φ8@200 L=920							3Φ16 L=4360	2Φ12 L=4450	23Φ8@200 L=1350				164.1	1.87
YP2-K3915-49			1310	490	19Φ8@200 L=1770	19Φ8@200 L=1040							4Φ16 L=4360	4Φ12 L=4450	46Φ8@200 L=1330				192.1	2.00
YP2-K4215-24	4200		1560	240	20Φ8@200 L=1645	20Φ8@200 L=790	20Φ8@200 L=700	14Φ8@200 L=680	6Φ8@250 L=4300	2Φ12 L=3240	2Φ20 L=3480	18Φ8@200 L=1060 ~1460	2Φ20 L=4920	2Φ12 L=4750	25Φ8@200 L=1090	2Φ14 L=4380	2Φ12 L=4780	21Φ8@200 L=910 ~1310	169.2	1.80
YP2-K4215-37			1430	370	20Φ8@200 L=1710	20Φ8@200 L=920							3Φ20 L=4920	2Φ12 L=4750	25Φ8@200 L=1350				185.4	1.96
YP2-K4215-49			1310	490	20Φ8@200 L=1770	20Φ8@200 L=1040							4Φ18 L=4790	4Φ12 L=4750	50Φ8@200 L=1330				210.0	2.10

注:

1. 本图中各编号的雨篷附图见本图集第120页。
2. 钢筋用量仅统计表中所列钢筋。
3. 对于悬挑梁（L-1）和板端梁（L-3），H的选用范围由300～500，由设计选用者自行选定。
4. 以上表中数值均按H=300mm统计，如有变请另行计算。
5. 当H=500mm时，⑥筋均改为 2Φ14。
6. 混凝土用量按H=500mm统计。

YP2-K 型雨篷结构图（三）								图集号	03G372
审核	何丽婷	何丽婷	校对	张伏	张伏	设计	韩凌	韩凌	页	122

雨篷编号	L (mm)	L_1 (mm)	L_3 (mm)	b (mm)	雨篷主体配筋 ①	②	③	④	⑤	⑥	⑦	⑧	⑨	⑩	⑪(⑪a)	⑫	⑬	⑭	钢筋用量 (kg)	混凝土用量 (m^3)
YP2-K2418-24	2400	1800	1920	240	11Φ8@200 L=1945	11Φ8@200 L=890	11Φ8@200 L=800	18Φ8@200 L=750	9Φ8@200 L=2500	2Φ12 L=3900	2Φ18 L=4120	21Φ8@200 L=1060 ~1460	2Φ12 L=2590	2Φ12 L=2950	16Φ8@200 L=1090	2Φ12 L=2580	2Φ12 L=2980	12Φ8@200 L=910 ~1310	124.9	1.55
YP2-K2418-37			1790	370	11Φ8@200 L=2010	11Φ8@200 L=1020							3Φ12 L=2590	2Φ12 L=2950	16Φ8@200 L=1350				129.7	1.64
YP2-K2418-49			1670	490	11Φ8@200 L=2070	11Φ8@200 L=1140							4Φ12 L=2590	4Φ12 L=2950	32Φ8@200 L=1330				146.2	1.72
YP2-K2718-24	2700		1920	240	13Φ8@200 L=1945	13Φ8@200 L=890	13Φ8@200 L=800	18Φ8@200 L=750	9Φ8@200 L=2800	2Φ12 L=3900	2Φ20 L=4140	21Φ8@200 L=1060 ~1460	2Φ12 L=2890	2Φ12 L=3250	17Φ8@200 L=1090	2Φ12 L=2880	2Φ12 L=3280	13Φ8@200 L=910 ~1310	139.6	1.64
YP2-K2718-37			1790	370	13Φ8@200 L=2010	13Φ8@200 L=1020							3Φ12 L=2890	2Φ12 L=3250	17Φ8@200 L=1350				144.9	1.73
YP2-K2718-49			1670	490	13Φ8@200 L=2070	13Φ8@200 L=1140							4Φ12 L=2890	4Φ12 L=3250	34Φ8@200 L=1330				162.9	1.82
YP2-K3018-24	3000		1920	240	14Φ8@200 L=1945	14Φ8@200 L=890	14Φ8@200 L=800	18Φ8@200 L=750	9Φ8@200 L=3100	2Φ12 L=3900	2Φ20 L=4140	21Φ8@200 L=1060 ~1460	2Φ12 L=3190	2Φ12 L=3550	19Φ8@200 L=1090	2Φ12 L=3180	2Φ12 L=3580	15Φ8@200 L=910 ~1310	145.8	1.72
YP2-K3018-37			1790	370	14Φ8@200 L=2010	14Φ8@200 L=1020							3Φ12 L=3190	2Φ12 L=3550	19Φ8@200 L=1350				151.7	1.83
YP2-K3018-49			1670	490	14Φ8@200 L=2070	14Φ8@200 L=1140							4Φ12 L=3190	4Φ12 L=3550	38Φ8@200 L=1330				171.6	1.93
YP2-K3318-24	3300		1920	240	16Φ8@200 L=1945	16Φ8@200 L=890	16Φ8@200 L=800	18Φ8@200 L=750	9Φ8@200 L=3400	2Φ12 L=3900	2Φ22 L=4140	21Φ8@200 L=1060 ~1460	2Φ14 L=3630	2Φ12 L=3850	20Φ8@200 L=1090	2Φ12 L=3480	2Φ12 L=3880	16Φ8@200 L=910 ~1310	164.0	1.80
YP2-K3318-37			1790	370	16Φ8@200 L=2010	16Φ8@200 L=1020							3Φ12 L=3490	2Φ12 L=3850	20Φ8@200 L=1350				167.8	1.92
YP2-K3318-49			1670	490	16Φ8@200 L=2070	16Φ8@200 L=1140							4Φ12 L=3490	4Φ12 L=3850	40Φ8@200 L=1330				189.2	2.03
YP2-K3618-24	3600		1920	240	17Φ8@200 L=1945	17Φ8@200 L=890	17Φ8@200 L=800	18Φ8@200 L=750	9Φ8@200 L=3700	2Φ12 L=3900	2Φ22 L=4160	21Φ8@200 L=1060 ~1460	2Φ16 L=4060	2Φ12 L=4150	22Φ8@200 L=1090	2Φ12 L=3780	2Φ12 L=4180	18Φ8@200 L=910 ~1310	173.7	1.89
YP2-K3618-37			1790	370	17Φ8@200 L=2010	17Φ8@200 L=1020							3Φ14 L=3930	2Φ12 L=4150	22Φ8@200 L=1350				178.7	2.02
YP2-K3618-49			1670	490	17Φ8@200 L=2070	17Φ8@200 L=1140							4Φ14 L=3930	4Φ12 L=4150	44Φ8@200 L=1330				203.4	2.14
YP2-K3918-24	3900		1920	240	19Φ8@200 L=1945	19Φ8@200 L=890	19Φ8@200 L=800	18Φ8@200 L=750	7Φ8@250 L=4000	2Φ12 L=3900	2Φ22 L=4160	21Φ8@200 L=1060 ~1460	2Φ20 L=4620	2Φ12 L=4450	23Φ8@200 L=1090	2Φ14 L=4080	2Φ12 L=4480	19Φ8@200 L=910 ~1310	189.4	1.97
YP2-K3918-37			1790	370	19Φ8@200 L=2010	19Φ8@200 L=1020							3Φ18 L=4490	2Φ12 L=4450	23Φ8@200 L=1350				197.4	2.11
YP2-K3918-49			1670	490	19Φ8@200 L=2070	19Φ8@200 L=1140							4Φ16 L=4360	4Φ12 L=4450	46Φ8@200 L=1330				219.1	2.25
YP2-K4218-24	4200		1920	240	20Φ8@200 L=1945	20Φ8@200 L=890	20Φ8@200 L=800	18Φ8@200 L=750	7Φ8@250 L=4300	2Φ12 L=3900	2Φ25 L=4200	21Φ8@200 L=1060 ~1460	2Φ22 L=5060	2Φ12 L=4750	25Φ8@200 L=1090	2Φ16 L=4380	2Φ12 L=4780	21Φ8@200 L=910 ~1310	220.7	2.06
YP2-K4218-37			1790	370	20Φ8@200 L=2010	20Φ8@200 L=1020							3Φ20 L=4920	2Φ12 L=4750	25Φ8@200 L=1350				231.0	2.21
YP2-K4218-49			1670	490	20Φ8@200 L=2070	20Φ8@200 L=1140							4Φ18 L=4790	4Φ12 L=4750	50Φ8@200 L=1330				255.6	2.35

注:

1. 本图中各编号的雨篷附图见本图集第120页。
2. 钢筋用量仅统计表中所列钢筋。
3. 对于悬挑梁（L-1）和板端梁（L-3），H的选用范围由300～500，由设计选用者自行选定。
4. 以上表中数值均按H=300mm统计，如有变请另行计算。
5. 当H=500mm时，⑥筋均改为 2Φ14。
6. 混凝土用量按H=500mm统计。

YP2-K 型 雨 篷 结 构 图 （四）								图集号	03G372
审核	何丽婷	何丽婷	校对	张伏	张伏	设计	韩凌	韩凌	页	123

雨篷编号	L (mm)	L_1 (mm)	L_3 (mm)	b (mm)	雨篷主体配筋 ①	②	③	④	⑤	⑥	⑦	⑧	⑨	⑩	⑪(⑪a)	⑫	⑬	⑭	钢筋用量 (kg)	混凝土用量 (m^3)
YP3-K2412-19	2400	1200	1250	190	11Φ8@200 L=1320	11Φ8@200 L=640	11Φ8@200 L=600	12Φ8@200 L=600	6Φ8@200 L=2500	2Φ12 L=2580	2Φ12 L=2780	14Φ8@200 L=1060 ~1460	2Φ12 L=2590	2Φ12 L=2950	16Φ8@200 L=990	2Φ12 L=2580	2Φ12 L=2980	12Φ8@200 L=910 ~1310	80.7	1.10
YP3-K2412-24			1200	240	11Φ8@200 L=1345	11Φ8@200 L=690							2Φ12 L=2590	2Φ12 L=2950	16Φ8@200 L=1090				81.6	1.13
YP3-K2412-34			1100	340	11Φ8@200 L=1395	11Φ8@200 L=790							3Φ12 L=2590	2Φ12 L=2950	16Φ8@200 L=1290				85.8	1.20
YP3-K2712-19	2700		1250	190	13Φ8@200 L=1320	13Φ8@200 L=640	13Φ8@200 L=600	12Φ8@200 L=600	5Φ8@250 L=2800	2Φ12 L=2580	2Φ12 L=2780	14Φ8@200 L=1060 ~1460	2Φ12 L=2890	2Φ12 L=3250	17Φ8@200 L=990	2Φ12 L=2880	2Φ12 L=3280	13Φ8@200 L=910 ~1310	85.2	1.16
YP3-K2712-24			1200	240	13Φ8@200 L=1345	13Φ8@200 L=690							2Φ12 L=2890	2Φ12 L=3250	17Φ8@200 L=1090				86.2	1.20
YP3-K2712-34			1100	340	13Φ8@200 L=1395	13Φ8@200 L=790							3Φ12 L=2890	2Φ12 L=3250	17Φ8@200 L=1290				90.9	1.28
YP3-K3012-19	3000		1250	190	14Φ8@200 L=1320	14Φ8@200 L=640	14Φ8@200 L=600	12Φ8@200 L=600	5Φ8@250 L=3100	2Φ12 L=2580	2Φ14 L=2780	14Φ8@200 L=1060 ~1460	2Φ12 L=3190	2Φ12 L=3550	19Φ8@200 L=990	2Φ12 L=3180	2Φ12 L=3580	15Φ8@200 L=910 ~1310	94.0	1.23
YP3-K3012-24			1200	240	14Φ8@200 L=1345	14Φ8@200 L=690							2Φ12 L=3190	2Φ12 L=3550	19Φ8@200 L=1090				95.1	1.27
YP3-K3012-34			1100	340	14Φ8@200 L=1395	14Φ8@200 L=790							3Φ12 L=3190	2Φ12 L=3550	19Φ8@200 L=1290				100.3	1.35
YP3-K3312-19	3300		1250	190	16Φ8@200 L=1320	16Φ8@200 L=640	16Φ8@200 L=600	12Φ8@200 L=600	5Φ8@250 L=3400	2Φ12 L=2580	2Φ14 L=2780	14Φ8@200 L=1060 ~1460	2Φ12 L=3490	2Φ12 L=3850	20Φ8@200 L=990	2Φ12 L=3480	2Φ12 L=3880	16Φ8@200 L=910 ~1310	99.4	1.29
YP3-K3312-24			1200	240	16Φ8@200 L=1345	16Φ8@200 L=690							2Φ14 L=3490	2Φ12 L=3850	20Φ8@200 L=1090				103.3	1.34
YP3-K3312-34			1100	340	16Φ8@200 L=1395	16Φ8@200 L=790							3Φ12 L=3490	2Φ12 L=3850	20Φ8@200 L=1290				106.3	1.43
YP3-K3612-19	3600		1250	190	17Φ8@200 L=1320	17Φ8@200 L=640	17Φ8@200 L=600	12Φ8@200 L=600	5Φ8@250 L=3700	2Φ12 L=2580	2Φ14 L=2780	14Φ8@200 L=1060 ~1460	2Φ14 L=3930	2Φ12 L=4150	22Φ8@200 L=990	2Φ12 L=3780	2Φ12 L=4180	18Φ8@200 L=910 ~1310	107.4	1.34
YP3-K3612-24			1200	240	17Φ8@200 L=1345	17Φ8@200 L=690							2Φ16 L=4060	2Φ12 L=4150	22Φ8@200 L=1090				112.1	1.41
YP3-K3612-34			1100	340	17Φ8@200 L=1395	17Φ8@200 L=790							3Φ14 L=3930	2Φ12 L=4150	22Φ8@200 L=1290				116.3	1.51
YP3-K3912-19	3900		1250	190	19Φ8@200 L=1320	19Φ8@200 L=640	19Φ8@200 L=600	12Φ8@200 L=600	5Φ8@250 L=4000	2Φ12 L=2580	2Φ16 L=2780	14Φ8@200 L=1060 ~1460	2Φ16 L=4360	2Φ12 L=4450	23Φ8@200 L=990	2Φ12 L=4080	2Φ12 L=4480	19Φ8@200 L=910 ~1310	120.7	1.42
YP3-K3912-24			1200	240	19Φ8@200 L=1345	19Φ8@200 L=690							2Φ18 L=4490	2Φ12 L=4450	23Φ8@200 L=1090				126.4	1.48
YP3-K3912-34			1100	340	19Φ8@200 L=1395	19Φ8@200 L=790							3Φ16 L=4360	2Φ12 L=4450	23Φ8@200 L=1290				132.0	1.59
YP3-K4212-19	4200		1250	190	20Φ8@200 L=1320	20Φ8@200 L=640	20Φ8@200 L=600	12Φ8@200 L=600	5Φ8@250 L=4300	2Φ12 L=2580	2Φ16 L=2780	14Φ8@200 L=1060 ~1460	2Φ18 L=4790	2Φ12 L=4750	25Φ8@200 L=990	2Φ14 L=4380	2Φ12 L=4780	21Φ8@200 L=910 ~1310	133.6	1.49
YP3-K4212-24			1200	240	20Φ8@200 L=1345	20Φ8@200 L=690							2Φ20 L=4920	2Φ12 L=4750	25Φ8@200 L=1090				140.3	1.55
YP3-K4212-34			1100	340	20Φ8@200 L=1395	20Φ8@200 L=790							3Φ18 L=4790	2Φ12 L=4750	25Φ8@200 L=1290				147.8	1.67

注:

1. 本图中各编号的雨篷附图见本图集第120页。
2. 钢筋用量仅统计表中所列钢筋。
3. 对于悬挑梁（L-1）和板端梁（L-3），H的选用范围由300～500，由设计选用者自行选定。
4. 以上表中数值均按H=300mm统计，如有变请另行计算。
5. 当H=500mm时，⑥筋均改为 2Φ14。
6. 混凝土用量按H=500mm统计。

YP3-K 型 雨 篷 结 构 图 （一）								图集号	03G372
审核	何丽婷	何丽婷	校对	张伏	张伏	设计	韩凌	韩凌	页	124

雨篷编号	L (mm)	L_1 (mm)	L_3 (mm)	b (mm)	雨篷主体配筋 ①	②	③	④	⑤	⑥	⑦	⑧	⑨	⑩	⑪(⑪a)	⑫	⑬	⑭	钢筋用量 (kg)	混凝土用量 (m^3)
YP3-K2415-19	2400	1500	1610	190	11Φ8@200 L=1620	11Φ8@200 L=740	11Φ8@200 L=700	14Φ8@200 L=680	7Φ8@200 L=2500	2Φ12 L=3240	2Φ14 L=3440	18Φ8@200 L=1060 ~1460	2Φ12 L=2590	2Φ12 L=2950	16Φ8@200 L=990	2Φ12 L=2580	2Φ12 L=2980	12Φ8@200 L=910 ~1310	97.2	1.31
YP3-K2415-24			1560	240	11Φ8@200 L=1645	11Φ8@200 L=790							2Φ12 L=2590	2Φ12 L=2950	16Φ8@200 L=1090				98.1	1.34
YP3-K2415-34			1460	340	11Φ8@200 L=1695	11Φ8@200 L=890							3Φ12 L=2590	2Φ12 L=2950	16Φ8@200 L=1290				102.3	1.41
YP3-K2715-19	2700		1610	190	13Φ8@200 L=1620	13Φ8@200 L=740	13Φ8@200 L=700	14Φ8@200 L=680	7Φ8@200 L=2800	2Φ12 L=3240	2Φ16 L=3440	18Φ8@200 L=1060 ~1460	2Φ12 L=2890	2Φ12 L=3250	17Φ8@200 L=990	2Φ12 L=2880	2Φ12 L=3280	13Φ8@200 L=910 ~1310	108.3	1.38
YP3-K2715-24			1560	240	13Φ8@200 L=1645	13Φ8@200 L=790							2Φ12 L=2890	2Φ12 L=3250	17Φ8@200 L=1090				109.4	1.42
YP3-K2715-34			1460	340	13Φ8@200 L=1695	13Φ8@200 L=890							3Φ12 L=2890	2Φ12 L=3250	17Φ8@200 L=1290				114.1	1.49
YP3-K3015-19	3000		1610	190	14Φ8@200 L=1620	14Φ8@200 L=740	14Φ8@200 L=700	14Φ8@200 L=680	7Φ8@200 L=3100	2Φ12 L=3240	2Φ16 L=3440	18Φ8@200 L=1060 ~1460	2Φ12 L=3190	2Φ12 L=3550	19Φ8@200 L=990	2Φ12 L=3180	2Φ12 L=3580	15Φ8@200 L=910 ~1310	114.0	1.45
YP3-K3015-24			1560	240	14Φ8@200 L=1645	14Φ8@200 L=790							2Φ12 L=3190	2Φ12 L=3550	19Φ8@200 L=1090				115.2	1.50
YP3-K3015-34			1460	340	14Φ8@200 L=1695	14Φ8@200 L=890							3Φ12 L=3190	2Φ12 L=3550	19Φ8@200 L=1290				120.3	1.58
YP3-K3315-19	3300		1610	190	16Φ8@200 L=1620	16Φ8@200 L=740	16Φ8@200 L=700	14Φ8@200 L=680	6Φ8@250 L=3400	2Φ12 L=3240	2Φ18 L=3460	18Φ8@200 L=1060 ~1460	2Φ12 L=3490	2Φ12 L=3850	20Φ8@200 L=990	2Φ12 L=3480	2Φ12 L=3880	16Φ8@200 L=910 ~1310	124.7	1.53
YP3-K3315-24			1560	240	16Φ8@200 L=1645	16Φ8@200 L=790							2Φ14 L=3630	2Φ12 L=3850	20Φ8@200 L=1090				128.5	1.57
YP3-K3315-34			1460	340	16Φ8@200 L=1695	16Φ8@200 L=890							3Φ12 L=3490	2Φ12 L=3850	20Φ8@200 L=1290				131.6	1.66
YP3-K3615-19	3600		1610	190	17Φ8@200 L=1620	17Φ8@200 L=740	17Φ8@200 L=700	14Φ8@200 L=680	6Φ8@250 L=3700	2Φ12 L=3240	2Φ18 L=3460	18Φ8@200 L=1060 ~1460	2Φ14 L=3930	2Φ12 L=4150	22Φ8@200 L=990	2Φ12 L=3780	2Φ12 L=4180	18Φ8@200 L=910 ~1310	133.0	1.60
YP3-K3615-24			1560	240	17Φ8@200 L=1645	17Φ8@200 L=790							2Φ16 L=4060	2Φ12 L=4150	22Φ8@200 L=1090				137.7	1.65
YP3-K3615-34			1460	340	17Φ8@200 L=1695	17Φ8@200 L=890							3Φ14 L=3930	2Φ12 L=4150	22Φ8@200 L=1290				141.8	1.75
YP3-K3915-19	3900		1610	190	19Φ8@200 L=1620	19Φ8@200 L=740	19Φ8@200 L=700	14Φ8@200 L=680	6Φ8@250 L=4000	2Φ12 L=3240	2Φ20 L=3480	18Φ8@200 L=1060 ~1460	2Φ18 L=4490	2Φ12 L=4450	23Φ8@200 L=990	2Φ14 L=4080	2Φ12 L=4480	19Φ8@200 L=910 ~1310	156.1	1.67
YP3-K3915-24			1560	240	19Φ8@200 L=1645	19Φ8@200 L=790							2Φ18 L=4490	2Φ12 L=4450	23Φ8@200 L=1090				157.6	1.73
YP3-K3915-34			1460	340	19Φ8@200 L=1695	19Φ8@200 L=890							3Φ16 L=4360	2Φ12 L=4450	23Φ8@200 L=1290				163.2	1.84
YP3-K4215-19	4200		1610	190	20Φ8@200 L=1620	20Φ8@200 L=740	20Φ8@200 L=700	14Φ8@200 L=680	6Φ8@250 L=4300	2Φ12 L=3240	2Φ20 L=3480	18Φ8@200 L=1060 ~1460	2Φ20 L=4790	2Φ12 L=4750	25Φ8@200 L=990	2Φ14 L=4380	2Φ12 L=4780	21Φ8@200 L=910 ~1310	167.6	1.74
YP3-K4215-24			1560	240	20Φ8@200 L=1645	20Φ8@200 L=790							2Φ20 L=4920	2Φ12 L=4750	25Φ8@200 L=1090				169.2	1.80
YP3-K4215-34			1460	340	20Φ8@200 L=1695	20Φ8@200 L=890							3Φ18 L=4790	2Φ12 L=4750	25Φ8@200 L=1290				176.8	1.92

注:

1. 本图中各编号的雨篷附图见本图集第120页。
2. 钢筋用量仅统计表中所列钢筋。
3. 对于悬挑梁（L-1）和板端梁（L-3），H的选用范围由300～500，由设计选用者自行选定。
4. 以上表中数值均按H=300mm统计，如有变请另行计算。
5. 当H=500mm时，⑥筋均改为2Φ14。
6. 混凝土用量按H=500mm统计。

YP3-K 型雨篷结构图（二）								图集号	03G372
审核	何丽婷	何丽婷	校对	张伏	张伏	设计	韩凌	韩凌	页	125

YP2-M 型雨篷选用表

横墙中距 L (m)	挑出长度 L_1 (m)	墙厚 (mm)	雨篷编号	Mov (kN·m)	横墙中距 L (m)	挑出长度 L_1 (m)	墙厚 (mm)	雨篷编号	Mov (kN·m)	横墙中距 L (m)	挑出长度 L_1 (m)	墙厚 (mm)	雨篷编号	Mov (kN·m)
2.4	1.2	240	YP2-M2412-24	14.04	2.4	1.5	240	YP2-M2415-24	20.00	2.4	1.8	240	YP2-M2418-24	27.02
		370	YP2-M2412-37				370	YP2-M2415-37				370	YP2-M2418-37	
		490	YP2-M2412-49				490	YP2-M2415-49				490	YP2-M2418-49	
2.7		240	YP2-M2712-24	15.39	2.7		240	YP2-M2715-24	21.94	2.7		240	YP2-M2718-24	29.62
		370	YP2-M2712-37				370	YP2-M2715-37				370	YP2-M2718-37	
		490	YP2-M2712-49				490	YP2-M2715-49				490	YP2-M2718-49	
3.0		240	YP2-M3012-24	16.78	3.0		240	YP2-M3015-24	23.89	3.0		240	YP2-M3018-24	32.21
		370	YP2-M3012-37				370	YP2-M3015-37				370	YP2-M3018-37	
		490	YP2-M3012-49				490	YP2-M3015-49				490	YP2-M3018-49	
3.3		240	YP2-M3312-24	18.17	3.3		240	YP2-M3315-24	25.84	3.3		240	YP2-M3318-24	34.81
		370	YP2-M3312-37				370	YP2-M3315-37				370	YP2-M3318-37	
		490	YP2-M3312-49				490	YP2-M3315-49				490	YP2-M3318-49	
3.6		240	YP2-M3612-24	19.56	3.6		240	YP2-M3615-24	27.79	3.6		240	YP2-M3618-24	37.41
		370	YP2-M3612-37				370	YP2-M3615-37				370	YP2-M3618-37	
		490	YP2-M3612-49				490	YP2-M3615-49				490	YP2-M3618-49	
3.9		240	YP2-M3912-24	20.95	3.9		240	YP2-M3915-24	29.74	3.9		240	YP2-M3918-24	40.00
		370	YP2-M3912-37				370	YP2-M3915-37				370	YP2-M3918-37	
		490	YP2-M3912-49				490	YP2-M3915-49				490	YP2-M3918-49	
4.2		240	YP2-M4212-24	22.34	4.2		240	YP2-M4215-24	31.69	4.2		240	YP2-M4218-24	42.60
		370	YP2-M4212-37				370	YP2-M4215-37				370	YP2-M4218-37	
		490	YP2-M4212-49				490	YP2-M4215-49				490	YP2-M4218-49	

注：Mov——为雨篷一侧悬挑梁倾覆力矩值。

YP2-M 型雨篷选用表								图集号	03G372
审核	何丽婷	何丽婷	校对	张伏	张伏	设计	韩凌	韩凌	页	126

YP3-M 型雨篷选用表

横墙中距 L (m)	挑出长度 L_1 (m)	墙厚 (mm)	雨篷编号	Mov (kN·m)	横墙中距 L (m)	挑出长度 L_1 (m)	墙厚 (mm)	雨篷编号	Mov (kN·m)
2.4	1.2	190	YP3-M2412-19	14.04	2.4	1.5	190	YP3-M2415-19	20.00
		240	YP3-M2412-24				240	YP3-M2415-24	
		340	YP3-M2412-34				340	YP3-M2415-34	
2.7		190	YP3-M2712-19	15.39	2.7		190	YP3-M2715-19	21.94
		240	YP3-M2712-24				240	YP3-M2715-24	
		340	YP3-M2712-34				340	YP3-M2715-34	
3.0		190	YP3-M3012-19	16.78	3.0		190	YP3-M3015-19	23.89
		240	YP3-M3012-24				240	YP3-M3015-24	
		340	YP3-M3012-34				340	YP3-M3015-34	
3.3		190	YP3-M3312-19	18.17	3.3		190	YP3-M3315-19	25.84
		240	YP3-M3312-24				240	YP3-M3315-24	
		340	YP3-M3312-34				340	YP3-M3315-34	
3.6		190	YP3-M3612-19	19.56	3.6		190	YP3-M3615-19	27.79
		240	YP3-M3612-24				240	YP3-M3615-24	
		340	YP3-M3612-34				340	YP3-M3615-34	
3.9		190	YP3-M3912-19	20.95	3.9		190	YP3-M3915-19	29.74
		240	YP3-M3912-24				240	YP3-M3915-24	
		340	YP3-M3912-34				340	YP3-M3915-34	
4.2		190	YP3-M4212-19	22.34	4.2		190	YP3-M4215-19	31.69
		240	YP3-M4212-24				240	YP3-M4215-24	
		340	YP3-M4212-34				340	YP3-M4215-34	

注：Mov——为雨篷一侧悬挑梁倾覆力矩值。

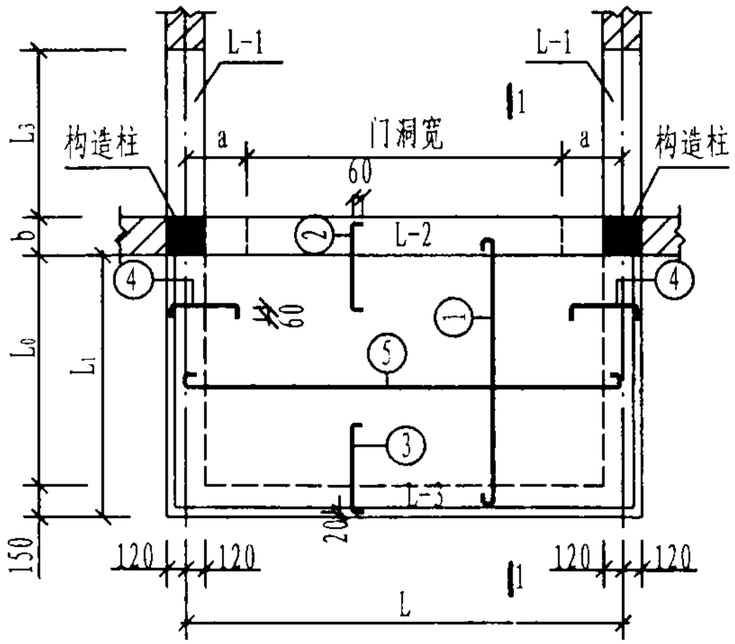

M型雨篷平面

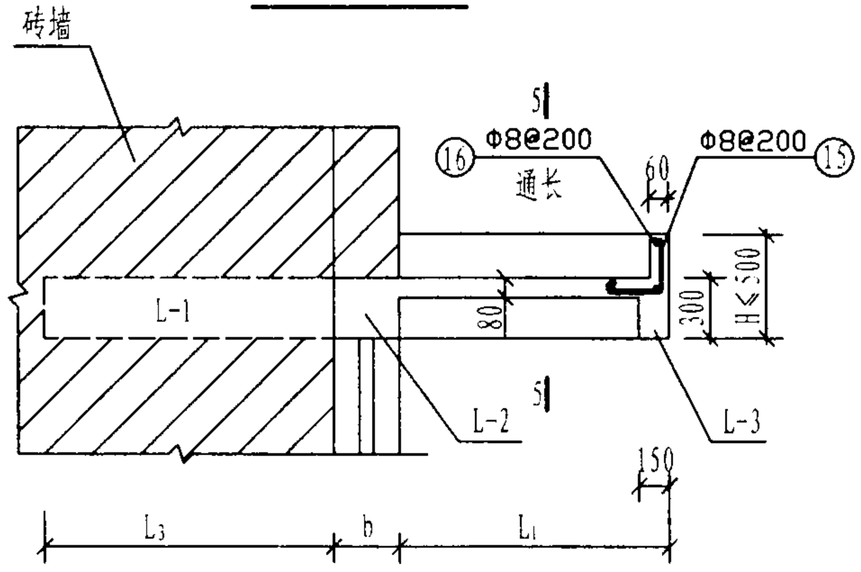

1-1

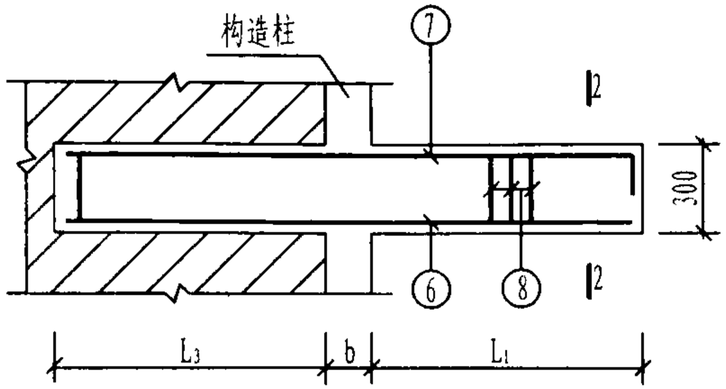

L-1

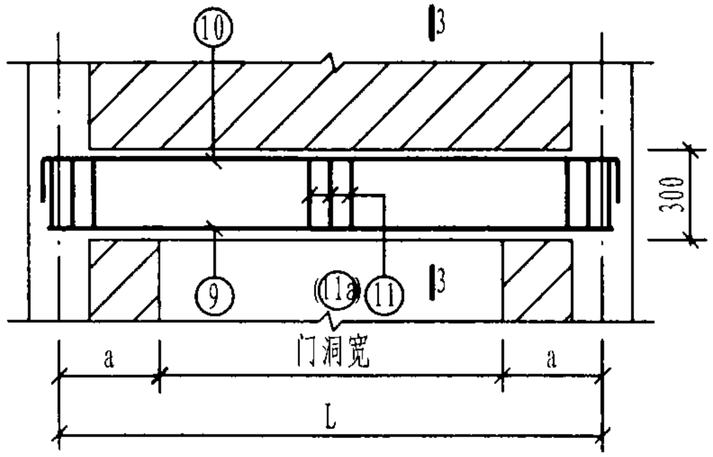

L-2

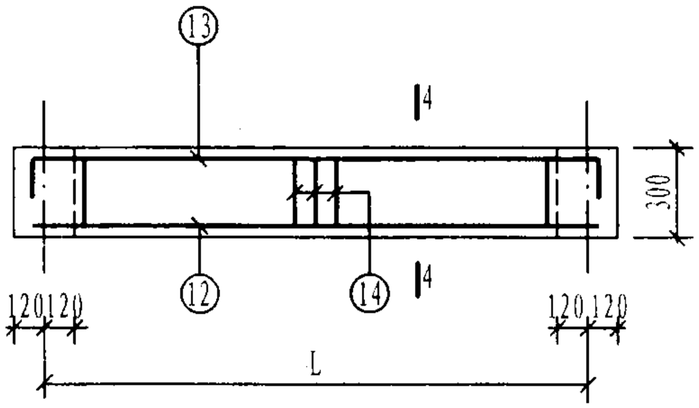

L-3

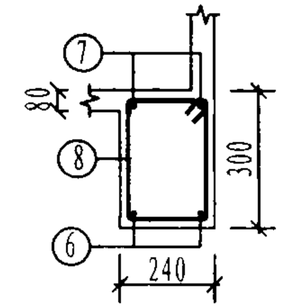

2-2

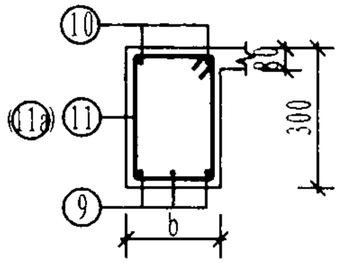

3-3

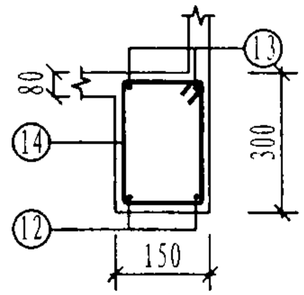

4-4

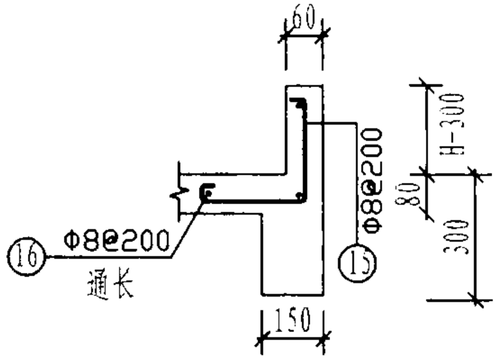

5-5

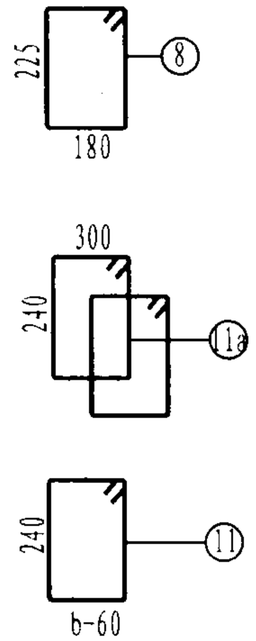

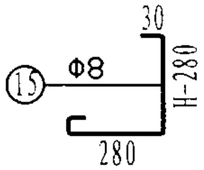

注:

1. b=190、240、340、370时，梁箍筋采用⑪筋。b=490时，梁箍筋采用⑪a筋。
2. 对于同一横墙中距L,其门洞边至L-1梁中心线的尺寸a应取300mm或450mm或600mm,由设计者自行确定。
3. 当墙宽b=190mm时，门洞两侧悬挑梁做成240mm宽。

YP2、3-M 型雨篷结构图（一）								图集号	03G372
审核	何丽婷	何丽婷	校对	张伏	张伏	设计	韩凌	韩凌	页	128

雨篷编号	L (mm)	L_1 (mm)	L_3 (mm)	b (mm)	雨篷主体配筋 ①	②	③	④	⑤	⑥	⑦	⑧	⑨	⑩	⑪(⑪a)	⑫	⑬	⑭	钢筋用量 (kg)	混凝土用量 (m^3)
YP2-M2412-24	2400	1200	1200	240	11Φ8@200 L=1345	11Φ8@200 L=690	11Φ8@200 L=600	12Φ8@200 L=600	6Φ8@200 L=2500	2Φ12 L=2580	2Φ12 L=2780	14Φ8@200 L=1060	2Φ12 L=2590	2Φ12 L=2950	16Φ8@200 L=1090	2Φ12 L=2580	2Φ12 L=2980	12Φ8@200 L=910	81.6	0.87
YP2-M2412-37			1070	370	11Φ8@200 L=1410	11Φ8@200 L=820							3Φ12 L=2590	2Φ12 L=2950	16Φ8@200 L=1350				86.4	0.96
YP2-M2412-49			950	490	11Φ8@200 L=1470	11Φ8@200 L=940							4Φ12 L=2590	4Φ12 L=2950	32Φ8@200 L=1330				103.0	1.03
YP2-M2712-24	2700		1200	240	13Φ8@200 L=1345	13Φ8@200 L=690	13Φ8@200 L=600	12Φ8@200 L=600	5Φ8@250 L=2800	2Φ12 L=2580	2Φ14 L=2780	14Φ8@200 L=1060	2Φ12 L=2890	2Φ12 L=3250	17Φ8@200 L=1090	2Φ12 L=2880	2Φ12 L=3280	13Φ8@200 L=910	89.8	0.94
YP2-M2712-37			1070	370	13Φ8@200 L=1410	13Φ8@200 L=820							3Φ12 L=2890	2Φ12 L=3250	17Φ8@200 L=1350				95.1	1.03
YP2-M2712-49			950	490	13Φ8@200 L=1470	13Φ8@200 L=940							4Φ12 L=2890	4Φ12 L=3250	34Φ8@200 L=1330				113.1	1.12
YP2-M3012-24	3000		1200	240	14Φ8@200 L=1345	14Φ8@200 L=690	14Φ8@200 L=600	12Φ8@200 L=600	5Φ8@250 L=3100	2Φ12 L=2580	2Φ14 L=2780	14Φ8@200 L=1060	2Φ12 L=3190	2Φ12 L=3550	19Φ8@200 L=1090	2Φ12 L=3180	2Φ12 L=3580	15Φ8@200 L=910	95.1	1.00
YP2-M3012-37			1070	370	14Φ8@200 L=1410	14Φ8@200 L=820							3Φ12 L=3190	2Φ12 L=3550	19Φ8@200 L=1350				101.0	1.11
YP2-M3012-49			950	490	14Φ8@200 L=1470	14Φ8@200 L=940							4Φ12 L=3190	4Φ12 L=3550	38Φ8@200 L=1330				120.9	1.21
YP2-M3312-24	3300		1200	240	16Φ8@200 L=1345	16Φ8@200 L=690	16Φ8@200 L=600	12Φ8@200 L=600	5Φ8@250 L=3400	2Φ12 L=2580	2Φ14 L=2780	14Φ8@200 L=1060	2Φ12 L=3490	2Φ12 L=3850	20Φ8@200 L=1090	2Φ12 L=3480	2Φ12 L=3880	16Φ8@200 L=910	100.7	1.06
YP2-M3312-37			1070	370	16Φ8@200 L=1410	16Φ8@200 L=820							3Φ12 L=3490	2Φ12 L=3850	20Φ8@200 L=1350				107.1	1.18
YP2-M3312-49			950	490	16Φ8@200 L=1470	16Φ8@200 L=940							4Φ12 L=3490	4Φ12 L=3850	40Φ8@200 L=1330				128.4	1.29
YP2-M3612-24	3600		1200	240	17Φ8@200 L=1345	17Φ8@200 L=690	17Φ8@200 L=600	12Φ8@200 L=600	5Φ8@250 L=3700	2Φ12 L=2580	2Φ16 L=2780	14Φ8@200 L=1060	2Φ14 L=3930	2Φ12 L=4150	22Φ8@200 L=1090	2Φ12 L=3780	2Φ12 L=4180	18Φ8@200 L=910	112.9	1.13
YP2-M3612-37			1070	370	17Φ8@200 L=1410	17Φ8@200 L=820							3Φ14 L=3930	2Φ12 L=4150	22Φ8@200 L=1350				121.2	1.26
YP2-M3612-49			950	490	17Φ8@200 L=1470	17Φ8@200 L=940							4Φ14 L=3930	4Φ12 L=4150	44Φ8@200 L=1330				145.8	1.38
YP2-M3912-24	3900		1200	240	19Φ8@200 L=1345	19Φ8@200 L=690	19Φ8@200 L=600	12Φ8@200 L=600	5Φ8@250 L=4000	2Φ12 L=2580	2Φ18 L=2800	14Φ8@200 L=1060	2Φ18 L=4490	2Φ12 L=4450	23Φ8@200 L=1090	2Φ12 L=4080	2Φ12 L=4480	19Φ8@200 L=910	131.2	1.19
YP2-M3912-37			1070	370	19Φ8@200 L=1410	19Φ8@200 L=820							3Φ16 L=4360	2Φ12 L=4450	23Φ8@200 L=1350				137.7	1.34
YP2-M3912-49			950	490	19Φ8@200 L=1470	19Φ8@200 L=940							4Φ16 L=4360	4Φ12 L=4450	46Φ8@200 L=1330				165.6	1.48
YP2-M4212-24	4200		1200	240	20Φ8@200 L=1345	20Φ8@200 L=690	20Φ8@200 L=600	12Φ8@200 L=600	5Φ8@250 L=4300	2Φ12 L=2580	2Φ18 L=2800	14Φ8@200 L=1060	2Φ20 L=4920	2Φ12 L=4750	25Φ8@200 L=1090	2Φ14 L=4380	2Φ12 L=4780	21Φ8@200 L=910	145.1	1.26
YP2-M4212-37			1070	370	20Φ8@200 L=1410	20Φ8@200 L=820							3Φ18 L=4790	2Φ12 L=4750	25Φ8@200 L=1350				153.6	1.41
YP2-M4212-49			950	490	20Φ8@200 L=1470	20Φ8@200 L=940							4Φ18 L=4790	4Φ12 L=4750	50Φ8@200 L=1330				185.9	1.55

注:

1. 本图中各编号的雨篷附图见本图集第128页。
2. 钢筋用量仅统计表中所列钢筋。
3. 混凝土用量按H=500mm统计。

YP2-M 型雨篷结构图（二）								图集号	03G372
审核	何丽婷	何丽婷	校对	张伏	张伏	设计	韩凌	韩凌	页	129

雨篷编号	L (mm)	L_1 (mm)	L_3 (mm)	b (mm)	雨篷主体配筋 ①	②	③	④	⑤	⑥	⑦	⑧	⑨	⑩	⑪(⑪a)	⑫	⑬	⑭	钢筋用量 (kg)	混凝土用量 (m^3)
YP2-M2415-24	2400	1500	1560	240	11Φ8@200 L=1645	11Φ8@200 L=790	11Φ8@200 L=700	14Φ8@200 L=680	7Φ8@200 L=2500	2Φ12 L=3240	2Φ16 L=3440	18Φ8@200 L=1060	2Φ12 L=2590	2Φ12 L=2950	16Φ8@200 L=1090	2Φ12 L=2580	2Φ12 L=2980	12Φ8@200 L=910	103.2	1.03
YP2-M2415-37			1430	370	11Φ8@200 L=1710	11Φ8@200 L=920							3Φ12 L=2590	2Φ12 L=2950	16Φ8@200 L=1350				108.0	1.11
YP2-M2415-49			1310	490	11Φ8@200 L=1770	11Φ8@200 L=1040							4Φ12 L=2590	4Φ12 L=2950	32Φ8@200 L=1330				124.5	1.19
YP2-M2715-24	2700		1560	240	13Φ8@200 L=1645	13Φ8@200 L=790	13Φ8@200 L=700	14Φ8@200 L=680	7Φ8@200 L=2800	2Φ12 L=3240	2Φ16 L=3440	18Φ8@200 L=1060	2Φ12 L=2890	2Φ12 L=3250	17Φ8@200 L=1090	2Φ12 L=2880	2Φ12 L=3280	13Φ8@200 L=910	109.4	1.10
YP2-M2715-37			1430	370	13Φ8@200 L=1710	13Φ8@200 L=920							3Φ12 L=2890	2Φ12 L=3250	17Φ8@200 L=1350				114.7	1.19
YP2-M2715-49			1310	490	13Φ8@200 L=1770	13Φ8@200 L=1040							4Φ12 L=2890	4Φ12 L=3250	34Φ8@200 L=1330				132.7	1.28
YP2-M3015-24	3000		1560	240	14Φ8@200 L=1645	14Φ8@200 L=790	14Φ8@200 L=700	14Φ8@200 L=680	7Φ8@200 L=3100	2Φ12 L=3240	2Φ18 L=3460	18Φ8@200 L=1060	2Φ12 L=3190	2Φ12 L=3550	19Φ8@200 L=1090	2Φ12 L=3180	2Φ12 L=3580	15Φ8@200 L=910	121.1	1.17
YP2-M3015-37			1430	370	14Φ8@200 L=1710	14Φ8@200 L=920							3Φ12 L=3190	2Φ12 L=3550	19Φ8@200 L=1350				126.9	1.28
YP2-M3015-49			1310	490	14Φ8@200 L=1770	14Φ8@200 L=1040							4Φ12 L=3190	4Φ12 L=3550	38Φ8@200 L=1330				146.8	1.38
YP2-M3315-24	3300		1560	240	16Φ8@200 L=1645	16Φ8@200 L=790	16Φ8@200 L=700	14Φ8@200 L=680	6Φ8@250 L=3400	2Φ12 L=3240	2Φ18 L=3460	18Φ8@200 L=1060	2Φ14 L=3630	2Φ12 L=3850	20Φ8@200 L=1090	2Φ12 L=3480	2Φ12 L=3880	16Φ8@200 L=910	128.6	1.24
YP2-M3315-37			1430	370	16Φ8@200 L=1710	16Φ8@200 L=920							3Φ12 L=3490	2Φ12 L=3850	20Φ8@200 L=1350				132.3	1.36
YP2-M3315-49			1310	490	16Φ8@200 L=1770	16Φ8@200 L=1040							4Φ12 L=3490	4Φ12 L=3850	40Φ8@200 L=1330				153.7	1.47
YP2-M3615-24	3600		1560	240	17Φ8@200 L=1645	17Φ8@200 L=790	17Φ8@200 L=700	14Φ8@200 L=680	6Φ8@250 L=3700	2Φ12 L=3240	2Φ20 L=3480	18Φ8@200 L=1060	2Φ16 L=4060	2Φ12 L=4150	22Φ8@200 L=1090	2Φ12 L=3780	2Φ12 L=4180	18Φ8@200 L=910	144.3	1.31
YP2-M3615-37			1430	370	17Φ8@200 L=1710	17Φ8@200 L=920							3Φ14 L=3930	2Φ12 L=4150	22Φ8@200 L=1350				149.3	1.44
YP2-M3615-49			1310	490	17Φ8@200 L=1770	17Φ8@200 L=1040							4Φ14 L=3930	4Φ12 L=4150	44Φ8@200 L=1330				173.9	1.56
YP2-M3915-24	3900		1560	240	19Φ8@200 L=1645	19Φ8@200 L=790	19Φ8@200 L=700	14Φ8@200 L=680	6Φ8@250 L=4000	2Φ12 L=3240	2Φ20 L=3480	18Φ8@200 L=1060	2Φ18 L=4490	2Φ12 L=4450	23Φ8@200 L=1090	2Φ14 L=4080	2Φ12 L=4480	19Φ8@200 L=910	157.6	1.38
YP2-M3915-37			1430	370	19Φ8@200 L=1710	19Φ8@200 L=920							3Φ16 L=4360	2Φ12 L=4450	23Φ8@200 L=1350				164.1	1.53
YP2-M3915-49			1310	490	19Φ8@200 L=1770	19Φ8@200 L=1040							4Φ16 L=4360	4Φ12 L=4450	46Φ8@200 L=1330				192.1	1.66
YP2-M4215-24	4200		1560	240	20Φ8@200 L=1645	20Φ8@200 L=790	20Φ8@200 L=700	14Φ8@200 L=680	6Φ8@250 L=4300	2Φ12 L=3240	2Φ20 L=3480	18Φ8@200 L=1060	2Φ20 L=4920	2Φ12 L=4750	25Φ8@200 L=1090	2Φ14 L=4380	2Φ12 L=4780	21Φ8@200 L=910	168.9	1.45
YP2-M4215-37			1430	370	20Φ8@200 L=1710	20Φ8@200 L=920							3Φ18 L=4790	2Φ12 L=4750	25Φ8@200 L=1350				177.5	1.61
YP2-M4215-49			1310	490	20Φ8@200 L=1770	20Φ8@200 L=1040							4Φ18 L=4790	4Φ12 L=4750	50Φ8@200 L=1330				209.7	1.75

注:

1. 本图中各编号的雨篷附图见本图集第128页。
2. 钢筋用量仅统计表中所列钢筋.
3. 混凝土用量按H=500mm统计。

YP2-M 型 雨 篷 结 构 图 （三）								图集号	03G372
审核	何丽婷	何丽婷	校对	张伏	张伏	设计	韩凌	韩凌	页	130

雨篷编号	L (mm)	L_1 (mm)	L_3 (mm)	b (mm)	雨篷主体配筋 ①	②	③	④	⑤	⑥	⑦	⑧	⑨	⑩	⑪(⑪a)	⑫	⑬	⑭	钢筋用量 (kg)	混凝土用量 (m^3)
YP2-M2418-24	2400	1800	1920	240	11Φ8@200 L=1945	11Φ8@200 L=890	11Φ8@200 L=800	18Φ8@200 L=750	9Φ8@200 L=2500	2Φ12 L=3900	2Φ18 L=4120	21Φ8@200 L=1060	2Φ12 L=2590	2Φ12 L=2950	16Φ8@200 L=1090	2Φ12 L=2580	2Φ12 L=2980	12Φ8@200 L=910	124.9	1.18
YP2-M2418-37			1790	370	11Φ8@200 L=2010	11Φ8@200 L=1020							3Φ12 L=2590	2Φ12 L=2950	16Φ8@200 L=1350				129.7	1.26
YP2-M2418-49			1670	490	11Φ8@200 L=2070	11Φ8@200 L=1140							4Φ12 L=2590	4Φ12 L=2950	32Φ8@200 L=1330				146.2	1.34
YP2-M2718-24	2700		1920	240	13Φ8@200 L=1945	13Φ8@200 L=890	13Φ8@200 L=800	18Φ8@200 L=750	9Φ8@200 L=2800	2Φ12 L=3900	2Φ20 L=4140	21Φ8@200 L=1060	2Φ12 L=2890	2Φ12 L=3250	17Φ8@200 L=1090	2Φ12 L=2880	2Φ12 L=3280	15Φ8@200 L=910	139.6	1.26
YP2-M2718-37			1790	370	13Φ8@200 L=2010	13Φ8@200 L=1020							3Φ12 L=2890	2Φ12 L=3250	17Φ8@200 L=1350				144.9	1.36
YP2-M2718-49			1670	490	13Φ8@200 L=2070	13Φ8@200 L=1140							4Φ12 L=2890	4Φ12 L=3250	34Φ8@200 L=1330				162.9	1.44
YP2-M3018-24	3000		1920	240	14Φ8@200 L=1945	14Φ8@200 L=890	14Φ8@200 L=800	18Φ8@200 L=750	9Φ8@200 L=3100	2Φ12 L=3900	2Φ20 L=4140	21Φ8@200 L=1060	2Φ12 L=3190	2Φ12 L=3550	19Φ8@200 L=1090	2Φ12 L=3180	2Φ12 L=3580	15Φ8@200 L=910	145.8	1.34
YP2-M3018-37			1790	370	14Φ8@200 L=2010	14Φ8@200 L=1020							3Φ12 L=3190	2Φ12 L=3550	19Φ8@200 L=1350				151.7	1.44
YP2-M3018-49			1670	490	14Φ8@200 L=2070	14Φ8@200 L=1140							4Φ12 L=3190	4Φ12 L=3550	19Φ8@200 L=1330				171.6	1.55
YP2-M3318-24	3300		1920	240	16Φ8@200 L=1945	16Φ8@200 L=890	16Φ8@200 L=800	18Φ8@200 L=750	9Φ8@200 L=3400	2Φ12 L=3900	2Φ22 L=4160	21Φ8@200 L=1060	2Φ14 L=3630	2Φ12 L=3850	20Φ8@200 L=1090	2Φ12 L=3480	2Φ12 L=3880	16Φ8@200 L=910	164.0	1.42
YP2-M3318-37			1790	370	16Φ8@200 L=2010	16Φ8@200 L=1020							3Φ12 L=3490	2Φ12 L=3850	20Φ8@200 L=1350				167.8	1.54
YP2-M3318-49			1670	490	16Φ8@200 L=2070	16Φ8@200 L=1140							4Φ12 L=3490	4Φ12 L=3850	40Φ8@200 L=1330				189.2	1.65
YP2-M3618-24	3600		1920	240	17Φ8@200 L=1945	17Φ8@200 L=890	17Φ8@200 L=800	18Φ8@200 L=750	9Φ8@200 L=3700	2Φ12 L=3900	2Φ22 L=4160	21Φ8@200 L=1060	2Φ16 L=4060	2Φ12 L=4150	22Φ8@200 L=1090	2Φ12 L=3780	2Φ12 L=4180	18Φ8@200 L=910	173.7	1.49
YP2-M3618-37			1790	370	17Φ8@200 L=2010	17Φ8@200 L=1020							3Φ14 L=3930	2Φ12 L=4150	22Φ8@200 L=1350				178.7	1.63
YP2-M3618-49			1670	490	17Φ8@200 L=2070	17Φ8@200 L=1140							4Φ14 L=3930	4Φ12 L=4150	44Φ8@200 L=1330				203.4	1.75
YP2-M3918-24	3900		1920	240	19Φ8@200 L=1945	19Φ8@200 L=890	19Φ8@200 L=800	18Φ8@200 L=750	7Φ8@250 L=4000	2Φ12 L=3900	2Φ25 L=4200	21Φ8@200 L=1060	2Φ18 L=4490	2Φ12 L=4450	23Φ8@200 L=1090	2Φ14 L=4080	2Φ12 L=4480	19Φ8@200 L=910	199.6	1.57
YP2-M3918-37			1790	370	19Φ8@200 L=2010	19Φ8@200 L=1020							3Φ16 L=4360	2Φ12 L=4450	23Φ8@200 L=1350				206.1	1.72
YP2-M3918-49			1670	490	19Φ8@200 L=2070	19Φ8@200 L=1140							4Φ16 L=4360	4Φ12 L=4450	46Φ8@200 L=1330				234.1	1.85
YP2-M4218-24	4200		1920	240	20Φ8@200 L=1945	20Φ8@200 L=890	20Φ8@200 L=800	18Φ8@200 L=750	7Φ8@250 L=4300	2Φ12 L=3900	2Φ25 L=4200	21Φ8@200 L=1060	2Φ22 L=5060	2Φ12 L=4750	25Φ8@200 L=1090	2Φ16 L=4380	2Φ12 L=4780	21Φ8@200 L=910	221.3	1.65
YP2-M4218-37			1790	370	20Φ8@200 L=2010	20Φ8@200 L=1020							3Φ20 L=4920	2Φ12 L=4750	25Φ8@200 L=1350				231.6	1.81
YP2-M4218-49			1670	490	20Φ8@200 L=2070	20Φ8@200 L=1140							4Φ18 L=4790	4Φ12 L=4750	50Φ8@200 L=1330				256.2	1.95

注:

1. 本图中各编号的雨篷附图见本图集第128页。
2. 钢筋用量仅统计表中所列钢筋。
3. 混凝土用量按H=500mm统计。

YP2-M 型雨篷结构图（四）								图集号	03G372
审核	何丽婷	何丽婷	校对	张伏	张伏	设计	韩凌	韩凌	页	131

雨篷编号	L (mm)	L_1 (mm)	L_3 (mm)	b (mm)	雨篷主体配筋 ①	②	③	④	⑤	⑥	⑦	⑧	⑨	⑩	⑪(⑪a)	⑫	⑬	⑭	钢筋用量 (kg)	混凝土用量 (m^3)
YP3-M2412-19	2400	1200	1250	190	11Φ8@200 L=1320	11Φ8@200 L=640	11Φ8@200 L=600	12Φ8@200 L=600	6Φ8@200 L=2500	2Φ12 L=2580	2Φ12 L=2780	14Φ8@200 L=1060	2Φ12 L=2590	2Φ12 L=2950	16Φ8@200 L=990	2Φ12 L=2580	2Φ12 L=2980	12Φ8@200 L=910	80.7	0.84
YP3-M2412-24			1200	240	11Φ8@200 L=1345	11Φ8@200 L=690							2Φ12 L=2590	2Φ12 L=2950	16Φ8@200 L=1090				81.6	0.87
YP3-M2412-34			1100	340	11Φ8@200 L=1395	11Φ8@200 L=790							3Φ12 L=2590	2Φ12 L=2950	16Φ8@200 L=1290				85.8	0.94
YP3-M2712-19	2700		1250	190	13Φ8@200 L=1320	13Φ8@200 L=640	13Φ8@200 L=600	12Φ8@200 L=600	5Φ8@250 L=2800	2Φ12 L=2580	2Φ14 L=2780	14Φ8@200 L=1060	2Φ12 L=2890	2Φ12 L=3250	17Φ8@200 L=990	2Φ12 L=2880	2Φ12 L=3280	13Φ8@200 L=910	88.7	0.90
YP3-M2712-24			1200	240	13Φ8@200 L=1345	13Φ8@200 L=690							2Φ12 L=2890	2Φ12 L=3250	17Φ8@200 L=1090				89.8	0.94
YP3-M2712-34			1100	340	13Φ8@200 L=1395	13Φ8@200 L=790							3Φ12 L=2890	2Φ12 L=3250	17Φ8@200 L=1290				94.5	1.01
YP3-M3012-19	3000		1250	190	14Φ8@200 L=1320	14Φ8@200 L=640	14Φ8@200 L=600	12Φ8@200 L=600	5Φ8@250 L=3100	2Φ12 L=2580	2Φ14 L=2780	14Φ8@200 L=1060	2Φ12 L=3190	2Φ12 L=3550	19Φ8@200 L=990	2Φ12 L=3180	2Φ12 L=3580	15Φ8@200 L=910	94.0	0.96
YP3-M3012-24			1200	240	14Φ8@200 L=1345	14Φ8@200 L=690							2Φ12 L=3190	2Φ12 L=3550	19Φ8@200 L=1090				95.1	1.00
YP3-M3012-34			1100	340	14Φ8@200 L=1395	14Φ8@200 L=790							3Φ12 L=3190	2Φ12 L=3550	19Φ8@200 L=1290				100.3	1.08
YP3-M3312-19	3300		1250	190	16Φ8@200 L=1320	16Φ8@200 L=640	16Φ8@200 L=600	12Φ8@200 L=600	5Φ8@250 L=3400	2Φ12 L=2580	2Φ14 L=2780	14Φ8@200 L=1060	2Φ12 L=3490	2Φ12 L=3850	20Φ8@200 L=990	2Φ12 L=3480	2Φ12 L=3880	16Φ8@200 L=910	99.4	1.02
YP3-M3312-24			1200	240	16Φ8@200 L=1345	16Φ8@200 L=690							2Φ12 L=3490	2Φ12 L=3850	20Φ8@200 L=1090				100.7	1.07
YP3-M3312-34			1100	340	16Φ8@200 L=1395	16Φ8@200 L=790							3Φ12 L=3490	2Φ12 L=3850	20Φ8@200 L=1290				106.3	1.16
YP3-M3612-19	3600		1250	190	17Φ8@200 L=1320	17Φ8@200 L=640	17Φ8@200 L=600	12Φ8@200 L=600	5Φ8@250 L=3700	2Φ12 L=2580	2Φ16 L=2780	14Φ8@200 L=1060	2Φ14 L=3930	2Φ12 L=4150	22Φ8@200 L=990	2Φ12 L=3780	2Φ12 L=4180	18Φ8@200 L=910	111.5	1.08
YP3-M3612-24			1200	240	17Φ8@200 L=1345	17Φ8@200 L=690							2Φ14 L=3930	2Φ12 L=4150	22Φ8@200 L=1090				112.9	1.13
YP3-M3612-34			1100	340	17Φ8@200 L=1395	17Φ8@200 L=790							3Φ14 L=3930	2Φ12 L=4150	22Φ8@200 L=1290				120.4	1.23
YP3-M3912-19	3900		1250	190	19Φ8@200 L=1320	19Φ8@200 L=640	19Φ8@200 L=600	19Φ8@200 L=600	5Φ8@250 L=4000	2Φ12 L=2580	2Φ18 L=2800	14Φ8@200 L=1060	2Φ16 L=4360	2Φ12 L=4450	23Φ8@200 L=990	2Φ12 L=4080	2Φ12 L=4480	19Φ8@200 L=910	125.6	1.14
YP3-M3912-24			1200	240	19Φ8@200 L=1345	19Φ8@200 L=690							2Φ18 L=4490	2Φ12 L=4450	23Φ8@200 L=1090				131.2	1.19
YP3-M3912-34			1100	340	19Φ8@200 L=1395	19Φ8@200 L=790							3Φ16 L=4360	2Φ12 L=4450	23Φ8@200 L=1290				136.8	1.30
YP3-M4212-19	4200		1250	190	20Φ8@200 L=1320	20Φ8@200 L=640	20Φ8@200 L=600	12Φ8@200 L=600	5Φ8@250 L=4300	2Φ12 L=2580	2Φ18 L=2800	14Φ8@200 L=1060	2Φ18 L=4790	2Φ12 L=4750	25Φ8@200 L=990	2Φ14 L=4380	2Φ12 L=4780	21Φ8@200 L=910	138.4	1.20
YP3-M4212-24			1200	240	20Φ8@200 L=1345	20Φ8@200 L=690							2Φ20 L=4920	2Φ12 L=4750	25Φ8@200 L=1090				145.1	1.26
YP3-M4212-34			1100	340	20Φ8@200 L=1395	20Φ8@200 L=790							3Φ18 L=4790	2Φ12 L=4750	25Φ8@200 L=1290				152.7	1.38

注:

1. 本图中各编号的雨篷附图见本图集第128页。
2. 钢筋用量仅统计表中所列钢筋。
3. 混凝土用量按H=500mm统计。

YP3-M 型 雨 篷 结 构 图 （一）								图集号	03G372
审核	何丽婷	何丽婷	校对	张伏	张伏	设计	韩凌	韩凌	页	132

雨篷编号	L (mm)	L_1 (mm)	L_3 (mm)	b (mm)	雨篷主体配筋 ①	②	③	④	⑤	⑥	⑦	⑧	⑨	⑩	⑪(⑪a)	⑫	⑬	⑭	钢筋用量 (kg)	混凝土用量 (m^3)
YP3-M2415-19	2400	1500	1610	190	11Φ8@200 L=1620	11Φ8@200 L=740	11Φ8@200 L=700	14Φ8@200 L=680	7Φ8@200 L=2500	2Φ12 L=3240	2Φ16 L=3440	18Φ8@200 L=1060	2Φ12 L=2590	2Φ12 L=2950	16Φ8@200 L=990	2Φ12 L=2580	2Φ12 L=2980	12Φ8@200 L=910	102.2	1.00
YP3-M2415-24			1560	240	11Φ8@200 L=1645	11Φ8@200 L=790							2Φ12 L=2590	2Φ12 L=2950	16Φ8@200 L=1090				103.2	1.03
YP3-M2415-34			1460	340	11Φ8@200 L=1695	11Φ8@200 L=890							3Φ12 L=2590	2Φ12 L=2950	16Φ8@200 L=1290				107.4	1.09
YP3-M2715-19	2700		1610	190	13Φ8@200 L=1620	13Φ8@200 L=740	13Φ8@200 L=700	14Φ8@200 L=680	7Φ8@200 L=2800	2Φ12 L=3240	2Φ16 L=3440	18Φ8@200 L=1060	2Φ12 L=2890	2Φ12 L=3250	17Φ8@200 L=990	2Φ12 L=2880	2Φ12 L=3280	13Φ8@200 L=910	108.3	1.06
YP3-M2715-24			1560	240	13Φ8@200 L=1645	13Φ8@200 L=790							2Φ12 L=2890	2Φ12 L=3250	17Φ8@200 L=1090				109.4	1.10
YP3-M2715-34			1460	340	13Φ8@200 L=1695	13Φ8@200 L=890							3Φ12 L=2890	2Φ12 L=3250	17Φ8@200 L=1290				114.1	1.17
YP3-M3015-19	3000		1610	190	14Φ8@200 L=1620	14Φ8@200 L=740	14Φ8@200 L=700	14Φ8@200 L=680	7Φ8@200 L=3100	2Φ12 L=3240	2Φ18 L=3460	18Φ8@200 L=1060	2Φ12 L=3190	2Φ12 L=3550	19Φ8@200 L=990	2Φ12 L=3180	2Φ12 L=3580	15Φ8@200 L=910	120.0	1.13
YP3-M3015-24			1560	240	14Φ8@200 L=1645	14Φ8@200 L=790							2Φ12 L=3190	2Φ12 L=3550	19Φ8@200 L=1090				121.1	1.17
YP3-M3015-34			1460	340	14Φ8@200 L=1695	14Φ8@200 L=890							3Φ12 L=3190	2Φ12 L=3550	19Φ8@200 L=1290				126.3	1.25
YP3-M3315-19	3300		1610	190	16Φ8@200 L=1620	16Φ8@200 L=740	16Φ8@200 L=700	14Φ8@200 L=680	6Φ8@250 L=3400	2Φ12 L=3240	2Φ18 L=3460	18Φ8@200 L=1060	2Φ12 L=3490	2Φ12 L=3850	20Φ8@200 L=990	2Φ12 L=3480	2Φ12 L=3880	16Φ8@200 L=910	124.7	1.19
YP3-M3315-24			1560	240	16Φ8@200 L=1645	16Φ8@200 L=790							2Φ14 L=3630	2Φ12 L=3850	20Φ8@200 L=1090				128.6	1.24
YP3-M3315-34			1460	340	16Φ8@200 L=1695	16Φ8@200 L=890							3Φ12 L=3490	2Φ12 L=3850	20Φ8@200 L=1290				131.6	1.33
YP3-M3615-19	3600		1610	190	17Φ8@200 L=1620	17Φ8@200 L=740	17Φ8@200 L=700	14Φ8@200 L=680	6Φ8@250 L=3700	2Φ12 L=3240	2Φ20 L=3480	18Φ8@200 L=1060	2Φ14 L=3930	2Φ12 L=4150	22Φ8@200 L=990	2Φ12 L=3780	2Φ12 L=4180	18Φ8@200 L=910	139.7	1.26
YP3-M3615-24			1560	240	17Φ8@200 L=1645	17Φ8@200 L=790							2Φ16 L=4060	2Φ12 L=4150	22Φ8@200 L=1090				144.3	1.31
YP3-M3615-34			1460	340	17Φ8@200 L=1695	17Φ8@200 L=890							3Φ14 L=3930	2Φ12 L=4150	22Φ8@200 L=1290				148.5	1.41
YP3-M3915-19	3900		1610	190	19Φ8@200 L=1620	19Φ8@200 L=740	19Φ8@200 L=700	14Φ8@200 L=680	6Φ8@250 L=4000	2Φ12 L=3240	2Φ20 L=3480	18Φ8@200 L=1060	2Φ16 L=4360	2Φ12 L=4450	23Φ8@200 L=990	2Φ14 L=4080	2Φ12 L=4480	19Φ8@200 L=910	152.0	1.33
YP3-M3915-24			1560	240	19Φ8@200 L=1645	19Φ8@200 L=790							2Φ18 L=4490	2Φ12 L=4450	23Φ8@200 L=1090				157.6	1.38
YP3-M3915-34			1460	340	19Φ8@200 L=1695	19Φ8@200 L=890							3Φ16 L=4360	2Φ12 L=4450	23Φ8@200 L=1290				163.2	1.49
YP3-M4215-19	4200		1610	190	20Φ8@200 L=1620	20Φ8@200 L=740	20Φ8@200 L=700	14Φ8@200 L=680	6Φ8@250 L=4300	2Φ12 L=3240	2Φ20 L=3480	18Φ8@200 L=1060	2Φ18 L=4790	2Φ12 L=4750	25Φ8@200 L=990	2Φ14 L=4380	2Φ12 L=4780	21Φ8@200 L=910	162.2	1.39
YP3-M4215-24			1560	240	20Φ8@200 L=1645	20Φ8@200 L=790							2Φ20 L=4920	2Φ12 L=4750	25Φ8@200 L=1090				168.9	1.45
YP3-M4215-34			1460	340	20Φ8@200 L=1695	20Φ8@200 L=890							3Φ18 L=4790	2Φ12 L=4750	25Φ8@200 L=1290				176.5	1.57

注:

1. 本图中各编号的雨篷附图见本图集第128页。
2. 钢筋用量仅统计表中所列钢筋。
3. 混凝土用量按H=500mm统计。

YP3-M 型雨篷结构图（二）								图集号	03G372
审核	何丽婷	何丽婷	校对	张伏	张伏	设计	韩凌	韩凌	页	133

YP2-N 型 雨 篷 选 用 表

横墙中距 L (m)	挑出长度 L_1 (m)	墙厚 (mm)	雨篷编号	Mov (kN·m)	横墙中距 L (m)	挑出长度 L_1 (m)	墙厚 (mm)	雨篷编号	Mov (kN·m)	横墙中距 L (m)	挑出长度 L_1 (m)	墙厚 (mm)	雨篷编号	Mov (kN·m)
2.4	1.2	240	YP2-N2412-24	23.24	2.4	1.5	240	YP2-N2415-24	32.69	2.4	1.8	240	YP2-N2418-24	43.72
		370	YP2-N2412-37				370	YP2-N2415-37				370	YP2-N2418-37	
		490	YP2-N2412-49				490	YP2-N2415-49				490	YP2-N2418-49	
2.7		240	YP2-N2712-24	25.09	2.7		240	YP2-N2715-24	35.20	2.7		240	YP2-N2718-24	46.98
		370	YP2-N2712-37				370	YP2-N2715-37				370	YP2-N2718-37	
		490	YP2-N2712-49				490	YP2-N2715-49				490	YP2-N2718-49	
3.0		240	YP2-N3012-24	26.93	3.0		240	YP2-N3015-24	37.70	3.0		240	YP2-N3018-24	50.24
		370	YP2-N3012-37				370	YP2-N3015-37				370	YP2-N3018-37	
		490	YP2-N3012-49				490	YP2-N3015-49				490	YP2-N3018-49	
3.3		240	YP2-N3312-24	28.78	3.3		240	YP2-N3315-24	40.21	3.3		240	YP2-N3318-24	53.51
		370	YP2-N3312-37				370	YP2-N3315-37				370	YP2-N3318-37	
		490	YP2-N3312-49				490	YP2-N3315-49				490	YP2-N3318-49	
3.6		240	YP2-N3612-24	30.62	3.6		240	YP2-N3615-24	42.71	3.6		240	YP2-N3618-24	56.77
		370	YP2-N3612-37				370	YP2-N3615-37				370	YP2-N3618-37	
		490	YP2-N3612-49				490	YP2-N3615-49				490	YP2-N3618-49	
3.9		240	YP2-N3912-24	32.46	3.9		240	YP2-N3915-24	45.22	3.9		240	YP2-N3918-24	60.03
		370	YP2-N3912-37				370	YP2-N3915-37				370	YP2-N3918-37	
		490	YP2-N3912-49				490	YP2-N3915-49				490	YP2-N3918-49	
4.2		240	YP2-N4212-24	34.31	4.2		240	YP2-N4215-24	47.72	4.2		240	YP2-N4218-24	63.30
		370	YP2-N4212-37				370	YP2-N4215-37				370	YP2-N4218-37	
		490	YP2-N4212-49				490	YP2-N4215-49				490	YP2-N4218-49	

注：Mov——为雨篷一侧悬挑梁倾覆力矩值。

YP3-N 型雨篷选用表

横墙中距 L (m)	挑出长度 L_1 (m)	墙厚 (mm)	雨篷编号	Mov (kN·m)	横墙中距 L (m)	挑出长度 L_1 (m)	墙厚 (mm)	雨篷编号	Mov (kN·m)
2.4	1.2	190	YP3-N2412-19	23.24	2.4	1.5	190	YP3-N2415-19	32.69
		240	YP3-N2412-24				240	YP3-N2415-24	
		340	YP3-N2412-34				340	YP3-N2415-34	
2.7		190	YP3-N2712-19	25.09	2.7		190	YP3-N2715-19	35.20
		240	YP3-N2712-24				240	YP3-N2715-24	
		340	YP3-N2712-34				340	YP3-N2715-34	
3.0		190	YP3-N3012-19	26.93	3.0		190	YP3-N3015-19	37.70
		240	YP3-N3012-24				240	YP3-N3015-24	
		340	YP3-N3012-34				340	YP3-N3015-34	
3.3		190	YP3-N3312-19	28.78	3.3		190	YP3-N3315-19	40.21
		240	YP3-N3312-24				240	YP3-N3315-24	
		340	YP3-N3312-34				340	YP3-N3315-34	
3.6		190	YP3-N3612-19	30.62	3.6		190	YP3-N3615-19	42.71
		240	YP3-N3612-24				240	YP3-N3615-24	
		340	YP3-N3612-34				340	YP3-N3615-34	
3.9		190	YP3-N3912-19	32.46	3.9		190	YP3-N3915-19	45.22
		240	YP3-N3912-24				240	YP3-N3915-24	
		340	YP3-N3912-34				340	YP3-N3915-34	
4.2		190	YP3-N4212-19	34.31	4.2		190	YP3-N4215-19	47.72
		240	YP3-N4212-24				240	YP3-N4215-24	
		340	YP3-N4212-34				340	YP3-N4215-34	

注：Mov——为雨篷一侧悬挑梁倾覆力矩值。

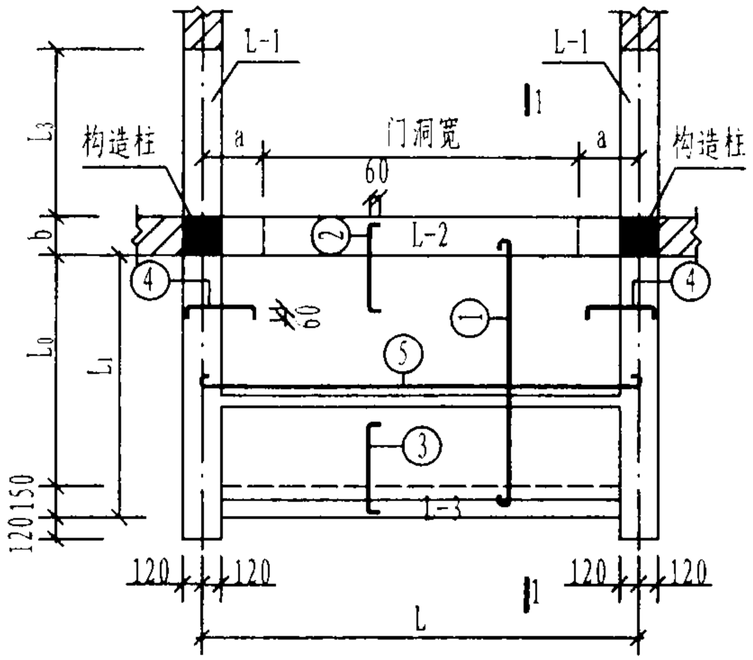

N型雨篷平面

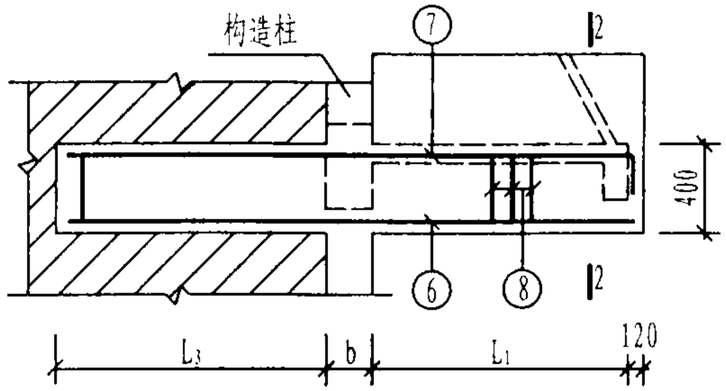

L-1

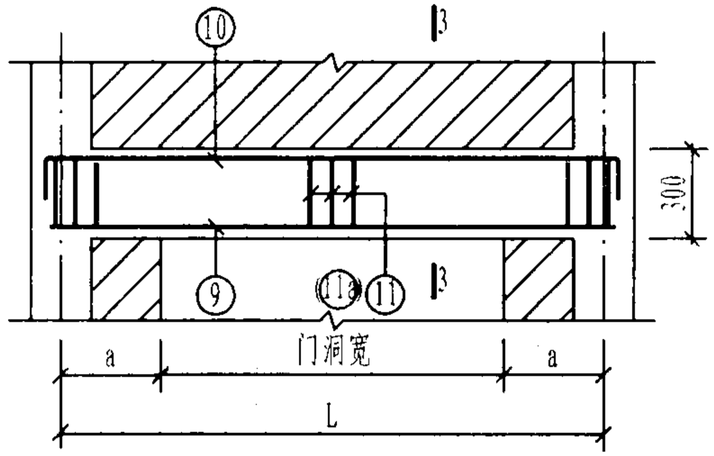

L-2

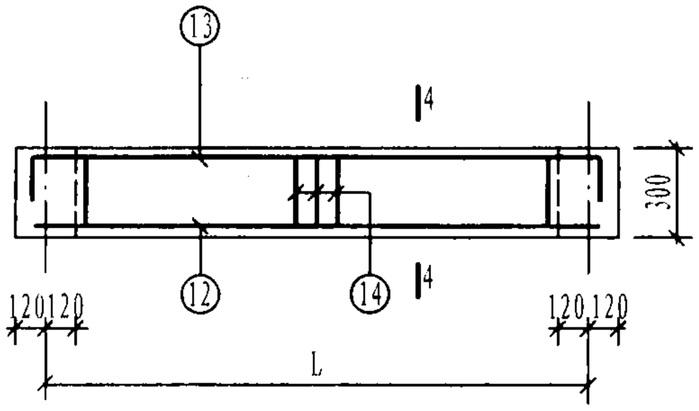

L-3

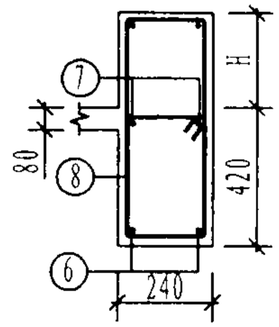

2-2

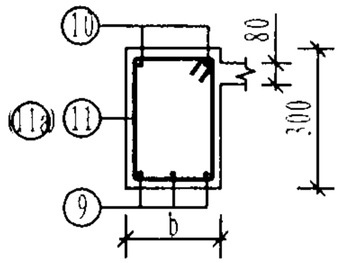

3-3

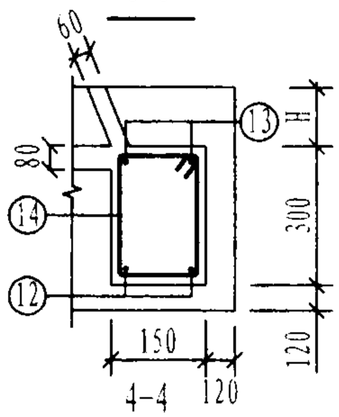

4-4

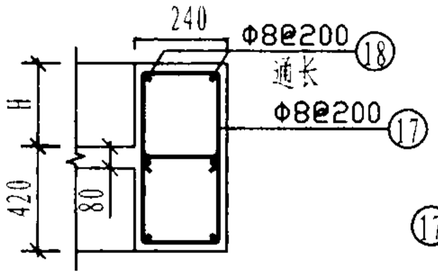

5-5

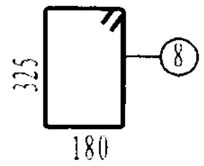

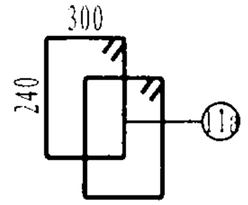

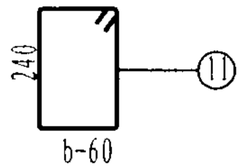

b-60

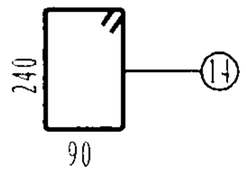

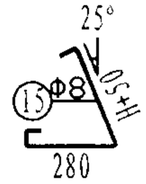

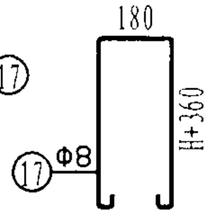

砖墙

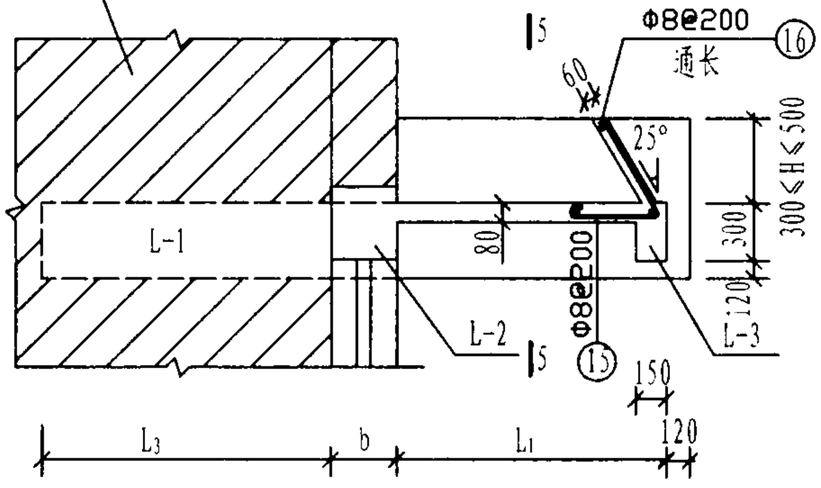

1-1

注：

1. b=190、240、340、370时，梁箍筋采用⑪筋。b=490时，梁箍筋采用⑪a筋。
2. H的选用范围由300～500，由设计选用者自行选定。
3. 对于同一横墙中距L，其门洞边至L-1梁中心线的尺寸a应取300mm或450mm或600mm，由设计选用者自行确定。
4. 当墙宽b=190mm时，门洞两侧悬挑梁做成240mm宽。

YP2、3-N 型雨篷结构图（一）								图集号	03G372
审核	何丽婷	何丽婷	校对	张伏	张伏	设计	韩凌	韩凌	页	136

雨篷编号	L (mm)	L_1 (mm)	L_3 (mm)	b (mm)	雨篷主体配筋														钢筋用量 (kg)	混凝土用量 (m^3)
					①	②	③	④	⑤	⑥	⑦	⑧	⑨	⑩	⑪(⑪a)	⑫	⑬	⑭		
YP2-N2412-24	2400	1200	1344	240	11Φ8@200 L=1345	11Φ8@200 L=690	11Φ8@200 L=600	12Φ8@200 L=600	6Φ8@200 L=2500	2Φ14 L=2845	2Φ14 L=3045	16Φ8@200 L=1240	2Φ12 L=2590	2Φ12 L=2950	16Φ8@200 L=1090	2Φ12 L=2580	2Φ12 L=2980	12Φ8@200 L=910	95.5	1.77
YP2-N2412-37			1214	370	11Φ8@200 L=1410	11Φ8@200 L=820							3Φ12 L=2590	2Φ12 L=2950	16Φ8@200 L=1350				100.3	1.86
YP2-N2412-49			1094	490	11Φ8@200 L=1470	11Φ8@200 L=940							4Φ12 L=2590	4Φ12 L=2950	32Φ8@200 L=1330				116.8	1.93
YP2-N2712-24	2700		1344	240	13Φ8@200 L=1345	13Φ8@200 L=690	13Φ8@200 L=600	12Φ8@200 L=600	5Φ8@250 L=2800	2Φ14 L=2845	2Φ14 L=3045	16Φ8@200 L=1240	2Φ12 L=2890	2Φ12 L=3250	17Φ8@200 L=1090	2Φ12 L=2880	2Φ12 L=3280	13Φ8@200 L=910	100.1	1.94
YP2-N2712-37			1214	370	13Φ8@200 L=1410	13Φ8@200 L=820							3Φ12 L=2890	2Φ12 L=3250	17Φ8@200 L=1350				105.4	2.03
YP2-N2712-49			1094	490	13Φ8@200 L=1470	13Φ8@200 L=940							4Φ12 L=2890	4Φ12 L=3250	34Φ8@200 L=1330				123.4	2.12
YP2-N3012-24	3000		1344	240	14Φ8@200 L=1345	14Φ8@200 L=690	14Φ8@200 L=600	12Φ8@200 L=600	5Φ8@250 L=3100	2Φ14 L=2845	2Φ16 L=3045	16Φ8@200 L=1240	2Φ12 L=3190	2Φ12 L=3550	19Φ8@200 L=1090	2Φ12 L=3180	2Φ12 L=3580	15Φ8@200 L=910	109.4	2.10
YP2-N3012-37			1214	370	14Φ8@200 L=1410	14Φ8@200 L=820							3Φ12 L=3190	2Φ12 L=3550	19Φ8@200 L=1350				115.2	2.21
YP2-N3012-49			1094	490	14Φ8@200 L=1470	14Φ8@200 L=940							4Φ12 L=3190	4Φ12 L=3550	38Φ8@200 L=1330				134.8	2.31
YP2-N3312-24	3300		1344	240	16Φ8@200 L=1345	16Φ8@200 L=690	16Φ8@200 L=600	12Φ8@200 L=600	5Φ8@250 L=3400	2Φ14 L=2845	2Φ16 L=3045	16Φ8@200 L=1240	2Φ14 L=3630	2Φ12 L=3850	20Φ8@200 L=1090	2Φ12 L=3480	2Φ12 L=3880	16Φ8@200 L=910	118.0	2.26
YP2-N3312-37			1214	370	16Φ8@200 L=1410	16Φ8@200 L=820							3Φ12 L=3490	2Φ12 L=3850	20Φ8@200 L=1350				121.8	2.38
YP2-N3312-49			1094	490	16Φ8@200 L=1470	16Φ8@200 L=940							4Φ12 L=3490	4Φ12 L=3850	40Φ8@200 L=1330				143.2	2.49
YP2-N3612-24	3600		1344	240	17Φ8@200 L=1345	17Φ8@200 L=690	17Φ8@200 L=600	12Φ8@200 L=600	5Φ8@250 L=3700	2Φ14 L=2845	2Φ16 L=3045	16Φ8@200 L=1240	2Φ16 L=4060	2Φ12 L=4150	22Φ8@200 L=1090	2Φ12 L=3780	2Φ12 L=4180	18Φ8@200 L=910	126.9	2.43
YP2-N3612-37			1214	370	17Φ8@200 L=1410	17Φ8@200 L=820							3Φ14 L=3930	2Φ12 L=4150	22Φ8@200 L=1350				131.9	2.56
YP2-N3612-49			1094	490	17Φ8@200 L=1470	17Φ8@200 L=940							4Φ14 L=3930	4Φ12 L=4150	44Φ8@200 L=1330				156.5	2.68
YP2-N3912-24	3900		1344	240	19Φ8@200 L=1345	19Φ8@200 L=690	19Φ8@200 L=600	12Φ8@200 L=600	5Φ8@250 L=4000	2Φ14 L=2845	2Φ18 L=3060	16Φ8@200 L=1240	2Φ18 L=4490	2Φ12 L=4450	23Φ8@200 L=1090	2Φ14 L=4080	2Φ12 L=4480	19Φ8@200 L=910	144.3	2.59
YP2-N3912-37			1214	370	19Φ8@200 L=1410	19Φ8@200 L=820							3Φ16 L=4360	2Φ12 L=4450	23Φ8@200 L=1350				150.8	2.74
YP2-N3912-49			1094	490	19Φ8@200 L=1470	19Φ8@200 L=940							4Φ16 L=4360	4Φ12 L=4450	46Φ8@200 L=1330				178.4	2.87
YP2-N4212-24	4200		1344	240	20Φ8@200 L=1345	20Φ8@200 L=690	20Φ8@200 L=600	12Φ8@200 L=600	5Φ8@250 L=4300	2Φ14 L=2845	2Φ18 L=3060	16Φ8@200 L=1240	2Φ20 L=4920	2Φ12 L=4750	25Φ8@200 L=1090	2Φ16 L=4380	2Φ12 L=4780	21Φ8@200 L=910	158.9	2.76
YP2-N4212-37			1214	370	20Φ8@200 L=1410	20Φ8@200 L=820							3Φ18 L=4790	2Φ12 L=4750	25Φ8@200 L=1350				167.4	2.91
YP2-N4212-49			1094	490	20Φ8@200 L=1470	20Φ8@200 L=940							4Φ18 L=4790	4Φ12 L=4750	50Φ8@200 L=1330				199.2	3.06

注:

1. 本图中各编号的雨篷附图见本图集第136页。
2. 钢筋用量仅统计表中所列钢筋。
3. 混凝土用量按H=500mm统计。

YP2-N 型雨篷结构图（二）								图集号	03G372
审核	何丽婷	何丽婷	校对	张伏	张伏	设计	韩凌	韩凌	页	137

雨篷编号	L (mm)	L_1 (mm)	L_3 (mm)	b (mm)	雨篷主体配筋 ①	②	③	④	⑤	⑥	⑦	⑧	⑨	⑩	⑪(⑪a)	⑫	⑬	⑭	钢筋用量 (kg)	混凝土用量 (m^3)
YP2-N2415-24	2400	1500	1704	240	11Φ8@200 L=1645	11Φ8@200 L=790	11Φ8@200 L=700	14Φ8@200 L=680	7Φ8@200 L=2500	2Φ14 L=3505	2Φ18 L=3720	19Φ8@200 L=1240	2Φ12 L=2590	2Φ12 L=2950	16Φ8@200 L=1090	2Φ12 L=2580	2Φ12 L=2980	12Φ8@200 L=910	120.1	1.96
YP2-N2415-37			1574	370	11Φ8@200 L=1710	11Φ8@200 L=920							3Φ12 L=2590	2Φ12 L=2950	16Φ8@200 L=1350				124.9	2.04
YP2-N2415-49			1454	490	11Φ8@200 L=1770	11Φ8@200 L=1040							4Φ12 L=2590	4Φ12 L=2950	32Φ8@200 L=1330				141.2	2.12
YP2-N2715-24	2700		1704	240	13Φ8@200 L=1645	13Φ8@200 L=790	13Φ8@200 L=700	14Φ8@200 L=680	7Φ8@200 L=2800	2Φ14 L=3505	2Φ18 L=3720	19Φ8@200 L=1240	2Φ12 L=2890	2Φ12 L=3250	17Φ8@200 L=1090	2Φ12 L=2880	2Φ12 L=3280	13Φ8@200 L=910	126.9	2.13
YP2-N2715-37			1574	370	13Φ8@200 L=1710	13Φ8@200 L=920							3Φ12 L=2890	2Φ12 L=3250	17Φ8@200 L=1350				132.2	2.22
YP2-N2715-49			1454	490	13Φ8@200 L=1770	13Φ8@200 L=1040							4Φ12 L=2890	4Φ12 L=3250	34Φ8@200 L=1330				150.2	2.31
YP2-N3015-24	3000		1704	240	14Φ8@200 L=1645	14Φ8@200 L=790	14Φ8@200 L=700	14Φ8@200 L=680	7Φ8@200 L=3100	2Φ14 L=3505	2Φ18 L=3720	19Φ8@200 L=1240	2Φ12 L=3190	2Φ12 L=3550	19Φ8@200 L=1090	2Φ12 L=3180	2Φ12 L=3580	15Φ8@200 L=910	132.7	2.30
YP2-N3015-37			1574	370	14Φ8@200 L=1710	14Φ8@200 L=920							3Φ12 L=3190	2Φ12 L=3550	19Φ8@200 L=1350				138.5	2.41
YP2-N3015-49			1454	490	14Φ8@200 L=1770	14Φ8@200 L=1040							4Φ12 L=3190	4Φ12 L=3550	38Φ8@200 L=1330				158.4	2.51
YP2-N3315-24	3300		1704	240	16Φ8@200 L=1645	16Φ8@200 L=790	16Φ8@200 L=700	14Φ8@200 L=680	6Φ8@250 L=3400	2Φ14 L=3505	2Φ20 L=3745	19Φ8@200 L=1240	2Φ14 L=3630	2Φ12 L=3850	20Φ8@200 L=1090	2Φ12 L=3480	2Φ12 L=3880	16Φ8@200 L=910	146.7	2.47
YP2-N3315-37			1574	370	16Φ8@200 L=1710	16Φ8@200 L=920							3Φ12 L=3490	2Φ12 L=3850	20Φ8@200 L=1350				150.5	2.59
YP2-N3315-49			1454	490	16Φ8@200 L=1770	16Φ8@200 L=1040							4Φ12 L=3490	4Φ12 L=3850	40Φ8@200 L=1330				171.6	2.70
YP2-N3615-24	3600		1704	240	17Φ8@200 L=1645	17Φ8@200 L=790	17Φ8@200 L=700	14Φ8@200 L=680	6Φ8@250 L=3700	2Φ14 L=3505	2Φ20 L=3745	19Φ8@200 L=1240	2Φ16 L=4060	2Φ12 L=4150	22Φ8@200 L=1090	2Φ14 L=3780	2Φ12 L=4180	18Φ8@200 L=910	156.5	2.64
YP2-N3615-37			1574	370	17Φ8@200 L=1710	17Φ8@200 L=920							3Φ14 L=3930	2Φ12 L=4150	22Φ8@200 L=1350				161.5	2.77
YP2-N3615-49			1454	490	17Φ8@200 L=1770	17Φ8@200 L=1040							4Φ14 L=3930	4Φ12 L=4150	44Φ8@200 L=1330				186.1	2.90
YP2-N3915-24	3900		1704	240	19Φ8@200 L=1645	19Φ8@200 L=790	19Φ8@200 L=700	14Φ8@200 L=680	6Φ8@250 L=4000	2Φ14 L=3505	2Φ22 L=3770	19Φ8@200 L=1240	2Φ18 L=4490	2Φ12 L=4450	23Φ8@200 L=1090	2Φ14 L=4080	2Φ12 L=4480	19Φ8@200 L=910	177.2	2.81
YP2-N3915-37			1574	370	19Φ8@200 L=1710	19Φ8@200 L=920							3Φ16 L=4360	2Φ12 L=4450	23Φ8@200 L=1350				183.7	2.96
YP2-N3915-49			1454	490	19Φ8@200 L=1770	19Φ8@200 L=1040							4Φ16 L=4360	4Φ12 L=4450	46Φ8@200 L=1330				211.3	3.09
YP2-N4215-24	4200		1704	240	20Φ8@200 L=1645	20Φ8@200 L=790	20Φ8@200 L=700	14Φ8@200 L=680	6Φ8@250 L=4300	2Φ14 L=3505	2Φ22 L=3770	19Φ8@200 L=1240	2Φ20 L=4920	2Φ12 L=4750	25Φ8@200 L=1090	2Φ16 L=4380	2Φ12 L=4780	21Φ8@200 L=910	188.8	3.00
YP2-N4215-37			1574	370	20Φ8@200 L=1710	20Φ8@200 L=920							3Φ20 L=4920	2Φ12 L=4750	25Φ8@200 L=1350				205.0	3.14
YP2-N4215-49			1454	490	20Φ8@200 L=1770	20Φ8@200 L=1040							4Φ18 L=4790	4Φ12 L=4750	50Φ8@200 L=1330				229.2	3.28

注:

1. 本图中各编号的雨篷附图见本图集第136页。
2. 钢筋用量仅统计表中所列钢筋。
3. 混凝土用量按H=500mm统计。

YP2-N 型 雨 篷 结 构 图 （三）								图集号	03G372
审核	何丽婷	何丽婷	校对	张伏	张伏	设计	韩凌	韩凌	页	138

雨篷编号	L (mm)	L_1 (mm)	L_3 (mm)	b (mm)	雨篷主体配筋 ①	②	③	④	⑤	⑥	⑦	⑧	⑨	⑩	⑪(⑪a)	⑫	⑬	⑭	钢筋用量 (kg)	混凝土用量 (m^3)
YP2-N2418-24	2400	1800	2064	240	11Φ8@200 L=1945	11Φ8@200 L=890	11Φ8@200 L=800	18Φ8@200 L=750	9Φ8@200 L=2500	2Φ14 L=4165	2Φ20 L=4405	22Φ8@200 L=1240	2Φ12 L=2590	2Φ12 L=2950	16Φ8@200 L=1090	2Φ12 L=2580	2Φ12 L=2980	12Φ8@200 L=910	146.3	2.14
YP2-N2418-37			1934	370	11Φ8@200 L=2010	11Φ8@200 L=1020							3Φ12 L=2590	2Φ12 L=2950	16Φ8@200 L=1350				151.1	2.22
YP2-N2418-49			1814	490	11Φ8@200 L=2070	11Φ8@200 L=1140							4Φ12 L=2590	4Φ12 L=2950	32Φ8@200 L=1310				167.6	2.30
YP2-N2718-24	2700		2064	240	13Φ8@200 L=1945	13Φ8@200 L=890	13Φ8@200 L=800	18Φ8@200 L=750	9Φ8@200 L=2800	2Φ14 L=4165	2Φ22 L=4430	22Φ8@200 L=1240	2Φ12 L=2890	2Φ12 L=3250	17Φ8@200 L=1090	2Φ12 L=2880	2Φ12 L=3280	13Φ8@200 L=910	161.9	2.32
YP2-N2718-37			1934	370	13Φ8@200 L=2010	13Φ8@200 L=1020							3Φ12 L=2890	2Φ12 L=3250	17Φ8@200 L=1350				167.2	2.42
YP2-N2718-49			1814	490	13Φ8@200 L=2070	13Φ8@200 L=1140							4Φ12 L=2890	4Φ12 L=3250	34Φ8@200 L=1310				184.9	2.50
YP2-N3018-24	3000		2064	240	14Φ8@200 L=1945	14Φ8@200 L=890	14Φ8@200 L=800	18Φ8@200 L=750	9Φ8@200 L=3100	2Φ14 L=4165	2Φ22 L=4430	22Φ8@200 L=1240	2Φ12 L=3190	2Φ12 L=3550	19Φ8@200 L=1090	2Φ12 L=3180	2Φ12 L=3580	15Φ8@200 L=910	168.8	2.50
YP2-N3018-37			1934	370	14Φ8@200 L=2010	14Φ8@200 L=1020							3Φ12 L=3190	2Φ12 L=3550	19Φ8@200 L=1350				174.6	2.61
YP2-N3018-49			1814	490	14Φ8@200 L=2070	14Φ8@200 L=1140							4Φ12 L=3190	4Φ12 L=3550	19Φ8@200 L=1310				194.5	2.71
YP2-N3318-24	3300		2064	240	16Φ8@200 L=1945	16Φ8@200 L=890	16Φ8@200 L=800	18Φ8@200 L=750	9Φ8@200 L=3400	2Φ14 L=4165	2Φ25 L=4465	22Φ8@200 L=1240	2Φ14 L=3630	2Φ12 L=3850	20Φ8@200 L=1090	2Φ12 L=3480	2Φ12 L=3880	16Φ8@200 L=910	193.4	2.68
YP2-N3318-37			1934	370	16Φ8@200 L=2010	16Φ8@200 L=1020							3Φ12 L=3490	2Φ12 L=3850	20Φ8@200 L=1350				197.2	2.80
YP2-N3318-49			1814	490	16Φ8@200 L=2070	16Φ8@200 L=1140							4Φ12 L=3490	4Φ12 L=3850	40Φ8@200 L=1310				218.3	2.91
YP2-N3618-24	3600		2064	240	17Φ8@200 L=1945	17Φ8@200 L=890	17Φ8@200 L=800	18Φ8@200 L=750	9Φ8@200 L=3700	2Φ14 L=4165	2Φ25 L=4465	22Φ8@200 L=1240	2Φ16 L=4060	2Φ12 L=4150	22Φ8@200 L=1090	2Φ14 L=3780	2Φ12 L=4180	18Φ8@200 L=910	203.8	2.86
YP2-N3618-37			1934	370	17Φ8@200 L=2010	17Φ8@200 L=1020							3Φ14 L=3930	2Φ12 L=4150	22Φ8@200 L=1350				208.1	2.99
YP2-N3618-49			1814	490	17Φ8@200 L=2070	17Φ8@200 L=1140							4Φ14 L=3930	4Φ12 L=4150	44Φ8@200 L=1310				233.4	3.11
YP2-N3918-24	3900		2064	240	19Φ8@200 L=1945	19Φ8@200 L=890	19Φ8@200 L=800	18Φ8@200 L=750	7Φ8@250 L=4000	2Φ14 L=4165	2Φ25 L=4465	22Φ8@200 L=1240	2Φ20 L=4620	2Φ12 L=4450	23Φ8@200 L=1090	2Φ16 L=4080	2Φ12 L=4480	19Φ8@200 L=910	219.5	3.04
YP2-N3918-37			1934	370	19Φ8@200 L=2010	19Φ8@200 L=1020							3Φ18 L=4490	2Φ12 L=4450	23Φ8@200 L=1350				227.4	3.18
YP2-N3918-49			1814	490	19Φ8@200 L=2070	19Φ8@200 L=1140							4Φ16 L=4360	4Φ12 L=4450	46Φ8@200 L=1310				249.1	3.31
YP2-N4218-24	4200		2064	240	20Φ8@200 L=1945	20Φ8@200 L=890	20Φ8@200 L=800	18Φ8@200 L=750	7Φ8@250 L=4300	2Φ14 L=4165	2Φ25 L=4465	22Φ8@200 L=1240	2Φ22 L=5060	2Φ12 L=4750	25Φ8@200 L=1090	2Φ16 L=4380	2Φ12 L=4780	21Φ8@200 L=910	235.7	3.21
YP2-N4218-37			1934	370	20Φ8@200 L=2010	20Φ8@200 L=1020							3Φ20 L=4920	2Φ12 L=4750	25Φ8@200 L=1350				246.0	3.37
YP2-N4218-49			1814	490	20Φ8@200 L=2070	20Φ8@200 L=1140							4Φ18 L=4790	4Φ12 L=4750	50Φ8@200 L=1310				269.5	3.51

注:

1. 本图中各编号的雨篷附图见本图集第136页。
2. 钢筋用量仅统计表中所列钢筋。
3. 混凝土用量按H=500mm统计。

YP2-N 型 雨 篷 结 构 图 （四）								图集号	03G372
审核	何丽婷	何丽婷	校对	张伏	张伏	设计	韩凌	韩凌	页	139

雨篷编号	L (mm)	L_1 (mm)	L_3 (mm)	b (mm)	雨篷主体配筋 ①	②	③	④	⑤	⑥	⑦	⑧	⑨	⑩	⑪(⑪a)	⑫	⑬	⑭	钢筋用量 (kg)	混凝土用量 (m^3)
YP3-N2412-19	2400	1200	1394	190	11Φ8@200 L=1320	11Φ8@200 L=640	11Φ8@200 L=600	12Φ8@200 L=600	6Φ8@200 L=2500	2Φ14 L=2845	2Φ14 L=3045	16Φ8@200 L=1240	2Φ12 L=2590	2Φ12 L=2950	16Φ8@200 L=990	2Φ12 L=2580	2Φ12 L=2980	12Φ8@200 L=910	94.0	1.74
YP3-N2412-24			1344	240	11Φ8@200 L=1345	11Φ8@200 L=690							2Φ12 L=2590	2Φ12 L=2950	16Φ8@200 L=1090				95.5	1.77
YP3-N2412-34			1244	340	11Φ8@200 L=1395	11Φ8@200 L=790							3Φ12 L=2590	2Φ12 L=2950	16Φ8@200 L=1290				96.9	1.84
YP3-N2712-19	2700		1394	190	13Φ8@200 L=1320	13Φ8@200 L=640	13Φ8@200 L=600	12Φ8@200 L=600	5Φ8@250 L=2800	2Φ14 L=2845	2Φ14 L=3045	16Φ8@200 L=1240	2Φ12 L=2890	2Φ12 L=3250	17Φ8@200 L=990	2Φ12 L=2880	2Φ12 L=3280	13Φ8@200 L=910	98.5	1.90
YP3-N2712-24			1344	240	13Φ8@200 L=1345	13Φ8@200 L=690							2Φ12 L=2890	2Φ12 L=3250	17Φ8@200 L=1090				100.1	1.94
YP3-N2712-34			1244	340	13Φ8@200 L=1395	13Φ8@200 L=790							3Φ12 L=2890	2Φ12 L=3250	17Φ8@200 L=1290				101.7	2.01
YP3-N3012-19	3000		1394	190	14Φ8@200 L=1320	14Φ8@200 L=640	14Φ8@200 L=600	12Φ8@200 L=600	5Φ8@250 L=3100	2Φ14 L=2845	2Φ16 L=3045	16Φ8@200 L=1240	2Φ12 L=3190	2Φ12 L=3550	19Φ8@200 L=990	2Φ12 L=3180	2Φ12 L=3580	15Φ8@200 L=910	108.2	2.06
YP3-N3012-24			1344	240	14Φ8@200 L=1345	14Φ8@200 L=690							2Φ12 L=3190	2Φ12 L=3550	19Φ8@200 L=1090				109.4	2.10
YP3-N3012-34			1244	340	14Φ8@200 L=1395	14Φ8@200 L=790							3Φ12 L=3190	2Φ12 L=3550	19Φ8@200 L=1290				111.7	2.18
YP3-N3312-19	3300		1394	190	16Φ8@200 L=1320	16Φ8@200 L=640	16Φ8@200 L=600	12Φ8@200 L=600	5Φ8@250 L=3400	2Φ14 L=2845	2Φ16 L=3045	16Φ8@200 L=1240	2Φ12 L=3490	2Φ12 L=3850	20Φ8@200 L=990	2Φ12 L=3480	2Φ12 L=3880	16Φ8@200 L=910	113.7	2.22
YP3-N3312-24			1344	240	16Φ8@200 L=1345	16Φ8@200 L=690							2Φ12 L=3490	2Φ12 L=3850	20Φ8@200 L=1090				118.0	2.26
YP3-N3312-34			1244	340	16Φ8@200 L=1395	16Φ8@200 L=790							3Φ12 L=3490	2Φ12 L=3850	20Φ8@200 L=1290				117.5	2.36
YP3-N3612-19	3600		1394	190	17Φ8@200 L=1320	17Φ8@200 L=640	17Φ8@200 L=600	12Φ8@200 L=600	5Φ8@250 L=3700	2Φ14 L=2845	2Φ16 L=3045	16Φ8@200 L=1240	2Φ14 L=3930	2Φ12 L=4150	22Φ8@200 L=990	2Φ12 L=3780	2Φ12 L=4180	18Φ8@200 L=910	121.7	2.38
YP3-N3612-24			1344	240	17Φ8@200 L=1345	17Φ8@200 L=690							2Φ16 L=4060	2Φ12 L=4150	22Φ8@200 L=1090				126.9	2.43
YP3-N3612-34			1244	340	17Φ8@200 L=1395	17Φ8@200 L=790							3Φ14 L=3930	2Φ12 L=4150	22Φ8@200 L=1290				130.5	2.53
YP3-N3912-19	3900		1394	190	19Φ8@200 L=1320	19Φ8@200 L=640	19Φ8@200 L=600	12Φ8@200 L=600	5Φ8@250 L=4000	2Φ14 L=2845	2Φ18 L=3060	16Φ8@200 L=1240	2Φ16 L=4360	2Φ12 L=4450	23Φ8@200 L=990	2Φ14 L=4080	2Φ12 L=4480	19Φ8@200 L=910	138.7	2.54
YP3-N3912-24			1344	240	19Φ8@200 L=1345	19Φ8@200 L=690							2Φ18 L=4490	2Φ12 L=4450	23Φ8@200 L=1090				144.3	2.59
YP3-N3912-34			1244	340	19Φ8@200 L=1395	19Φ8@200 L=790							3Φ16 L=4360	2Φ12 L=4450	23Φ8@200 L=1290				150.0	2.70
YP3-N4212-19	4200		1394	190	20Φ8@200 L=1320	20Φ8@200 L=640	20Φ8@200 L=600	12Φ8@200 L=600	5Φ8@250 L=4300	2Φ14 L=2845	2Φ18 L=3060	16Φ8@200 L=1240	2Φ18 L=4790	2Φ12 L=4750	25Φ8@200 L=990	2Φ16 L=4380	2Φ12 L=4780	21Φ8@200 L=910	152.2	2.70
YP3-N4212-24			1344	240	20Φ8@200 L=1345	20Φ8@200 L=690							2Φ20 L=4920	2Φ12 L=4750	25Φ8@200 L=1090				158.9	2.76
YP3-N4212-34			1244	340	20Φ8@200 L=1395	20Φ8@200 L=790							3Φ18 L=4790	2Φ12 L=4750	25Φ8@200 L=1290				166.4	2.88

注:

1. 本图中各编号的雨篷附图见本图集第136页。
2. 钢筋用量仅统计表中所列钢筋。
3. 混凝土用量按H=500mm统计。

YP3-N 型 雨 篷 结 构 图 (一)								图集号	03G372
审核	何丽婷	何丽婷	校对	张伏	张伏	设计	韩凌	韩凌	页	140

雨篷编号	L (mm)	L_1 (mm)	L_3 (mm)	b (mm)	雨篷主体配筋 ①	②	③	④	⑤	⑥	⑦	⑧	⑨	⑩	⑪(⑪a)	⑫	⑬	⑭	钢筋用量 (kg)	混凝土用量 (m³)
YP3-N2415-19	2400	1500	1754	190	11Φ8@200 L=1620	11Φ8@200 L=740	11Φ8@200 L=700	14Φ8@200 L=680	7Φ8@200 L=2500	2Φ14 L=3505	2Φ18 L=3720	19Φ8@200 L=1280	2Φ12 L=2590	2Φ12 L=2950	16Φ8@200 L=990	2Φ12 L=2580	2Φ12 L=2980	12Φ8@200 L=910	119.1	1.92
YP3-N2415-24			1704	240	11Φ8@200 L=1645	11Φ8@200 L=790							2Φ12 L=2590	2Φ12 L=2950	16Φ8@200 L=1090				120.1	1.96
YP3-N2415-34			1604	340	11Φ8@200 L=1695	11Φ8@200 L=890							3Φ12 L=2590	2Φ12 L=2950	16Φ8@200 L=1290				122.0	2.02
YP3-N2715-19	2700		1754	190	13Φ8@200 L=1620	13Φ8@200 L=740	13Φ8@200 L=700	14Φ8@200 L=680	7Φ8@200 L=2800	2Φ14 L=3505	2Φ18 L=3720	19Φ8@200 L=1280	2Φ12 L=2890	2Φ12 L=3250	17Φ8@200 L=990	2Φ12 L=2880	2Φ12 L=3280	13Φ8@200 L=910	125.2	2.09
YP3-N2715-24			1704	240	13Φ8@200 L=1645	13Φ8@200 L=790							2Φ12 L=2890	2Φ12 L=3250	17Φ8@200 L=1090				126.9	2.13
YP3-N2715-34			1604	340	13Φ8@200 L=1695	13Φ8@200 L=890							3Φ12 L=2890	2Φ12 L=3250	17Φ8@200 L=1290				128.4	2.20
YP3-N3015-19	3000		1754	190	14Φ8@200 L=1620	14Φ8@200 L=740	14Φ8@200 L=700	14Φ8@200 L=680	7Φ8@200 L=3100	2Φ14 L=3505	2Φ18 L=3720	19Φ8@200 L=1280	2Φ12 L=3190	2Φ12 L=3550	19Φ8@200 L=990	2Φ12 L=3180	2Φ12 L=3580	15Φ8@200 L=910	130.9	2.26
YP3-N3015-24			1704	240	14Φ8@200 L=1645	14Φ8@200 L=790							2Φ12 L=3190	2Φ12 L=3550	19Φ8@200 L=1090				132.7	2.30
YP3-N3015-34			1604	340	14Φ8@200 L=1695	14Φ8@200 L=890							3Φ12 L=3190	2Φ12 L=3550	19Φ8@200 L=1290				137.2	2.38
YP3-N3315-19	3300		1754	190	16Φ8@200 L=1620	16Φ8@200 L=740	16Φ8@200 L=700	14Φ8@200 L=680	6Φ8@250 L=3400	2Φ14 L=3505	2Φ20 L=3745	19Φ8@200 L=1280	2Φ12 L=3490	2Φ12 L=3850	20Φ8@200 L=990	2Φ12 L=3480	2Φ12 L=3880	16Φ8@200 L=910	142.9	2.43
YP3-N3315-24			1704	240	16Φ8@200 L=1645	16Φ8@200 L=790							2Φ14 L=3630	2Φ12 L=3850	20Φ8@200 L=1090				146.7	2.47
YP3-N3315-34			1604	340	16Φ8@200 L=1695	16Φ8@200 L=890							3Φ12 L=3490	2Φ12 L=3850	20Φ8@200 L=1290				149.8	2.56
YP3-N3615-19	3600		1754	190	17Φ8@200 L=1620	17Φ8@200 L=740	17Φ8@200 L=700	14Φ8@200 L=680	6Φ8@250 L=3700	2Φ14 L=3505	2Φ20 L=3745	19Φ8@200 L=1280	2Φ14 L=3930	2Φ12 L=4150	22Φ8@200 L=990	2Φ14 L=3780	2Φ12 L=4180	18Φ8@200 L=910	151.2	2.59
YP3-N3615-24			1704	240	17Φ8@200 L=1645	17Φ8@200 L=790							2Φ16 L=4060	2Φ12 L=4150	22Φ8@200 L=1090				156.5	2.64
YP3-N3615-34			1604	340	17Φ8@200 L=1695	17Φ8@200 L=890							3Φ14 L=3930	2Φ12 L=4150	22Φ8@200 L=1290				160.0	2.74
YP3-N3915-19	3900		1754	190	19Φ8@200 L=1620	19Φ8@200 L=740	19Φ8@200 L=700	14Φ8@200 L=680	6Φ8@250 L=4000	2Φ14 L=3505	2Φ22 L=3770	19Φ8@200 L=1280	2Φ18 L=4490	2Φ12 L=4450	23Φ8@200 L=990	2Φ14 L=4080	2Φ12 L=4480	19Φ8@200 L=910	175.7	2.76
YP3-N3915-24			1704	240	19Φ8@200 L=1645	19Φ8@200 L=790							2Φ18 L=4490	2Φ12 L=4450	23Φ8@200 L=1090				177.2	2.81
YP3-N3915-34			1604	340	19Φ8@200 L=1695	19Φ8@200 L=890							3Φ16 L=4360	2Φ12 L=4450	23Φ8@200 L=1290				182.8	2.92
YP3-N4215-19	4200		1754	190	20Φ8@200 L=1620	20Φ8@200 L=740	20Φ8@200 L=700	14Φ8@200 L=680	6Φ8@250 L=4300	2Φ14 L=3505	2Φ22 L=3770	19Φ8@200 L=1280	2Φ20 L=4920	2Φ12 L=4750	25Φ8@200 L=990	2Φ16 L=4380	2Φ12 L=4780	21Φ8@200 L=910	182.1	2.93
YP3-N4215-24			1704	240	20Φ8@200 L=1645	20Φ8@200 L=790							2Φ20 L=4920	2Φ12 L=4750	25Φ8@200 L=1090				188.8	3.00
YP3-N4215-34			1604	340	20Φ8@200 L=1695	20Φ8@200 L=890							3Φ18 L=4790	2Φ12 L=4750	25Φ8@200 L=1290				196.4	3.11

注:

1. 本图中各编号的雨篷附图见本图集第136页。
2. 钢筋用量仅统计表中所列钢筋。
3. 混凝土用量按H=500mm统计。

YP3-N 型雨篷结构图（二）								图集号	03G372
审核	何丽婷	何丽婷	校对	张伏	张伏	设计	韩凌	韩凌	页	141

YP4-A 型雨篷选用表

门洞宽 L_2 (m)	挑出长度 L_1 (m)	墙厚 (mm)	雨篷编号	Mov (kN·m)	V (kN)
0.9	0.9	190	YP4-A0909-19-$\frac{1}{2}$	4.49	5.86 20.71
		330～380	YP4-A0909-33-$\frac{1}{2}$	4.72	8.13 22.98
1.0		190	YP4-A1009-19-$\frac{1}{2}$	4.71	6.70 23.20
		330～380	YP4-A1009-33-$\frac{1}{2}$	4.95	9.33 25.83
1.2		190	YP4-A1209-19-$\frac{1}{2}$	5.13	8.50 28.30
		330～380	YP4-A1209-33-$\frac{1}{2}$	5.40	11.91 31.71
1.5		190	YP4-A1509-19-$\frac{1}{2}$	6.91	11.49 36.24
		330～380	YP4-A1509-33-$\frac{1}{2}$	7.24	16.24 40.99
1.8		190	YP4-A1809-19-$\frac{1}{2}$	7.48	14.83 44.53
		330～380	YP4-A1809-33-$\frac{1}{2}$	7.84	21.10 50.80
2.1		190	YP4-A2109-19-$\frac{1}{2}$	8.05	18.51 53.16
		330～380	YP4-A2109-33-$\frac{1}{2}$	8.44	26.51 61.16
2.4		190	YP4-A2409-19-$\frac{1}{2}$	8.62	22.54 62.14
		330～380	YP4-A2409-33-$\frac{1}{2}$	9.05	32.45 72.05

门洞宽 L_2 (m)	挑出长度 L_1 (m)	墙厚 (mm)	雨篷编号	Mov (kN·m)	V (kN)
1.5	1.2	190	YP4-A1512-19-$\frac{1}{2}$	11.02	12.73 37.48
		330～380	YP4-A1512-33-$\frac{1}{2}$	11.43	17.48 42.23
1.8		190	YP4-A1812-19-$\frac{1}{2}$	12.06	16.31 46.01
		330～380	YP4-A1812-33-$\frac{1}{2}$	12.54	22.59 52.29
2.1		190	YP4-A2112-19-$\frac{1}{2}$	13.18	20.24 54.89
		330～380	YP4-A2112-33-$\frac{1}{2}$	13.71	28.24 62.89
2.4		190	YP4-A2412-19-$\frac{1}{2}$	14.31	24.52 64.12
		330～380	YP4-A2412-33-$\frac{1}{2}$	14.88	34.43 74.03
2.7		190	YP4-A2712-19-$\frac{1}{2}$	15.43	31.44 75.99
		330～380	YP4-A2712-33-$\frac{1}{2}$	16.05	41.15 85.70
3.0		190	YP4-A3012-19-$\frac{1}{2}$	16.55	36.67 86.17
		330～380	YP4-A3012-33-$\frac{1}{2}$	17.23	48.42 97.92

注：330～380mm厚度变化仅为中间保温层厚度变化

Mov ——— 雨篷倾覆力矩

V ——— 雨篷梁梁端剪力

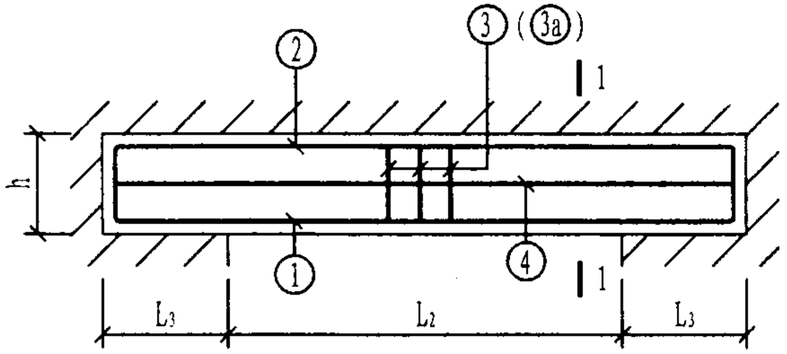

A 型 雨 篷

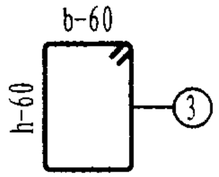

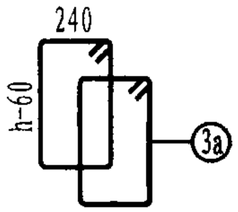

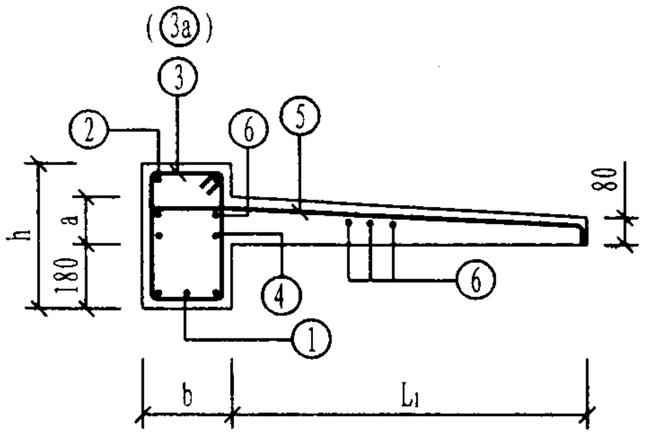

1-1

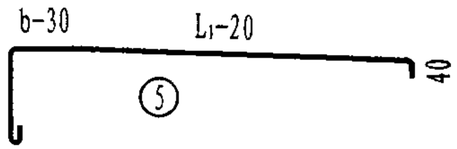

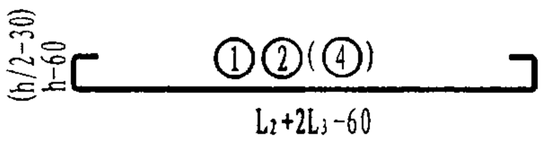

雨篷编号	b (mm)	h (mm)	a (mm)	雨篷主体配筋 ①	②	③(③a)	④	⑤	⑥	钢筋用量 (kg)	混凝土用量 (m³)
YP4-A0909-19-1	190	400	100	2Φ12 L=1700	2Φ12 L=1700	9Φ8@200 L=1190	2Φ12 L=1700	10Φ8@180 L=1180	6Φ8@250 L=1740	21.9	0.26
YP4-A0909-19-2											
YP4-A0909-33-1	400			4Φ12 L=1700	4Φ12 L=1700	18Φ8@200 L=1410		10Φ8@180 L=1340		34.3	0.40
YP4-A0909-33-2											

雨篷编号	b (mm)	h (mm)	a (mm)	雨篷主体配筋 ①	②	③(③a)	④	⑤	⑥	钢筋用量 (kg)	混凝土用量 (m³)
YP4-A1009-19-1	190	400	100	2Φ14 L=1940	2Φ12 L=1800	10Φ8@200 L=1190	2Φ12 L=1800	11Φ8@180 L=1180	6Φ8@250 L=1840	25.1	0.28
YP4-A1009-19-2											
YP4-A1009-33-1	400			4Φ12 L=1800	4Φ12 L=1800	20Φ8@200 L=1410		11Φ8@180 L=1340		37.0	0.43
YP4-A1009-33-2											
YP4-A1209-19-1	190			2Φ14 L=2140	2Φ12 L=2000	11Φ8@200 L=1190	2Φ12 L=2000	12Φ8@180 L=1180	6Φ8@250 L=2040	27.7	0.31
YP4-A1209-19-2											
YP4-A1209-33-1	400			4Φ12 L=2000	4Φ12 L=2000	22Φ8@200 L=1410		12Φ8@180 L=1340		40.9	0.48
YP4-A1209-33-2											
YP4-A1509-19-1	190			2Φ14 L=2440	2Φ12 L=2300	12Φ8@200 L=1190	2Φ12 L=2300	14Φ8@180 L=1180	6Φ8@250 L=2340	31.6	0.36
YP4-A1509-19-2											
YP4-A1509-33-1	400			4Φ14 L=2440	4Φ12 L=2300	24Φ8@200 L=1410		14Φ8@180 L=1340		50.0	0.55
YP4-A1509-33-2											
YP4-A1809-19-1	190			2Φ14 L=2740	2Φ12 L=2600	14Φ8@200 L=1190	2Φ12 L=2600	15Φ8@180 L=1180	6Φ8@250 L=2640	35.4	0.41
YP4-A1809-19-2											
YP4-A1809-33-1	400			4Φ14 L=2740	4Φ12 L=2600	28Φ8@200 L=1410		15Φ8@180 L=1340		56.5	0.62
YP4-A1809-33-2											

注:

1. b=190时，梁箍筋采用③筋;b=400时，梁箍筋采用③a筋。
2. 无论L_2为何值，L_3均取390mm。

YP4-A 型 雨 篷 结 构 图 （一）								图集号	03G372
审核	何丽婷	何丽婷	校对	韩凌	韩凌	设计	张伏	张伏	页	143

雨篷编号	b (mm)	h (mm)	a (mm)	雨篷主体配筋 ①	②	③(③a)	④	⑤	⑥	钢筋用量 (kg)	混凝土用量 (m³)
YP4-A2109-19-1	190	400	100	2Φ14 L=3040	2Φ12 L=2900	15Φ8@200 L=1190	2Φ12 L=2900	17Φ8@180 L=1180	6Φ8@250 L=2940	39.3	0.45
YP4-A2109-19-2				2Φ16 L=3170		19Φ8@150 L=1190				43.8	
YP4-A2109-33-1	400			4Φ14 L=3040	4Φ12 L=2900	30Φ8@200 L=1410		17Φ8@180 L=1340		62.4	0.69
YP4-A2109-33-2											
YP4-A2409-19-1	190			2Φ14 L=3340	2Φ12 L=3200	17Φ8@200 L=1190	2Φ12 L=3200	19Φ8@180 L=1180	6Φ8@250 L=3240	43.7	0.50
YP4-A2409-19-2				2Φ20 L=3740		25Φ8@120 L=1190				57.7	
YP4-A2409-33-1	400			4Φ14 L=3340	4Φ12 L=3200	34Φ8@200 L=1410		19Φ8@180 L=1340		69.4	0.77
YP4-A2409-33-2											
YP4-A1512-19-1	190			2Φ14 L=2440	2Φ12 L=2300	15Φ8@150 L=1190	2Φ12 L=2300	16Φ8@150 L=1480	7Φ8@250 L=2340	36.7	0.42
YP4-A1512-19-2						17Φ8@120 L=1190				37.6	
YP4-A1512-33-1	400			4Φ14 L=2440	4Φ12 L=2300	24Φ8@200 L=1410		16Φ8@150 L=1640		53.9	0.61
YP4-A1512-33-2											
YP4-A1812-19-1	190			2Φ14 L=2740	2Φ12 L=2600	20Φ8@120 L=1190	2Φ12 L=2600	18Φ8@150 L=1480	7Φ8@250 L=2640	42.8	0.47
YP4-A1812-19-2				2Φ16 L=2870		22Φ8@100 L=1190				46.1	
YP4-A1812-33-1	400			4Φ14 L=2740	4Φ12 L=2600	28Φ8@200 L=1410		18Φ8@150 L=1640		61.2	0.69
YP4-A1812-33-2											

雨篷编号	b (mm)	h (mm)	a (mm)	雨篷主体配筋 ①	②	③(③a)	④	⑤	⑥	钢筋用量 (kg)	混凝土用量 (m³)
YP4-A2112-19-1	190	400	100	2Φ14 L=3040	2Φ12 L=2900	25Φ8@100 L=1190	2Φ12 L=2900	20Φ8@150 L=1480	7Φ8@250 L=2940	48.9	0.53
YP4-A2112-19-2				2Φ18 L=3310		30Φ8@80 L=1190				57.0	
YP4-A2112-33-1	400			4Φ14 L=3040	4Φ12 L=2900	30Φ8@200 L=1410		20Φ8@150 L=1640		67.5	0.77
YP4-A2112-33-2											
YP4-A2412-19-1	190			2Φ14 L=3340	2Φ12 L=3200	28Φ8@100 L=1190	2Φ12 L=3200	22Φ8@150 L=1480	7Φ8@250 L=3240	54.0	0.59
YP4-A2412-19-2				2Φ20 L=3740		28Φ10@100 L=1210				72.0	
YP4-A2412-33-1	400			4Φ14 L=3340	4Φ12 L=3200	34Φ8@200 L=1410		22Φ8@150 L=1640		74.8	0.85
YP4-A2412-33-2						42Φ8@150 L=1410				79.2	
YP4-A2712-19-1	190	600		2Φ16 L=3770	2Φ12 L=3500	23Φ8@150 L=1590	4Φ12 L=3500	24Φ8@150 L=1480	7Φ8@250 L=3540	68.3	0.77
YP4-A2712-19-2				2Φ18 L=3910		27Φ8@120 L=1590				74.5	
YP4-A2712-33-1	400	400		4Φ14 L=3640	4Φ12 L=3500	36Φ8@200 L=1410	2Φ12 L=3500	24Φ8@150 L=1640		81.1	0.93
YP4-A2712-33-2				4Φ16 L=3770						87.2	
YP4-A3012-19-1	190	600		2Φ16 L=4070	2Φ12 L=3800	25Φ8@150 L=1590	4Φ12 L=3800	26Φ8@150 L=1480	7Φ8@250 L=3840	74.1	0.84
YP4-A3012-19-2				2Φ20 L=4340		34Φ8@100 L=1590				88.2	
YP4-A3012-33-1	400	400		4Φ14 L=3940	4Φ12 L=3800	40Φ8@200 L=1410	2Φ12 L=3800	26Φ8@150 L=1640		88.4	1.01
YP4-A3012-33-2				4Φ20 L=4340						112.0	

YP4-A 型雨篷结构图（二）								图集号	03G372
审核	何丽婷	何丽婷	校对	韩凌	韩凌	设计	张伏	张伏	页	144

YP4-B 型 雨 篷 选 用 表

门洞宽 L_2 (m)	挑出长度 L_1 (m)	墙厚 (mm)	雨篷编号	Mov (kN·m)	V (kN)
1.0	0.9	190	YP4-B1009-19-$\frac{1}{2}$	9.71	8.26 24.76
		330～380	YP4-B1009-33-$\frac{1}{2}$	10.20	11.03 27.53
1.2		190	YP4-B1209-19-$\frac{1}{2}$	10.65	10.38 30.18
		330～380	YP4-B1209-33-$\frac{1}{2}$	11.18	13.97 33.77
1.5		190	YP4-B1509-19-$\frac{1}{2}$	12.05	13.84 38.59
		330～380	YP4-B1509-33-$\frac{1}{2}$	12.65	18.84 43.59
1.8		190	YP4-B1809-19-$\frac{1}{2}$	13.46	17.64 47.34
		330～380	YP4-B1809-33-$\frac{1}{2}$	14.12	24.27 53.97
2.1		190	YP4-B2109-19-$\frac{1}{2}$	14.86	21.80 56.45
		330～380	YP4-B2109-33-$\frac{1}{2}$	15.59	30.24 64.89
2.4		190	YP4-B2409-19-$\frac{1}{2}$	16.26	26.29 65.89
		330～380	YP4-B2409-33-$\frac{1}{2}$	17.07	36.77 76.37

门洞宽 L_2 (m)	挑出长度 L_1 (m)	墙厚 (mm)	雨篷编号	Mov (kN·m)	V (kN)
1.5	1.2	190	YP4-B1512-19-$\frac{1}{2}$	19.75	15.68 40.43
		330～380	YP4-B1512-33-$\frac{1}{2}$	20.53	20.69 45.44
1.8		190	YP4-B1812-19-$\frac{1}{2}$	22.07	21.39 51.09
		330～380	YP4-B1812-33-$\frac{1}{2}$	22.93	26.48 56.18
2.1		190	YP4-B2112-19-$\frac{1}{2}$	24.38	26.17 60.82
		330～380	YP4-B2112-33-$\frac{1}{2}$	25.34	32.82 67.47
2.4		190	YP4-B2412-19-$\frac{1}{2}$	26.70	31.29 70.89
		330～380	YP4-B2412-33-$\frac{1}{2}$	27.74	39.72 79.32
2.7		190	YP4-B2712-19-$\frac{1}{2}$	29.01	36.76 81.31
		330～380	YP4-B2712-33-$\frac{1}{2}$	30.15	47.17 91.72
3.0		190	YP4-B3012-19-$\frac{1}{2}$	31.32	45.14 94.64
		330～380	YP4-B3012-33-$\frac{1}{2}$	32.55	55.17 104.67

注：330～380mm厚度变化仅为中间保温层厚度变化

Mov ——— 雨篷倾覆力矩

V ——— 雨篷梁梁端剪力

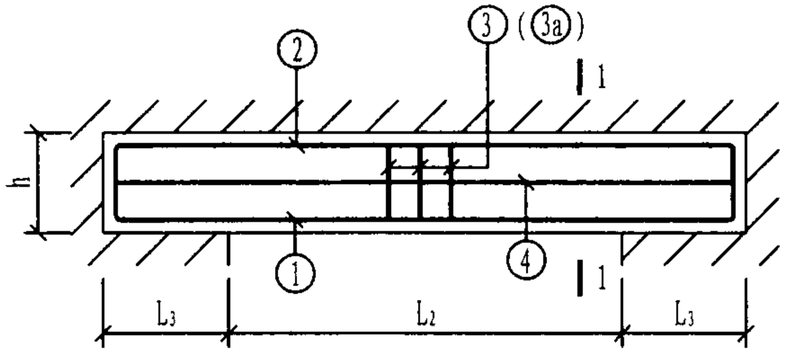

B 型 雨 蓬

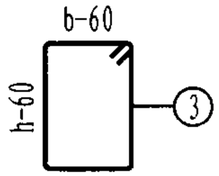

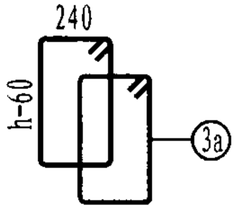

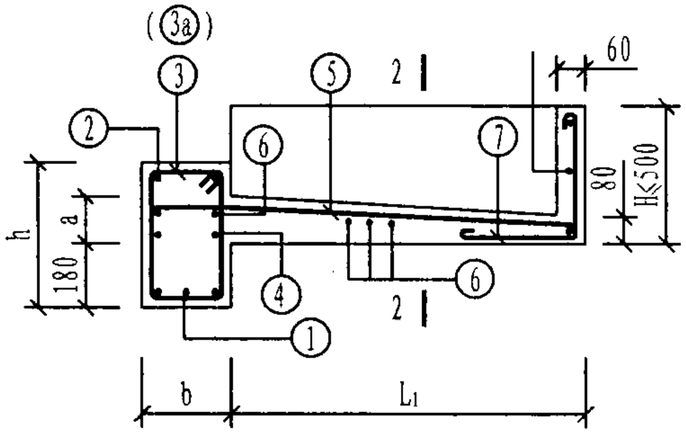

1-1

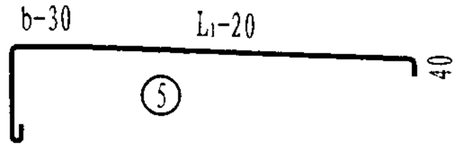

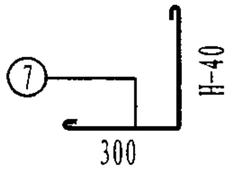

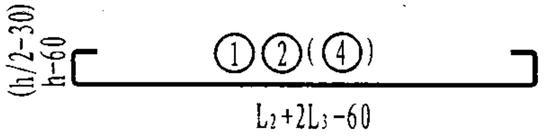

注:

1. b=190时，梁箍筋采用③筋；b=400时，梁箍筋采用③a筋。
2. 无论L_2为何值，L_3均取390mm。
3. 钢筋用量只统计雨篷的主体配筋用量。
4. 混凝土用量含檐板工程量，且檐板高度按H=500mm统计。
5. ⑦、⑧筋为檐板配筋，钢筋用量由设计选用者根据檐板选用高度确定。
6. 当⑤筋搭在②筋或④筋上时，⑥筋减少两根。

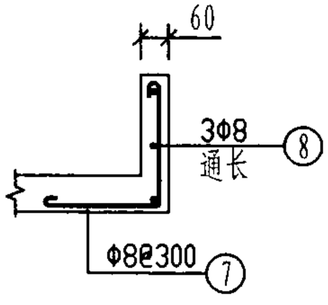

2-2

雨篷编号	b (mm)	h (mm)	a (mm)	雨篷主体配筋 ①	②	③(③a)	④	⑤	⑥	钢筋用量 (kg)	混凝土用量 (m³)
YP4-B1009-19-1	190	400	100	2Φ14 L=1940	2Φ12 L=1800	10Φ8@200 L=1190	2Φ12 L=1800	13Φ8@150 L=1180	6Φ8@250 L=1840	26.0	0.37
YP4-B1009-19-2											
YP4-B1009-33-1	400			4Φ14 L=1940	4Φ12 L=1800	20Φ8@200 L=1410		13Φ8@150 L=1340		41.1	0.52
YP4-B1009-33-2											
YP4-B1209-19-1	190			2Φ14 L=2140	2Φ12 L=2000	12Φ8@180 L=1190	2Φ12 L=2000	14Φ8@150 L=1180	6Φ8@250 L=2040	29.1	0.40
YP4-B1209-19-2											
YP4-B1209-33-1	400			4Φ14 L=2140	4Φ12 L=2000	22Φ8@200 L=1410		14Φ8@150 L=1340		45.2	0.57
YP4-B1209-33-2											
YP4-B1509-19-1	190			2Φ14 L=2440	2Φ12 L=2300	17Φ8@120 L=1190	2Φ12 L=2300	16Φ8@150 L=1180	6Φ8@250 L=2340	34.8	0.46
YP4-B1509-19-2											
YP4-B1509-33-1	400			4Φ14 L=2440	4Φ12 L=2300	24Φ8@200 L=1410		16Φ8@150 L=1340		51.1	0.65
YP4-B1509-33-2											
YP4-B1809-19-1	190			2Φ14 L=2740	2Φ12 L=2600	22Φ8@100 L=1190	2Φ12 L=2600	18Φ8@150 L=1180	6Φ8@250 L=2640	40.6	0.51
YP4-B1809-19-2				2Φ16 L=2870						43.0	
YP4-B1809-33-1	400			4Φ14 L=2740	4Φ12 L=2600	28Φ8@200 L=1410		18Φ8@150 L=1340		58.1	0.73
YP4-B1809-33-2											

YP4-B 型 雨 篷 结 构 图 （一）								图集号	03G372
审核	何丽婷	何丽婷	校对	韩凌	韩凌	设计	张伏	张伏	页	146

雨篷编号	b (mm)	h (mm)	a (mm)	雨篷主体配筋 ①	②	③(③a)	④	⑤	⑥	钢筋用量 (kg)	混凝土用量 (m³)
YP4-B2109-19-1	190	400	100	2Φ14 L=3040	2Φ12 L=2900	25Φ8@100 L=1190	2Φ12 L=2900	20Φ8@150 L=1180	6Φ8@250 L=2940	45.4	0.57
YP4-B2109-19-2				2Φ18 L=3310		30Φ8@80 L=1190				53.5	
YP4-B2109-33-1	400			4Φ14 L=3040	4Φ12 L=2900	30Φ8@200 L=1410		20Φ8@150 L=1340		64.0	0.81
YP4-B2109-33-2											
YP4-B2409-19-1	190			2Φ14 L=3340	2Φ12 L=3200	34Φ8@80 L=1190	2Φ12 L=3200	22Φ8@150 L=1180	6Φ8@250 L=3240	53.0	0.62
YP4-B2409-19-2				2Φ20 L=3740		28Φ10@100 L=1210				68.2	
YP4-B2409-33-1	400			4Φ14 L=3340	4Φ12 L=3200	34Φ8@200 L=1410		22Φ8@150 L=1340		71.0	0.89
YP4-B2409-33-2											
YP4-B1512-19-1	190			2Φ14 L=2440	2Φ12 L=2300	19Φ10@100 L=1210	2Φ12 L=2300	24Φ8@100 L=1480	7Φ8@250 L=2340	48.4	0.53
YP4-B1512-19-2				2Φ16 L=2570						50.6	
YP4-B1512-33-1	400			4Φ14 L=2440	4Φ12 L=2300	24Φ8@200 L=1410		24Φ8@100 L=1640		59.0	0.73
YP4-B1512-33-2											
YP4-B1812-19-1	190	600		2Φ16 L=2870	2Φ12 L=2600	22Φ8@100 L=1590	4Φ12 L=2600	27Φ8@100 L=1480	7Φ8@250 L=2640	59.4	0.70
YP4-B1812-19-2											
YP4-B1812-33-1	400	400		4Φ14 L=2740	4Φ12 L=2600	28Φ8@200 L=1410	2Φ12 L=2600	27Φ8@100 L=1640		67.0	0.81
YP4-B1812-33-2											

雨篷编号	b (mm)	h (mm)	a (mm)	雨篷主体配筋 ①	②	③(③a)	④	⑤	⑥	钢筋用量 (kg)	混凝土用量 (m³)
YP4-B2112-19-1	190	600	100	2Φ16 L=3170	2Φ12 L=2900	25Φ8@100 L=1590	4Φ12 L=2900	30Φ8@100 L=1480	7Φ8@250 L=2940	66.4	0.77
YP4-B2112-19-2						30Φ8@80 L=1590				69.5	
YP4-B2112-33-1	400	400		4Φ14 L=3040	4Φ12 L=2900	30Φ8@200 L=1410	2Φ12 L=2900	30Φ8@100 L=1640		73.9	0.90
YP4-B2112-33-2											
YP4-B2412-19-1	190	600		2Φ16 L=3470	2Φ12 L=3200	34Φ8@80 L=1590	4Φ12 L=3200	33Φ8@100 L=1480	7Φ8@250 L=3240	77.1	0.84
YP4-B2412-19-2				2Φ18 L=3610		28Φ10@100 L=1610				86.9	
YP4-B2412-33-1	400	400		4Φ14 L=3340	4Φ12 L=3200	34Φ8@200 L=1410	2Φ12 L=3200	33Φ8@100 L=1640		81.9	0.99
YP4-B2412-33-2				4Φ18 L=3610						94.5	
YP4-B2712-19-1	190	600		2Φ18 L=3910	2Φ12 L=3500	31Φ10@100 L=1610	4Φ12 L=3500	36Φ8@100 L=1480	7Φ8@250 L=3540	95.2	0.92
YP4-B2712-19-2				2Φ20 L=4040						99.5	
YP4-B2712-33-1	400	400		4Φ14 L=3640	4Φ12 L=3500	46Φ8@150 L=1410	2Φ12 L=3500	36Φ8@100 L=1640		94.3	1.08
YP4-B2712-33-2				4Φ18 L=3910						107.9	
YP4-B3012-19-1	190	600		2Φ18 L=4210	2Φ12 L=3800	34Φ8@100 L=1990	4Φ12 L=3800	39Φ8@100 L=1480	7Φ8@250 L=3840	96.5	1.14
YP4-B3012-19-2				2Φ20 L=4340		42Φ8@80 L=1990				107.3	
YP4-B3012-33-1	400	400		4Φ14 L=3940	4Φ12 L=3800	50Φ8@150 L=1410	2Φ12 L=3800	39Φ8@100 L=1640		102.3	1.17
YP4-B3012-33-2				4Φ20 L=4340						125.9	

YP4-B 型雨篷结构图（二）								图集号	03G372
审核	何丽婷	何丽婷	校对	韩凌	韩凌	设计	张伏	张伏	页	147

YP4-C 型 雨 篷 选 用 表

门洞宽 L_2 (m)	挑出长度 L_1 (m)	墙厚 (mm)	雨篷编号	Mov (kN·m)	V (kN)
1.0	0.9	190	YP4-C1009-19-$\frac{1}{2}$	9.71	8.26
					24.76
		330～380	YP4-C1009-33-$\frac{1}{2}$	10.20	11.03
					27.53
1.2		190	YP4-C1209-19-$\frac{1}{2}$	10.65	10.38
					30.18
		330～380	YP4-C1209-33-$\frac{1}{2}$	11.18	13.97
					33.77
1.5		190	YP4-C1509-19-$\frac{1}{2}$	12.05	13.84
					38.59
		330～380	YP4-C1509-33-$\frac{1}{2}$	12.65	18.84
					43.59
1.8		190	YP4-C1809-19-$\frac{1}{2}$	13.46	17.64
					47.34
		330～380	YP4-C1809-33-$\frac{1}{2}$	14.12	24.27
					53.97
2.1		190	YP4-C2109-19-$\frac{1}{2}$	14.86	21.80
					56.45
		330～380	YP4-C2109-33-$\frac{1}{2}$	15.59	30.24
					64.89
2.4		190	YP4-C2409-19-$\frac{1}{2}$	16.26	26.29
					65.89
		330～380	YP4-C2409-33-$\frac{1}{2}$	17.07	36.77
					76.37

门洞宽 L_2 (m)	挑出长度 L_1 (m)	墙厚 (mm)	雨篷编号	Mov (kN·m)	V (kN)
1.5	1.2	190	YP4-C1512-19-$\frac{1}{2}$	19.75	15.68
					40.43
		330～380	YP4-C1512-33-$\frac{1}{2}$	20.53	20.69
					45.44
1.8		190	YP4-C1812-19-$\frac{1}{2}$	22.07	21.39
					51.09
		330～380	YP4-C1812-33-$\frac{1}{2}$	22.93	26.48
					56.18
2.1		190	YP4-C2112-19-$\frac{1}{2}$	24.38	26.17
					60.82
		330～380	YP4-C2112-33-$\frac{1}{2}$	25.34	32.82
					67.47
2.4		190	YP4-C2412-19-$\frac{1}{2}$	26.70	31.29
					70.89
		330～380	YP4-C2412-33-$\frac{1}{2}$	27.74	39.72
					79.32
2.7		190	YP4-C2712-19-$\frac{1}{2}$	29.01	36.76
					81.31
		330～380	YP4-C2712-33-$\frac{1}{2}$	30.15	47.17
					91.72
3.0		190	YP4-C3012-19-$\frac{1}{2}$	31.32	45.14
					94.64
		330～380	YP4-C3012-33-$\frac{1}{2}$	32.55	55.17
					104.67

注：330～380mm厚度变化仅为中间保温层厚度变化

Mov ——— 雨篷倾覆力矩

V ——— 雨篷梁梁端剪力

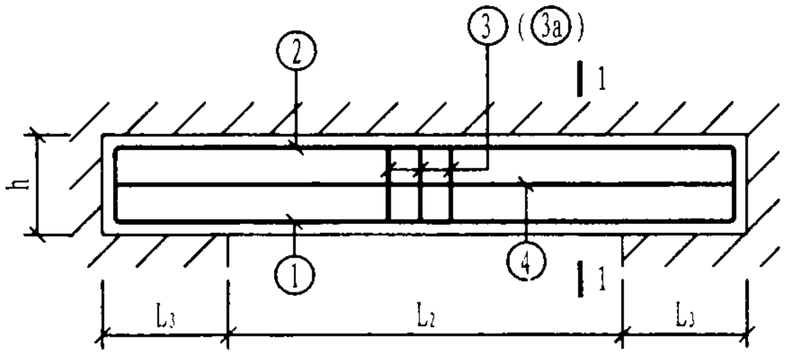

C 型 雨 蓬

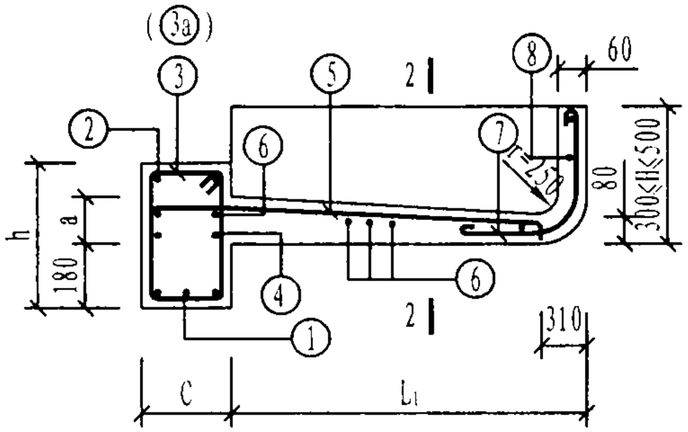

1-1

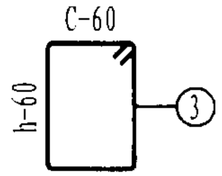

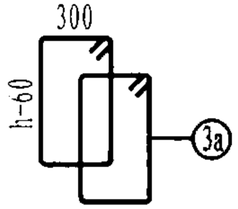

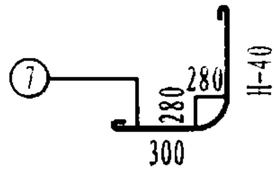

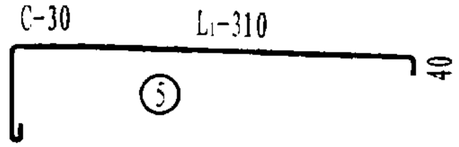

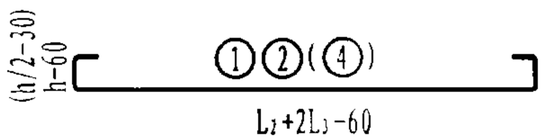

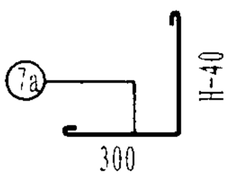

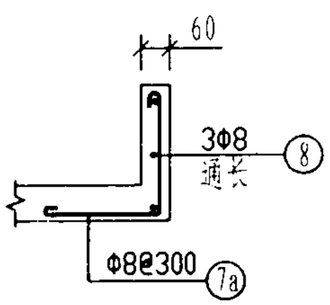

2-2

注：

1. C=190时，梁箍筋采用③筋；C=400时，梁箍筋采用③a筋。
2. 无论L_2为何值，L_3均取390mm。
3. 钢筋用量只统计雨篷的主体配筋用量。
4. 混凝土用量含檐板工程量，且檐板高度按H=500mm统计。
5. ⑦、⑧筋为檐板配筋，钢筋用量由设计选用者根据檐板选用高度确定。
6. 当⑤筋搭在②筋或④筋上时，⑥筋减少两根。

雨篷编号	C (mm)	h (mm)	a (mm)	雨篷主体配筋 ①	②	③(③a)	④	⑤	⑥	钢筋用量 (kg)	混凝土用量 (m^3)
YP4-C1009-19-1	190	400	100	2Φ14 L=1940	2Φ12 L=1800	10Φ8@200 L=1190	2Φ12 L=1800	13Φ8@150 L=1180	6Φ8@250 L=1840	26.0	0.37
YP4-C1009-19-2											
YP4-C1009-33-1	400			4Φ14 L=1940	4Φ12 L=1800	20Φ8@200 L=1410		13Φ8@150 L=1340		41.1	0.52
YP4-C1009-33-2											
YP4-C1209-19-1	190			2Φ14 L=2140	2Φ12 L=2000	12Φ8@180 L=1190	2Φ12 L=2000	14Φ8@150 L=1180	6Φ8@250 L=2040	29.1	0.40
YP4-C1209-19-2											
YP4-C1209-33-1	400			4Φ14 L=2140	4Φ12 L=2000	22Φ8@200 L=1410		14Φ8@150 L=1340		45.2	0.57
YP4-C1209-33-2											
YP4-C1509-19-1	190			2Φ14 L=2440	2Φ12 L=2300	17Φ8@120 L=1190	2Φ12 L=2300	16Φ8@150 L=1180	6Φ8@250 L=2340	34.8	0.46
YP4-C1509-19-2											
YP4-C1509-33-1	400			4Φ14 L=2440	4Φ12 L=2300	24Φ8@200 L=1410		16Φ8@150 L=1340		51.1	0.65
YP4-C1509-33-2											
YP4-C1809-19-1	190			2Φ14 L=2740	2Φ12 L=2600	22Φ8@100 L=1190	2Φ12 L=2600	18Φ8@150 L=1180	6Φ8@250 L=2640	40.6	0.51
YP4-C1809-19-2				2Φ16 L=2870						43.0	
YP4-C1809-33-1	400			4Φ14 L=2740	4Φ12 L=2600	28Φ8@200 L=1410		18Φ8@150 L=1340		58.1	0.73
YP4-C1809-33-2											

YP4-C 型 雨 蓬 结 构 图 （一）								图集号	03G372
审核	何丽婷	何丽婷	校对	韩凌	韩凌	设计	张伏	页	149

雨篷编号	C (mm)	h (mm)	a (mm)	雨篷主体配筋 ①	②	③(③a)	④	⑤	⑥	钢筋用量 (kg)	混凝土用量 (m³)
YP4-C2109-19-1	190	400	100	2Φ14 L=3040	2Φ12 L=2900	25Φ8@100 L=1190	2Φ12 L=2900	20Φ8@150 L=1180	6Φ8@250 L=2940	45.4	0.57
YP4-C2109-19-2				2Φ18 L=3310		30Φ8@80 L=1190				53.5	
YP4-C2109-33-1	400			4Φ14 L=3040	4Φ12 L=2900	30Φ8@200 L=1410		20Φ8@150 L=1340		64.0	0.81
YP4-C2109-33-2											
YP4-C2409-19-1	190			2Φ14 L=3340	2Φ12 L=3200	34Φ8@80 L=1190	2Φ12 L=3200	22Φ8@150 L=1180	6Φ8@250 L=3240	53.0	0.62
YP4-C2409-19-2				2Φ20 L=3740		28Φ10@100 L=1210				68.2	
YP4-C2409-33-1	400			4Φ14 L=3340	4Φ12 L=3200	34Φ8@200 L=1410		22Φ8@150 L=1340		71.0	0.89
YP4-C2409-33-2											
YP4-C1512-19-1	190			2Φ14 L=2440	2Φ12 L=2300	19Φ10@100 L=1210	2Φ12 L=2300	24Φ8@100 L=1480	7Φ8@250 L=2340	48.4	0.53
YP4-C1512-19-2				2Φ16 L=2570						50.6	
YP4-C1512-33-1	400			4Φ14 L=2440	4Φ12 L=2300	24Φ8@200 L=1410		24Φ8@100 L=1640		59.0	0.73
YP4-C1512-33-2											
YP4-C1812-19-1	190	600		2Φ16 L=2870	2Φ12 L=2600	22Φ8@100 L=1590	4Φ12 L=2600	27Φ8@100 L=1480	7Φ8@250 L=2640	59.4	0.70
YP4-C1812-19-2											
YP4-C1812-33-1	400	400		4Φ14 L=2740	4Φ12 L=2600	28Φ8@200 L=1410	2Φ12 L=2600	27Φ8@100 L=1640		67.0	0.81
YP4-C1812-33-2											

雨篷编号	C (mm)	h (mm)	a (mm)	雨篷主体配筋 ①	②	③(③a)	④	⑤	⑥	钢筋用量 (kg)	混凝土用量 (m³)
YP4-C2112-19-1	190	600	100	2Φ16 L=3170	2Φ12 L=2900	25Φ8@100 L=1590	4Φ12 L=2900	30Φ8@100 L=1480	7Φ8@250 L=2940	66.4	0.77
YP4-C2112-19-2						30Φ8@80 L=1590				69.5	
YP4-C2112-33-1	400	400		4Φ14 L=3040	4Φ12 L=2900	30Φ8@200 L=1410	2Φ12 L=2900	30Φ8@100 L=1640		73.9	0.90
YP4-C2112-33-2											
YP4-C2412-19-1	190	600		2Φ16 L=3470	2Φ12 L=3200	34Φ8@80 L=1590	4Φ12 L=3200	33Φ8@100 L=1480	7Φ8@250 L=3240	77.1	0.84
YP4-C2412-19-2				2Φ18 L=3610		28Φ10@100 L=1610				86.9	
YP4-C2412-33-1	400	400		4Φ14 L=3340	4Φ12 L=3200	34Φ8@200 L=1410	2Φ12 L=3200	33Φ8@100 L=1640		81.9	0.99
YP4-C2412-33-2				4Φ18 L=3610						94.5	
YP4-C2712-19-1	190	600		2Φ18 L=3910	2Φ12 L=3500	31Φ10@100 L=1610	4Φ12 L=3500	36Φ8@100 L=1480	7Φ8@250 L=3540	95.2	0.92
YP4-C2712-19-2				2Φ20 L=4040						99.5	
YP4-C2712-33-1	400	400		4Φ14 L=3640	4Φ12 L=3500	46Φ8@150 L=1410	2Φ12 L=3500	36Φ8@100 L=1640		94.3	1.08
YP4-C2712-33-2				4Φ18 L=3910						107.9	
YP4-C3012-19-1	190	600		2Φ18 L=4210	2Φ12 L=3800	34Φ8@100 L=1990	4Φ12 L=3800	39Φ8@100 L=1480	7Φ8@250 L=3840	96.5	1.14
YP4-C3012-19-2				2Φ20 L=4340		42Φ8@80 L=1990				107.3	
YP4-C3012-33-1	400	400		4Φ14 L=3940	4Φ12 L=3800	50Φ8@150 L=1410	2Φ12 L=3800	39Φ8@100 L=1640		102.3	1.17
YP4-C3012-33-2				4Φ20 L=4340						125.9	

YP4-C 型雨篷结构图（二）								图集号	03G372
审核	何丽婷	何丽婷	校对	韩凌	韩凌	设计	张伏	张伏	页	150

YP4-D 型雨篷选用表

门洞宽 L_2 (m)	挑出长度 L_1 (m)	墙厚 (mm)	雨篷编号	Mov (kN·m)	V (kN)
1.0	0.9	190	YP4-D1009-19-$\frac{1}{2}$	9.71	8.26
					24.76
		330～380	YP4-D1009-33-$\frac{1}{2}$	10.20	11.03
					27.53
1.2		190	YP4-D1209-19-$\frac{1}{2}$	10.65	10.38
					30.18
		330～380	YP4-D1209-33-$\frac{1}{2}$	11.18	13.97
					33.77
1.5		190	YP4-D1509-19-$\frac{1}{2}$	12.05	13.84
					38.59
		330～380	YP4-D1509-33-$\frac{1}{2}$	12.65	18.84
					43.59
1.8		190	YP4-D1809-19-$\frac{1}{2}$	13.46	17.64
					47.34
		330～380	YP4-D1809-33-$\frac{1}{2}$	14.12	24.27
					53.97
2.1		190	YP4-D2109-19-$\frac{1}{2}$	14.86	21.80
					56.45
		330～380	YP4-D2109-33-$\frac{1}{2}$	15.59	30.24
					64.89
2.4		190	YP4-D2409-19-$\frac{1}{2}$	16.26	26.29
					65.89
		330～380	YP4-D2409-33-$\frac{1}{2}$	17.07	36.77
					76.37

门洞宽 L_2 (m)	挑出长度 L_1 (m)	墙厚 (mm)	雨篷编号	Mov (kN·m)	V (kN)
1.5	1.2	190	YP4-D1512-19-$\frac{1}{2}$	19.75	15.68
					40.43
		330～380	YP4-D1512-33-$\frac{1}{2}$	20.53	20.69
					45.44
1.8		190	YP4-D1812-19-$\frac{1}{2}$	22.07	21.39
					51.09
		330～380	YP4-D1812-33-$\frac{1}{2}$	22.93	26.48
					56.18
2.1		190	YP4-D2112-19-$\frac{1}{2}$	24.38	26.17
					60.82
		330～380	YP4-D2112-33-$\frac{1}{2}$	25.34	32.82
					67.47
2.4		190	YP4-D2412-19-$\frac{1}{2}$	26.70	31.29
					70.89
		330～380	YP4-D2412-33-$\frac{1}{2}$	27.74	39.72
					79.32
2.7		190	YP4-D2712-19-$\frac{1}{2}$	29.01	36.76
					81.31
		330～380	YP4-D2712-33-$\frac{1}{2}$	30.15	47.17
					91.72
3.0		190	YP4-D3012-19-$\frac{1}{2}$	31.32	45.14
					94.64
		330～380	YP4-D3012-33-$\frac{1}{2}$	32.55	55.17
					104.67

注：330～380mm厚度变化仅为中间保温层厚度变化

Mov ——— 雨篷倾覆力矩

V ——— 雨篷梁梁端剪力

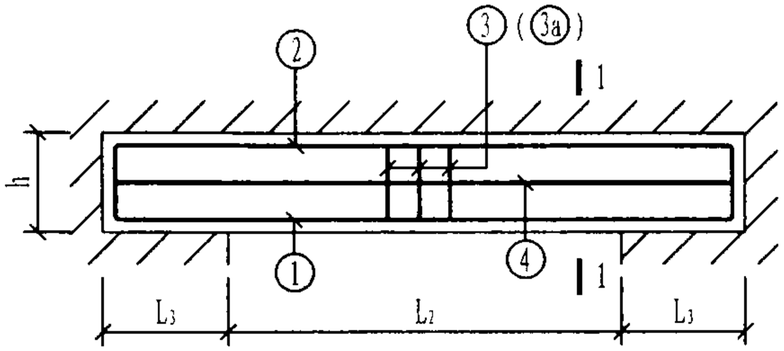

D 型 雨 蓬

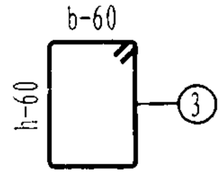

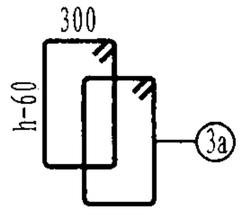

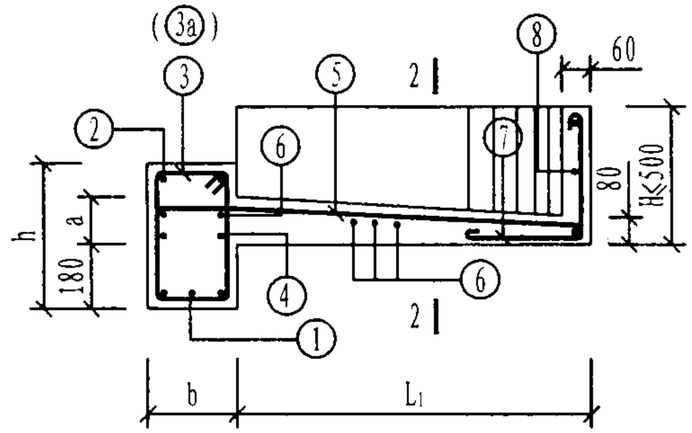

1-1

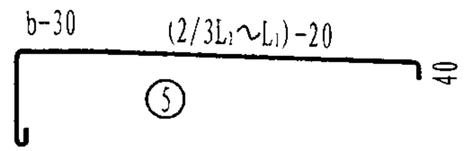

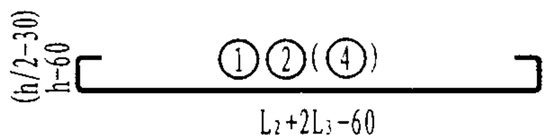

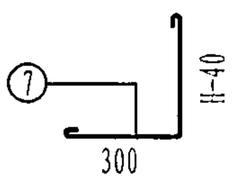

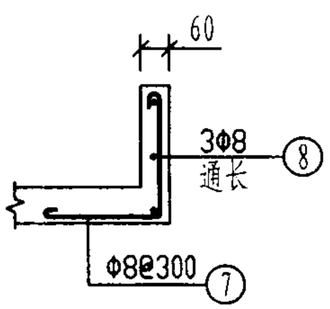

2-2

注:

1. b=190时，梁箍筋采用③筋;b=400时，梁箍筋采用③a筋。
2. 无论L_2为何值，L_3均取390mm。
3. 钢筋用量只统计雨蓬的主体配筋用量。
4. 混凝土用量含檐板工程量,且檐板高度按H=500mm统计。
5. ⑦、⑧筋为檐板配筋，钢筋用量由设计选用者根据檐板选用高度确定。
6. 当⑤筋搭在②筋或④筋上时，⑥筋减少两根。

雨蓬编号	b (mm)	h (mm)	a (mm)	雨蓬主体配筋 ①	②	③(③a)	④	⑤	⑥	钢筋用量 (kg)	混凝土用量 (m³)
YP4-D1009-19-1	190	400	100	2Φ14 L=1940	2Φ12 L=1800	10Φ8@200 L=1190	2Φ12 L=1800	13Φ8@150 L=880 ~1180	6Φ8@250 L=483 ~1840	23.4	0.26
YP4-D1009-19-2											
YP4-D1009-33-1	400			4Φ14 L=1940	4Φ12 L=1800	20Φ8@200 L=1410		13Φ8@150 L=1040 ~1340		38.5	0.41
YP4-D1009-33-2											
YP4-D1209-19-1	190			2Φ14 L=2140	2Φ12 L=2000	12Φ8@180 L=1190	2Φ12 L=2000	14Φ8@150 L=880 ~1180	6Φ8@250 L=533 ~2040	25.9	0.29
YP4-D1209-19-2											
YP4-D1209-33-1	400			4Φ14 L=2140	4Φ12 L=2000	22Φ8@200 L=1410		14Φ8@150 L=1040 ~1340		42.0	0.45
YP4-D1209-33-2											
YP4-D1509-19-1	190			2Φ14 L=2440	2Φ12 L=2300	17Φ8@120 L=1190	2Φ12 L=2300	16Φ8@150 L=880 ~1180	6Φ8@250 L=607 ~2340	30.5	0.33
YP4-D1509-19-2											
YP4-D1509-33-1	400			4Φ14 L=2440	4Φ12 L=2300	24Φ8@200 L=1410		16Φ8@150 L=1040 ~1340		46.8	0.52
YP4-D1509-33-2											
YP4-D1809-19-1	190			2Φ14 L=2740	2Φ12 L=2600	22Φ8@100 L=1190	2Φ12 L=2600	18Φ8@150 L=880 ~1180	6Φ8@250 L=683 ~2640	35.0	0.37
YP4-D1809-19-2				2Φ16 L=2870						37.5	
YP4-D1809-33-1	400			4Φ14 L=2740	4Φ12 L=2600	28Φ8@200 L=1410		18Φ8@150 L=1040 ~1340		52.6	0.58
YP4-D1809-33-2											

YP4-D 型 雨 蓬 结 构 图 （一）								图集号	03G372
审核	何丽婷	何丽婷	校对	韩凌	韩凌	设计	张伏	张伏	页	152

雨篷编号	b (mm)	h (mm)	a (mm)	雨篷主体配筋 ①	②	③(③a)	④	⑤	⑥	钢筋用量 (kg)	混凝土用量 (m³)
YP4-D2109-19-1	190	400	100	2Φ14 L=3040	2Φ12 L=2900	25Φ8@100 L=1190	2Φ12 L=2900	20Φ8@150 L=880 ~1180	6Φ8@250 L=759 ~2940	38.5	0.40
YP4-D2109-19-2				2Φ18 L=3310		30Φ8@80 L=1190				46.7	
YP4-D2109-33-1	400			4Φ14 L=3040	4Φ12 L=2900	30Φ8@200 L=1410		20Φ8@150 L=1040 ~1340		57.1	0.65
YP4-D2109-33-2											
YP4-D2409-19-1	190			2Φ14 L=3340	2Φ12 L=3200	34Φ8@80 L=1190	2Φ12 L=3200	22Φ8@150 L=880 ~1180	6Φ8@250 L=835 ~3240	44.6	0.44
YP4-D2409-19-2				2Φ20 L=3740		28Φ10@100 L=1210				59.8	
YP4-D2409-33-1	400			4Φ14 L=3340	4Φ12 L=3200	34Φ8@200 L=1410		22Φ8@150 L=1040 ~1340		62.6	0.71
YP4-D2409-33-2											
YP4-D1512-19-1	190			2Φ14 L=2440	2Φ12 L=2300	19Φ10@100 L=1210	2Φ12 L=2300	24Φ8@100 L=1080 ~1480	7Φ8@250 L=539 ~2340	38.5	0.38
YP4-D1512-19-2				2Φ16 L=2570						40.7	
YP4-D1512-33-1	400			4Φ14 L=2440	4Φ12 L=2300	24Φ8@200 L=1410		24Φ8@100 L=1240 ~1640		49.1	0.57
YP4-D1512-33-2											
YP4-D1812-19-1	190	600		2Φ16 L=2870	2Φ12 L=2600	22Φ8@100 L=1590	4Φ12 L=2600	27Φ8@100 L=1080 ~1480	7Φ8@250 L=603 ~2640	46.7	0.52
YP4-D1812-19-2											
YP4-D1812-33-1	400	400		4Φ14 L=2740	4Φ12 L=2600	28Φ8@200 L=1410	2Φ12 L=2600	27Φ8@100 L=1240 ~1640		54.3	0.64
YP4-D1812-33-2											

雨篷编号	b (mm)	h (mm)	a (mm)	雨篷主体配筋 ①	②	③(③a)	④	⑤	⑥	钢筋用量 (kg)	混凝土用量 (m³)
YP4-D2112-19-1	190	600	100	2Φ16 L=3170	2Φ12 L=2900	25Φ8@100 L=1590	4Φ12 L=2900	30Φ8@100 L=1080 ~1480	7Φ8@250 L=667 ~2940	50.4	0.58
YP4-D2112-19-2						30Φ8@80 L=1590				53.5	
YP4-D2112-33-1	400	400		4Φ14 L=3040	4Φ12 L=2900	30Φ8@200 L=1410	2Φ12 L=2900	30Φ8@100 L=1240 ~1640		58.0	0.71
YP4-D2112-33-2											
YP4-D2412-19-1	190	600		2Φ16 L=3470	2Φ12 L=3200	34Φ8@80 L=1590	4Φ12 L=3200	33Φ8@100 L=1080 ~1480	7Φ8@250 L=732 ~3240	57.6	0.63
YP4-D2412-19-2				2Φ18 L=3610		28Φ10@100 L=1610				67.4	
YP4-D2412-33-1	400	400		4Φ14 L=3340	4Φ12 L=3200	34Φ8@200 L=1410	2Φ12 L=3200	33Φ8@100 L=1240 ~1640		62.4	0.78
YP4-D2412-33-2				4Φ18 L=3610						75.0	
YP4-D2712-19-1	190	600		2Φ18 L=3910	2Φ12 L=3500	31Φ10@100 L=1610	4Φ12 L=3500	36Φ8@100 L=1080 ~1480	7Φ8@250 L=797 ~3540	71.8	0.69
YP4-D2712-19-2				2Φ20 L=4040						76.1	
YP4-D2712-33-1	400	400		4Φ14 L=3640	4Φ12 L=3500	46Φ8@150 L=1410	2Φ12 L=3500	36Φ8@100 L=1240 ~1640		70.9	0.85
YP4-D2712-33-2				4Φ18 L=3910						84.5	
YP4-D3012-19-1	190	600		2Φ18 L=4210	2Φ12 L=3800	34Φ8@100 L=1990	4Φ12 L=3800	39Φ8@100 L=1080 ~1480	7Φ8@250 L=863 ~3840	68.9	0.89
YP4-D3012-19-2				2Φ20 L=4340		42Φ8@80 L=1990				79.7	
YP4-D3012-33-1	400	400		4Φ14 L=3940	4Φ12 L=3800	50Φ8@150 L=1410	2Φ12 L=3800	39Φ8@100 L=1240 ~1640		74.7	0.92
YP4-D3012-33-2				4Φ20 L=4340						98.3	

YP4-D 型雨篷结构图（二）								图集号	03G372
审核	何丽婷	何丽婷	校对	韩凌	韩凌	设计	张伏	页	153

YP4-E 型 雨 篷 选 用 表

门洞宽 L_2 (m)	挑出长度 L_1 (m)	墙厚 (mm)	雨篷编号	Mov (kN·m)	V (kN)
1.5	0.9	190	YP4-E1509-19-$\frac{1}{2}$	11.48	15.40
					40.15
		330～380	YP4-E1509-33-$\frac{1}{2}$	11.99	17.83
					42.58
1.8		190	YP4-E1809-19-$\frac{1}{2}$	12.57	20.14
					49.84
		330～380	YP4-E1809-33-$\frac{1}{2}$	13.13	23.06
					52.76
2.1		190	YP4-E2109-19-$\frac{1}{2}$	13.66	20.38
					55.03
		330～380	YP4-E2109-33-$\frac{1}{2}$	14.27	28.83
					63.48
2.4		190	YP4-E2409-19-$\frac{1}{2}$	14.75	24.68
					64.28
		330～380	YP4-E2409-33-$\frac{1}{2}$	15.41	35.16
					74.76

门洞宽 L_2 (m)	挑出长度 L_1 (m)	墙厚 (mm)	雨篷编号	Mov (kN·m)	V (kN)
1.5	1.2	190	YP4-E1512-19-$\frac{1}{2}$	17.89	14.23
					38.98
		330～380	YP4-E1512-33-$\frac{1}{2}$	18.52	19.23
					43.98
1.8		190	YP4-E1812-19-$\frac{1}{2}$	19.61	18.11
					47.81
		330～380	YP4-E1812-33-$\frac{1}{2}$	20.31	24.73
					54.43
2.1		190	YP4-E2112-19-$\frac{1}{2}$	21.33	24.13
					58.78
		330～380	YP4-E2112-33-$\frac{1}{2}$	22.09	30.79
					65.44
2.4		190	YP4-E2412-19-$\frac{1}{2}$	23.05	28.96
					68.56
		330～380	YP4-E2412-33-$\frac{1}{2}$	23.87	37.39
					76.99

注：330～380mm厚度变化仅为中间保温层厚度变化
Mov ——— 雨篷倾覆力矩
V ——— 雨篷梁梁端剪力

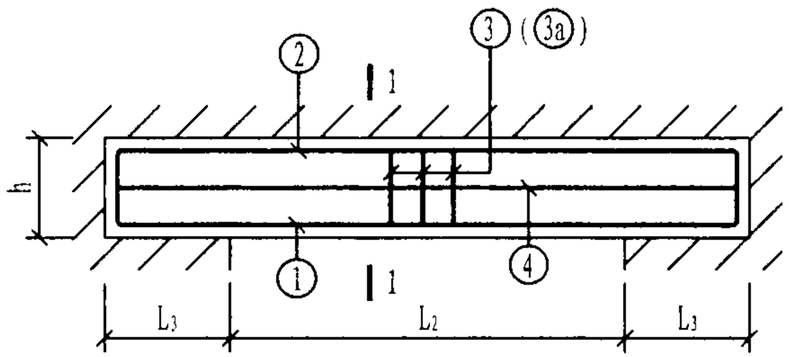

E 型 雨 蓬

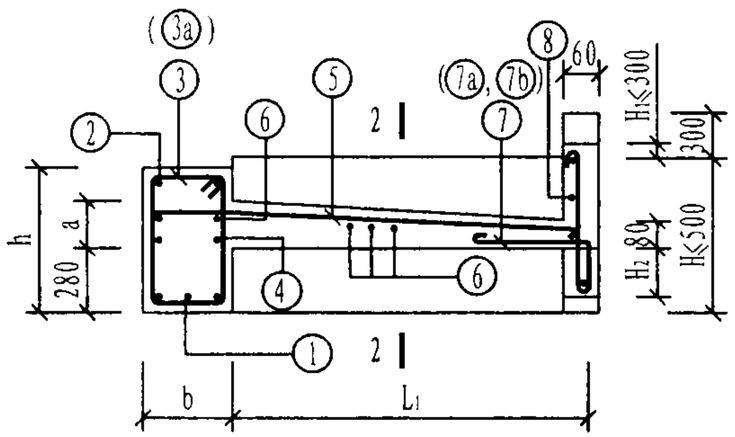

1-1

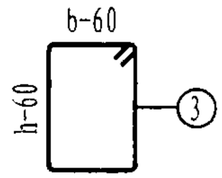

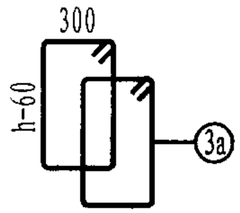

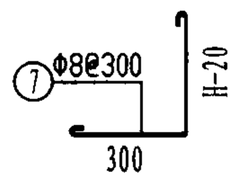

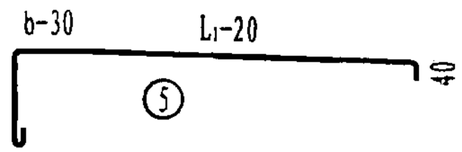

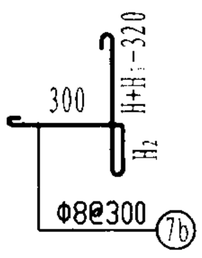

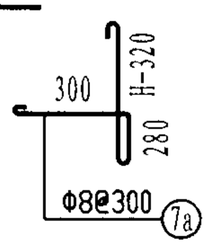

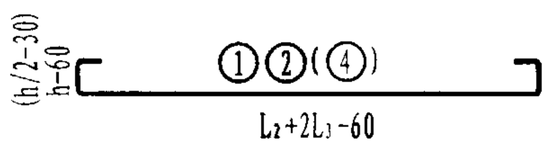

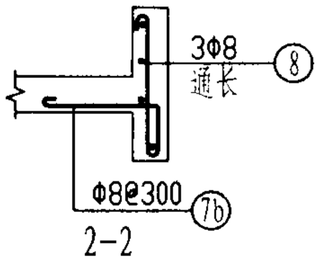

2-2

注:

1. b=190时，梁箍筋采用③筋；b=400时，梁箍筋采用③a筋.
2. 无论L_2为何值，L_3均取390mm。
3. 钢筋用量只统计雨蓬的主体配筋用量。
4. 混凝土用量含檐板工程量，切檐板高度按H=500mm统计。
5. ⑦、⑧筋为檐板配筋，钢筋用量由设计选用者根据檐板选用高度确定。
6. 当⑤筋搭在②筋或④筋上时，⑥筋减少两根。

雨蓬编号	b (mm)	h (mm)	a (mm)	雨蓬主体配筋 ①	②	③(③a)	④	⑤	⑥	钢筋用量 (kg)	混凝土用量 (m³)
YP4-E1509-19-1	190	400	100	2Φ14 L=2440	2Φ12 L=2300	15Φ8@150 L=1190	2Φ12 L=2300	16Φ8@150 L=1180	6Φ8@250 L=2340	33.9	0.46
YP4-E1509-19-2						17Φ8@120 L=1190				34.8	
YP4-E1509-33-1	400			4Φ14 L=2440	4Φ12 L=2300	24Φ8@200 L=1410		16Φ8@150 L=1340		51.1	0.65
YP4-E1509-33-2											
YP4-E1809-19-1	190			2Φ14 L=2740	2Φ12 L=2600	20Φ8@120 L=1190	2Φ12 L=2600	18Φ8@150 L=1180	6Φ8@250 L=2640	39.6	0.51
YP4-E1809-19-2				2Φ16 L=2870		22Φ8@100 L=1190				43.0	
YP4-E1809-33-1	400			4Φ14 L=2740	4Φ12 L=2600	28Φ8@200 L=1410		18Φ8@150 L=1340		58.1	0.73
YP4-E1809-33-2											
YP4-E2109-19-1	190			2Φ14 L=3040	2Φ12 L=2900	25Φ8@100 L=1190	2Φ12 L=2900	20Φ8@150 L=1180	6Φ8@250 L=2940	45.4	0.57
YP4-E2109-19-2				2Φ18 L=3310		30Φ8@80 L=1190				53.5	
YP4-E2109-33-1	400			4Φ14 L=3040	4Φ12 L=2900	30Φ8@200 L=1410		20Φ8@150 L=1340		64.0	0.81
YP4-E2109-33-2											
YP4-E2409-19-1	190			2Φ14 L=3340	2Φ12 L=3200	28Φ8@100 L=1190	2Φ12 L=3200	22Φ8@150 L=1180	6Φ8@250 L=3240	50.2	0.62
YP4-E2409-19-2				2Φ20 L=3740		28Φ10@100 L=1210				68.2	
YP4-E2409-33-1	400			4Φ14 L=3340	4Φ12 L=3200	34Φ8@200 L=1410		22Φ8@150 L=1340		71.0	0.89
YP4-E2409-33-2											

YP4-E 型 雨 蓬 结 构 图 （一）								图集号	03G372
审核	何丽婷	何丽婷	校对	韩凌	韩凌	设计	张伏	张伏	页 155

雨篷编号	b (mm)	h (mm)	a (mm)	雨篷主体配筋 ①	②	③(③a)	④	⑤	⑥	钢筋用量 (kg)	混凝土用量 (m^3)
YP4-E1512-19-1	190	400	100	2Φ14 L=2440	2Φ12 L=2300	17Φ10@120 L=1210	2Φ12 L=2300	24Φ8@100 L=1480	7Φ8@250 L=2340	46.9	0.53
YP4-E1512-19-2											
YP4-E1512-33-1	400			4Φ14 L=2440	4Φ12 L=2300	24Φ8@200 L=1410		24Φ8@100 L=1640		59.0	0.73
YP4-E1512-33-2											
YP4-E1812-19-1	190			2Φ14 L=2740	2Φ12 L=2600	22Φ10@100 L=1210	2Φ12 L=2600	27Φ8@100 L=1480	7Φ8@250 L=2640	54.8	0.60
YP4-E1812-19-2				2Φ16 L=2870						57.4	
YP4-E1812-33-1	400			4Φ14 L=2740	4Φ12 L=2600	28Φ8@200 L=1410		27Φ8@100 L=1640		67.0	0.81
YP4-E1812-33-2											
YP4-E2112-19-1	190	600		2Φ16 L=3170	2Φ12 L=2900	22Φ8@120 L=1590	4Φ12 L=2900	30Φ8@100 L=1480	7Φ8@250 L=2940	64.5	0.77
YP4-E2112-19-2						25Φ8@100 L=1590				66.4	
YP4-E2112-33-1	400	400		4Φ14 L=3040	4Φ12 L=2900	30Φ8@200 L=1410	2Φ12 L=2900	30Φ8@100 L=1640		73.9	0.90
YP4-E2112-33-2											
YP4-E2412-19-1	190	600		2Φ16 L=3470	2Φ12 L=3200	28Φ8@100 L=1590	4Φ12 L=3200	33Φ8@100 L=1480	7Φ8@250 L=3240	73.3	0.84
YP4-E2412-19-2				2Φ18 L=3610		34Φ8@80 L=1590				80.5	
YP4-E2412-33-1	400	400		4Φ14 L=3340	4Φ12 L=3200	34Φ8@200 L=1410	2Φ12 L=3200	33Φ8@100 L=1640		81.9	0.99
YP4-E2412-33-2											

YP4-E 型 雨 篷 结 构 图 （二）								图集号	03G372
审核	何丽婷	何丽婷	校对	韩凌	韩凌	设计	张伏	张伏	页	156

YP4-F 型雨篷选用表

门洞宽 L_2 (m)	挑出长度 L_1 (m)	墙厚 (mm)	雨篷编号	Mov (kN·m)	V (kN)
1.0	0.9	190	YP4-F1009-19-$\frac{1}{2}$	9.71	8.26
					24.76
		330～380	YP4-F1009-33-$\frac{1}{2}$	10.20	11.03
					27.53
1.2		190	YP4-F1209-19-$\frac{1}{2}$	10.65	10.38
					30.18
		330～380	YP4-F1209-33-$\frac{1}{2}$	11.18	13.97
					33.77
1.5		190	YP4-F1509-19-$\frac{1}{2}$	12.05	13.84
					38.59
		330～380	YP4-F1509-33-$\frac{1}{2}$	12.65	18.84
					43.59
1.8		190	YP4-F1809-19-$\frac{1}{2}$	13.46	17.64
					47.34
		330～380	YP4-F1809-33-$\frac{1}{2}$	14.12	24.27
					53.97
2.1		190	YP4-F2109-19-$\frac{1}{2}$	14.86	21.80
					56.45
		330～380	YP4-F2109-33-$\frac{1}{2}$	15.59	30.24
					64.89
2.4		190	YP4-F2409-19-$\frac{1}{2}$	16.26	26.29
					65.89
		330～380	YP4-F2409-33-$\frac{1}{2}$	17.07	36.77
					76.37

门洞宽 L_2 (m)	挑出长度 L_1 (m)	墙厚 (mm)	雨篷编号	Mov (kN·m)	V (kN)
1.5	1.2	190	YP4-F1512-19-$\frac{1}{2}$	19.75	15.68
					40.43
		330～380	YP4-F1512-33-$\frac{1}{2}$	20.53	20.69
					45.44
1.8		190	YP4-F1812-19-$\frac{1}{2}$	22.07	21.39
					51.09
		330～380	YP4-F1812-33-$\frac{1}{2}$	22.93	26.48
					56.18
2.1		190	YP4-F2112-19-$\frac{1}{2}$	24.38	26.17
					60.82
		330～380	YP4-F2112-33-$\frac{1}{2}$	25.34	32.82
					67.47
2.4		190	YP4-F2412-19-$\frac{1}{2}$	26.70	31.29
					70.89
		330～380	YP4-F2412-33-$\frac{1}{2}$	27.74	39.72
					79.32
2.7		190	YP4-F2712-19-$\frac{1}{2}$	29.01	36.76
					81.31
		330～380	YP4-F2712-33-$\frac{1}{2}$	30.15	47.17
					91.72
3.0		190	YP4-F3012-19-$\frac{1}{2}$	31.32	45.14
					94.64
		330～380	YP4-F3012-33-$\frac{1}{2}$	32.55	55.17
					104.67

注：330～380mm厚度变化仅为中间保温层厚度变化

Mov ——— 雨篷倾覆力矩

V ——— 雨篷梁梁端剪力

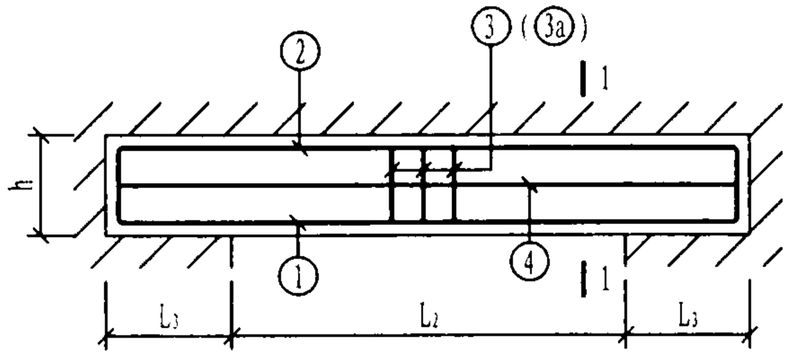

F 型 雨 蓬

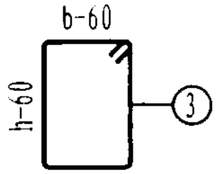

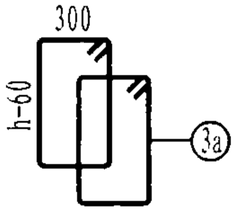

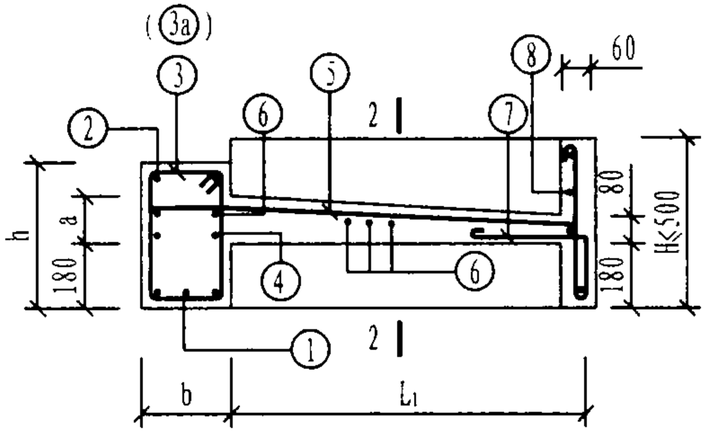

1-1

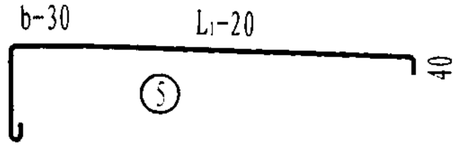

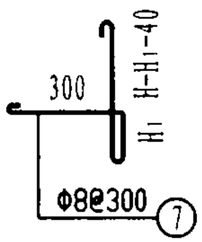

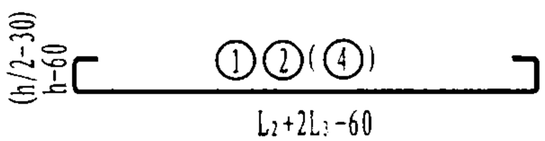

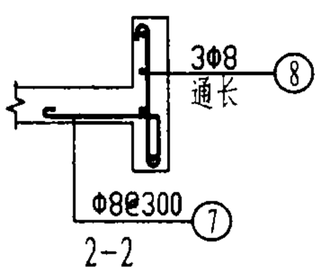

2-2

注:

1. b=190时，梁箍筋采用③筋;b=400时，梁箍筋采用③a筋。
2. 无论L_2为何值，L_3均取390mm。
3. 钢筋用量只统计雨篷的主体配筋用量。
4. 混凝土用量含檐板工程量,切檐板高度按H=500mm统计。
5. ⑦、⑧筋为檐板配筋，钢筋用量由设计选用者根据檐板选用高度确定。
6. 当⑤筋搭在②筋或④筋上时，⑥筋减少两根。

雨篷编号	F (mm)	h (mm)	a (mm)	雨篷主体配筋 ①	②	③(③a)	④	⑤	⑥	钢筋用量 (kg)	混凝土用量 (m³)
YP4-F1009-19-1	190	400	100	2Φ14 L=1940	2Φ12 L=1800	10Φ8@200 L=1190	2Φ12 L=1800	13Φ8@150 L=1180	6Φ8@250 L=1840	26.0	0.37
YP4-F1009-19-2											
YP4-F1009-33-1	400			4Φ14 L=1940	4Φ12 L=1800	20Φ8@200 L=1410		13Φ8@150 L=1340		41.1	0.52
YP4-F1009-33-2											
YP4-F1209-19-1	190			2Φ14 L=2140	2Φ12 L=2000	12Φ8@180 L=1190	2Φ12 L=2000	14Φ8@150 L=1180	6Φ8@250 L=2040	29.1	0.40
YP4-F1209-19-2											
YP4-F1209-33-1	400			4Φ14 L=2140	4Φ12 L=2000	22Φ8@200 L=1410		14Φ8@150 L=1340		45.2	0.57
YP4-F1209-33-2											
YP4-F1509-19-1	190			2Φ14 L=2440	2Φ12 L=2300	17Φ8@120 L=1190	2Φ12 L=2300	16Φ8@150 L=1180	6Φ8@250 L=2340	34.8	0.46
YP4-F1509-19-2											
YP4-F1509-33-1	400			4Φ14 L=2440	4Φ12 L=2300	24Φ8@200 L=1410		16Φ8@150 L=1340		51.1	0.65
YP4-F1509-33-2											
YP4-F1809-19-1	190			2Φ14 L=2740	2Φ12 L=2600	22Φ8@100 L=1190	2Φ12 L=2600	18Φ8@150 L=1180	6Φ8@250 L=2640	40.6	0.51
YP4-F1809-19-2				2Φ16 L=2870						43.0	
YP4-F1809-33-1	400			4Φ14 L=2740	4Φ12 L=2600	28Φ8@200 L=1410		18Φ8@150 L=1340		58.1	0.73
YP4-F1809-33-2											

YP4-F 型 雨 蓬 结 构 图 （一）								图集号	03G372
审核	何丽婷	何丽婷	校对	韩凌	韩凌	设计	张伏	张伏	页	158

雨篷编号	F (mm)	h (mm)	a (mm)	雨篷主体配筋 ①	②	③(③a)	④	⑤	⑥	钢筋用量 (kg)	混凝土用量 (m³)
YP4-F2109-19-1	190	400	100	2Φ14 L=3040	2Φ12 L=2900	25Φ8@100 L=1190	2Φ12 L=2900	20Φ8@150 L=1180	6Φ8@250 L=2940	45.4	0.57
YP4-F2109-19-2				2Φ18 L=3310		30Φ8@80 L=1190				53.5	
YP4-F2109-33-1	400			4Φ14 L=3040	4Φ12 L=2900	30Φ8@200 L=1410		20Φ8@150 L=1340		64.0	0.81
YP4-F2109-33-2											
YP4-F2409-19-1	190			2Φ14 L=3340	2Φ12 L=3200	34Φ8@80 L=1190	2Φ12 L=3200	22Φ8@150 L=1180	6Φ8@250 L=3240	53.0	0.62
YP4-F2409-19-2				2Φ20 L=3740		28Φ10@100 L=1210				68.2	
YP4-F2409-33-1	400			4Φ14 L=3340	4Φ12 L=3200	34Φ8@200 L=1410		22Φ8@150 L=1340		71.0	0.89
YP4-F2409-33-2											
YP4-F1512-19-1	190			2Φ14 L=2440	2Φ12 L=2300	19Φ10@100 L=1210	2Φ12 L=2300	24Φ8@100 L=1480	7Φ8@250 L=2340	48.4	0.53
YP4-F1512-19-2				2Φ16 L=2570						50.6	
YP4-F1512-33-1	400			4Φ14 L=2440	4Φ12 L=2300	24Φ8@200 L=1410		24Φ8@100 L=1640		59.0	0.73
YP4-F1512-33-2											
YP4-F1812-19-1	190	600		2Φ16 L=2870	2Φ12 L=2600	22Φ8@100 L=1590	4Φ12 L=2600	27Φ8@100 L=1480	7Φ8@250 L=2640	59.4	0.70
YP4-F1812-19-2											
YP4-F1812-33-1	400	400		4Φ14 L=2740	4Φ12 L=2600	28Φ8@200 L=1410	2Φ12 L=2600	27Φ8@100 L=1640		67.0	0.81
YP4-F1812-33-2											

雨篷编号	F (mm)	h (mm)	a (mm)	雨篷主体配筋 ①	②	③(③a)	④	⑤	⑥	钢筋用量 (kg)	混凝土用量 (m³)
YP4-F2112-19-1	190	600	100	2Φ16 L=3170	2Φ12 L=2900	25Φ8@100 L=1590	4Φ12 L=2900	30Φ8@100 L=1480	7Φ8@250 L=2940	66.4	0.77
YP4-F2112-19-2						30Φ8@80 L=1590				69.5	
YP4-F2112-33-1	400	400		4Φ14 L=3040	4Φ12 L=2900	30Φ8@200 L=1410	2Φ12 L=2900	30Φ8@100 L=1640		73.9	0.90
YP4-F2112-33-2											
YP4-F2412-19-1	190	600		2Φ16 L=3470	2Φ12 L=3200	34Φ8@80 L=1590	4Φ12 L=3200	33Φ8@100 L=1480	7Φ8@250 L=3240	77.1	0.84
YP4-F2412-19-2				2Φ18 L=3610		28Φ10@100 L=1610				86.9	
YP4-F2412-33-1	400	400		4Φ14 L=3340	4Φ12 L=3200	34Φ8@200 L=1410	2Φ12 L=3200	33Φ8@100 L=1640		81.9	0.99
YP4-F2412-33-2				4Φ18 L=3610						94.5	
YP4-F2712-19-1	190	600		2Φ18 L=3910	2Φ12 L=3500	31Φ10@100 L=1610	4Φ12 L=3500	36Φ8@100 L=1480	7Φ8@250 L=3540	95.2	0.92
YP4-F2712-19-2				2Φ20 L=4040						99.5	
YP4-F2712-33-1	400	400		4Φ14 L=3640	4Φ12 L=3500	46Φ8@150 L=1410	2Φ12 L=3500	36Φ8@100 L=1640		94.3	1.08
YP4-F2712-33-2				4Φ18 L=3910						107.9	
YP4-F3012-19-1	190	600		2Φ18 L=4210	2Φ12 L=3800	34Φ8@100 L=1990	4Φ12 L=3800	39Φ8@100 L=1480	7Φ8@250 L=3840	96.5	1.14
YP4-F3012-19-2				2Φ20 L=4340		42Φ8@80 L=1990				107.3	
YP4-F3012-33-1	400	400		4Φ14 L=3940	4Φ12 L=3800	50Φ8@150 L=1410	2Φ12 L=3800	39Φ8@100 L=1640		102.3	1.17
YP4-F3012-33-2				4Φ20 L=4340						125.9	

YP4-F 型雨篷结构图（二）								图集号	03G372
审核	何丽婷	何丽婷	校对	韩凌	韩凌	设计	张伏	张伏	页	159

YP4-G 型雨篷选用表

门洞宽 L_2 (m)	挑出长度 L_1 (m)	墙厚 (mm)	雨篷编号	Mov (kN·m)	V (kN)
1.5	1.2	190	YP4-G1512-19-$\frac{1}{2}$	9.68	15.08
					39.83
		330～380	YP4-G1512-33-$\frac{1}{2}$	10.07	20.08
					44.83
1.8		190	YP4-G1812-19-$\frac{1}{2}$	11.83	19.12
					48.82
		330～380	YP4-G1812-33-$\frac{1}{2}$	12.39	25.74
					55.44
2.1		190	YP4-G2112-19-$\frac{1}{2}$	12.71	23.41
					58.06
		330～380	YP4-G2112-33-$\frac{1}{2}$	13.32	31.86
					66.51
2.4		190	YP4-G2412-19-$\frac{1}{2}$	13.63	28.05
					67.65
		330～380	YP4-G2412-33-$\frac{1}{2}$	14.29	38.53
					78.13

注：330～380mm厚度变化仅为中间保温层厚度变化

Mov ——— 雨篷倾覆力矩

V ——— 雨篷梁梁端剪力

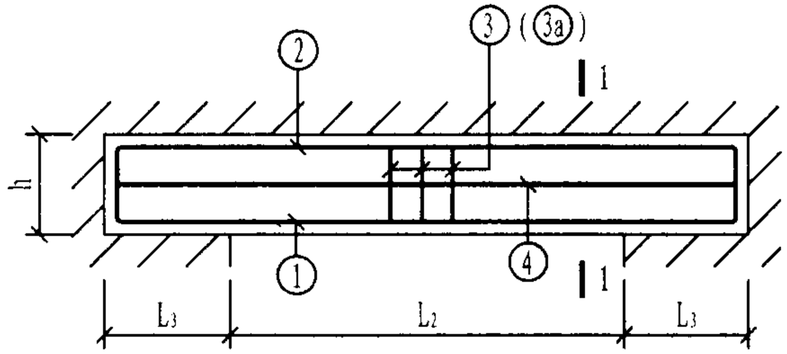

G 型 雨 蓬

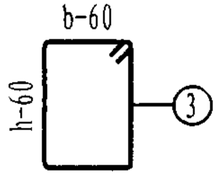

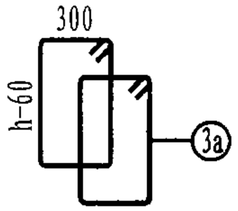

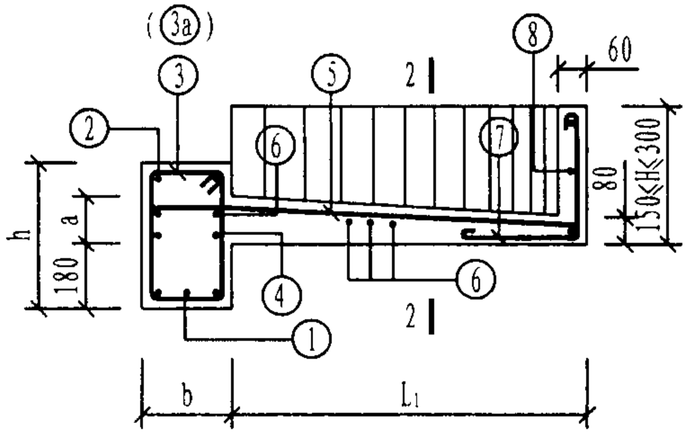

1-1

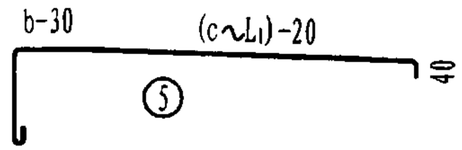

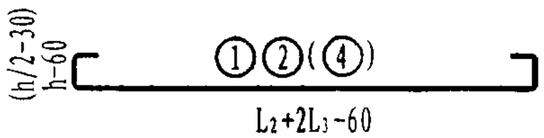

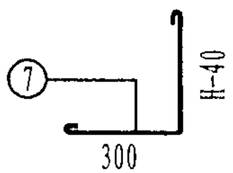

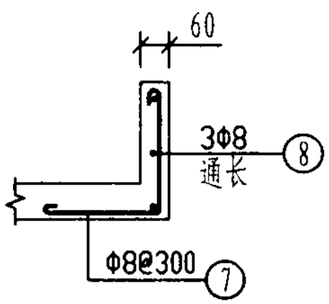

2-2

注:

1. b=190时，梁箍筋采用③筋;b=400时，梁箍筋采用③a筋.
2. 无论L_2为何值，L_3均取390mm。
3. 钢筋用量只统计雨蓬的主体配筋用量。
4. 混凝土用量含檐板工程量,且檐板高度按H=300mm统计。
5. ⑦、⑧筋为檐板配筋，钢筋用量由设计选用者根据檐板选用高度确定。
6. 当⑤筋搭在②筋或④筋上时，⑥筋减少两根。
7. c为距雨蓬外边缘100mm处雨蓬悬挑长度。
8. 雨蓬结构图应配合《钢筋混凝土雨蓬建筑构造》使用。

雨蓬编号	b (mm)	h (mm)	a (mm)	雨蓬主体配筋 ①	②	③(③a)	④	⑤	⑥	钢筋用量 (kg)	混凝土用量 (m³)
YP4-G1512-19-1	190	400	100	2Φ14 L=2440	2Φ12 L=2300	15Φ8@150 L=1190	2Φ12 L=2300	20Φ8@120 L=809 ~1480	7Φ8@250 L=425 ~2340	32.2	0.47
YP4-G1512-19-2											
YP4-G1512-33-1	400			4Φ14 L=2440	4Φ12 L=2300	24Φ8@200 L=1410		20Φ8@120 L=969 ~1640		48.4	0.66
YP4-G1512-33-2											
YP4-G1812-19-1	190			2Φ14 L=2740	2Φ12 L=2600	17Φ8@150 L=1190	2Φ12 L=2600	22Φ8@120 L=693 ~1480	7Φ8@250 L=453 ~2640	36.0	0.53
YP4-G1812-19-2				2Φ16 L=2870		22Φ8@100 L=1190				40.7	
YP4-G1812-33-1	400			4Φ14 L=2740	4Φ12 L=2600	28Φ8@200 L=1410		22Φ8@120 L=853 ~1640		54.7	0.74
YP4-G1812-33-2											
YP4-G2112-19-1	190			2Φ14 L=3040	2Φ12 L=2900	22Φ8@120 L=1190	2Φ12 L=2900	25Φ8@120 L=606 ~1480	7Φ8@250 L=482 ~2940	41.1	0.58
YP4-G2112-19-2				2Φ18 L=3310		30Φ8@80 L=1190				50.7	
YP4-G2112-33-1	400			4Φ14 L=3040	4Φ12 L=2900	30Φ8@200 L=1410		25Φ8@120 L=766 ~1640		59.9	0.83
YP4-G2112-33-2											
YP4-G2412-19-1	190			2Φ14 L=3340	2Φ12 L=3200	25Φ8@120 L=1190	2Φ12 L=3200	27Φ8@120 L=543 ~1480	7Φ8@250 L=513 ~3240	45.4	0.64
YP4-G2412-19-2				2Φ20 L=3740		34Φ8@80 L=1190				59.9	
YP4-G2412-33-1	400			4Φ14 L=3340	4Φ12 L=3200	34Φ8@200 L=1410		27Φ8@120 L=703 ~1640		66.2	0.91
YP4-G2412-33-2											

YP4-G 型 雨 蓬 结 构 图								图集号	03G372
审核	何丽婷	何丽婷	校对	韩凌	韩凌	设计	张伏	张伏	页	161

YP4-H 型雨篷选用表

门洞宽 L_2 (m)	挑出长度 L_1 (m)	墙厚 (mm)	雨篷编号	Mov (kN·m)	V (kN)
1.2	1.2	190	YP4-H1212-19-$\frac{1}{2}$	15.31	12.34
					32.14
		330～380	YP4-H1212-33-$\frac{1}{2}$	15.80	15.93
					35.73
1.5		190	YP4-H1512-19-$\frac{1}{2}$	18.51	16.26
					41.01
		330～380	YP4-H1512-33-$\frac{1}{2}$	19.09	21.26
					46.01
1.8		190	YP4-H1812-19-$\frac{1}{2}$	20.51	22.04
					51.74
		330～380	YP4-H1812-33-$\frac{1}{2}$	21.10	27.13
					56.83
2.1		190	YP4-H2112-19-$\frac{1}{2}$	22.51	26.88
					61.53
		330～380	YP4-H2112-33-$\frac{1}{2}$	23.21	33.54
					68.19
2.4		190	YP4-H2412-19-$\frac{1}{2}$	24.51	32.05
					71.65
		330～380	YP4-H2412-33-$\frac{1}{2}$	25.27	40.48
					80.08
2.7		190	YP4-H2712-19-$\frac{1}{2}$	26.50	37.56
					82.11
		330～380	YP4-H2712-33-$\frac{1}{2}$	27.33	47.96
					92.51

注：330～380mm厚度变化仅为中间保温层厚度变化

Mov ——— 雨篷倾覆力矩

V ——— 雨篷梁梁端剪力

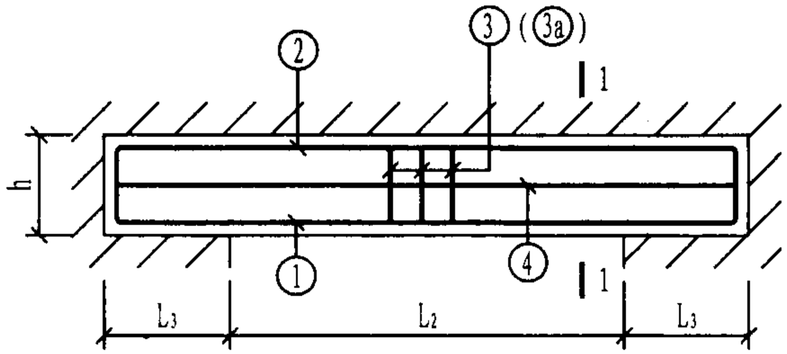

H 型 雨 蓬

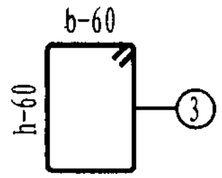

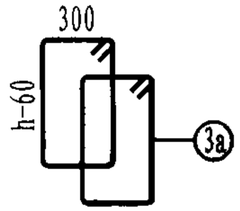

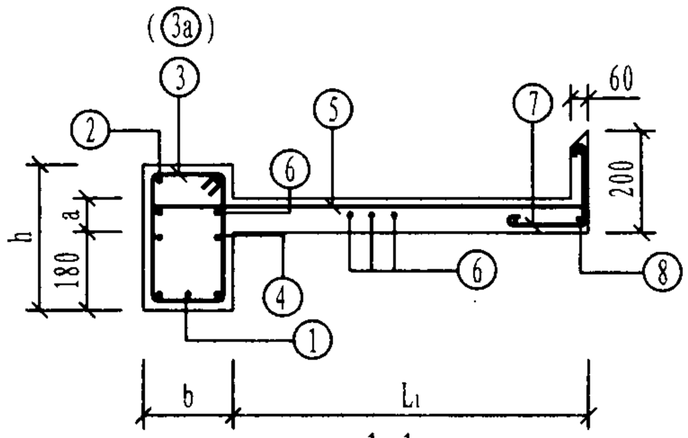

1-1

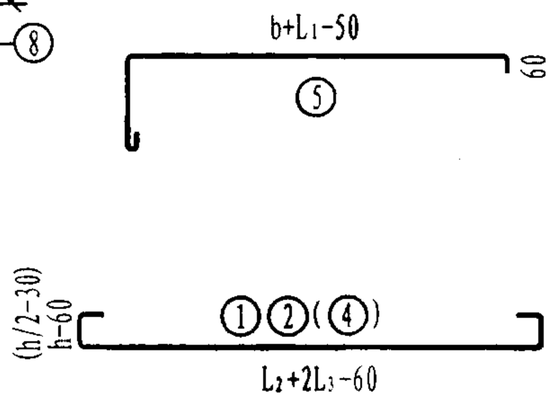

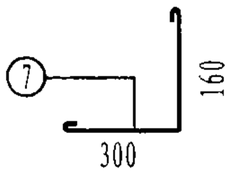

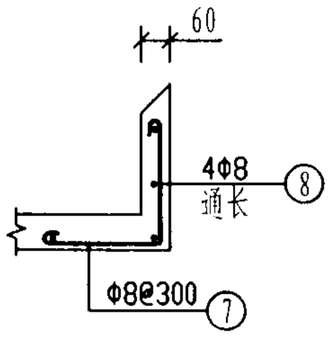

注:

1. b=190时，梁箍筋采用③筋；b=400时，梁箍筋采用③a筋。
2. 无论L_2为何值，L_3均取390mm。
3. 钢筋用量只统计雨篷的主体配筋用量。
4. 混凝土用量含檐板工程量，檐板高度为H=200mm。
5. ⑦、⑧筋为檐板配筋，钢筋用量由设计选用者确定。
6. 当⑤筋搭在②筋或④筋上时，⑥筋减少两根。
7. 雨篷板前檐板顶部斜面应设预埋件以连接此类雨篷的预制板，具体作法详见《钢筋混凝土雨篷建筑构造》。

雨篷编号	b (mm)	h (mm)	a (mm)	雨篷主体配筋 ①	②	③(③a)	④	⑤	⑥	钢筋用量 (kg)	混凝土用量 (m³)
YP4-H1212-19-1	190	400	100	2Φ14 L=2140	2Φ12 L=2000	19Φ8@80 L=1190	2Φ12 L=2000	14Φ10@150 L=1570	7Φ8@250 L=2040	40.0	0.41
YP4-H1212-19-2											
YP4-H1212-33-1	400			4Φ14 L=2140	4Φ12 L=2000	22Φ8@200 L=1410		14Φ10@150 L=1670		52.8	0.58
YP4-H1212-33-2											
YP4-H1512-19-1	190			2Φ14 L=2440	2Φ12 L=2300	23Φ8@80 L=1190	2Φ12 L=2300	16Φ10@150 L=1570	7Φ8@250 L=2340	46.3	0.47
YP4-H1512-19-2				2Φ16 L=2570		19Φ10@100 L=1210				51.9	
YP4-H1512-33-1	400			4Φ14 L=2440	4Φ12 L=2300	24Φ8@200 L=1410		16Φ10@150 L=1670		59.8	0.67
YP4-H1512-33-2											
YP4-H1812-19-1	190	600		2Φ16 L=2870	2Φ12 L=2600	20Φ8@120 L=1590	4Φ12 L=2600	18Φ10@150 L=1570	7Φ8@250 L=2640	59.6	0.63
YP4-H1812-19-2											
YP4-H1812-33-1	400	400		4Φ14 L=2740	4Φ12 L=2600	28Φ8@200 L=1410	2Φ12 L=2600	18Φ10@150 L=1670		67.8	0.75
YP4-H1812-33-2											
YP4-H2112-19-1	190	600		2Φ16 L=3170	2Φ12 L=2900	25Φ8@100 L=1590	4Φ12 L=2900	20Φ10@150 L=1570	7Φ8@250 L=2940	67.9	0.71
YP4-H2112-19-2											
YP4-H2112-33-1	400	400		4Φ14 L=3040	4Φ12 L=2900	30Φ8@200 L=1410	2Φ12 L=2900	20Φ10@150 L=1670		74.8	0.84
YP4-H2112-33-2											

YP4-H 型 雨 篷 结 构 图 （一）								图集号	03G372
审核	何丽婷	何丽婷	校对	韩凌	韩凌	设计	张伏	张伏	页	163

雨篷编号	b (mm)	h (mm)	a (mm)	雨篷主体配筋 ①	②	③(③a)	④	⑤	⑥	钢筋用量 (kg)	混凝土用量 (m^3)
YP4-H2412-19-1	190	600	100	2Φ16 L=3470	2Φ12 L=3200	28Φ8@100 L=1590	4Φ12 L=3200	22Φ10@150 L=1570	7Φ8@250 L=3240	75.1	0.78
YP4-H2412-19-2				2Φ18 L=3610		34Φ8@80 L=1590				82.2	
YP4-H2412-33-1	400	400		4Φ14 L=3340	4Φ12 L=3200	34Φ8@200 L=1410	2Φ12 L=3200	22Φ10@150 L=1670		82.9	0.92
YP4-H2412-33-2				4Φ16 L=3470						88.6	
YP4-H2712-19-1	190	600		2Φ18 L=3910	2Φ12 L=3500	38Φ8@80 L=1590	4Φ12 L=3500	24Φ10@150 L=1570	7Φ8@250 L=3540	90.2	0.85
YP4-H2712-19-2				2Φ20 L=4040		31Φ10@100 L=1610				101.4	
YP4-H2712-33-1	400	400		4Φ14 L=3640	4Φ12 L=3500	46Φ8@150 L=1410	2Φ12 L=3500	24Φ10@150 L=1670		95.4	1.01
YP4-H2712-33-2				4Φ18 L=3910						109.0	

YP4-H 型雨篷结构图（二）								图集号	03G372
审核	何丽婷	何丽婷	校对	韩凌	韩凌	设计	张伏	张伏	页	164

YP4-J 型雨篷选用表

横墙中距 L (m)	挑出长度 L_1 (m)	墙厚 (mm)	雨篷编号	Mov (kN·m)
2.4	1.2	190	YP4-J2412-19	9.79
		330～380	YP4-J2412-33	
2.7		190	YP4-J2712-19	10.55
		330～380	YP4-J2712-33	
3.0		190	YP4-J3012-19	11.31
		330～380	YP4-J3012-33	
3.3		190	YP4-J3312-19	12.08
		330～380	YP4-J3312-33	
3.6		190	YP4-J3612-I9	12.84
		330～380	YP4-J3612-33	
3.9		190	YP4-J3912-19	13.60
		330～380	YP4-J3912-33	
4.2		190	YP4-J4212-19	14.37
		330～380	YP4-J4212-33	

注：1. 330～380mm厚度变化仅为中间保温层厚度变化。
2. Mov——为雨篷一侧悬挑梁倾覆力矩值。

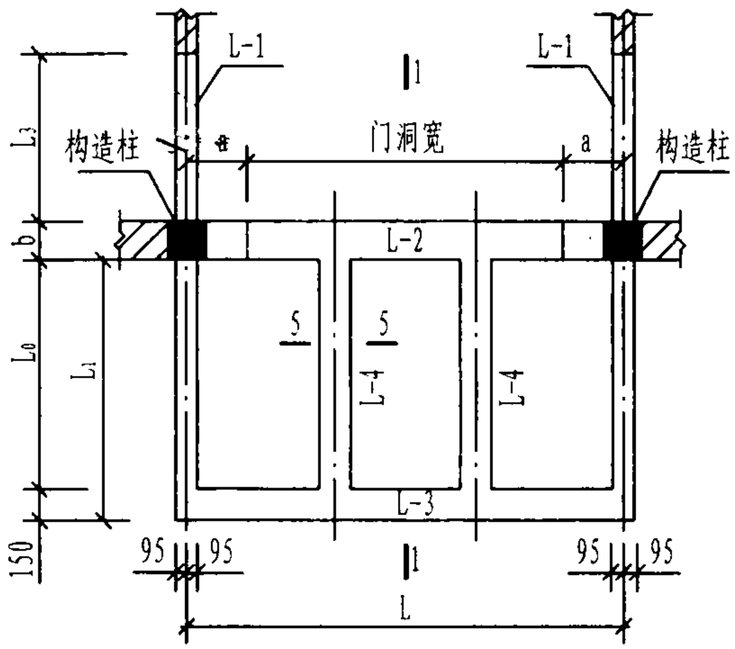

J型雨篷平面

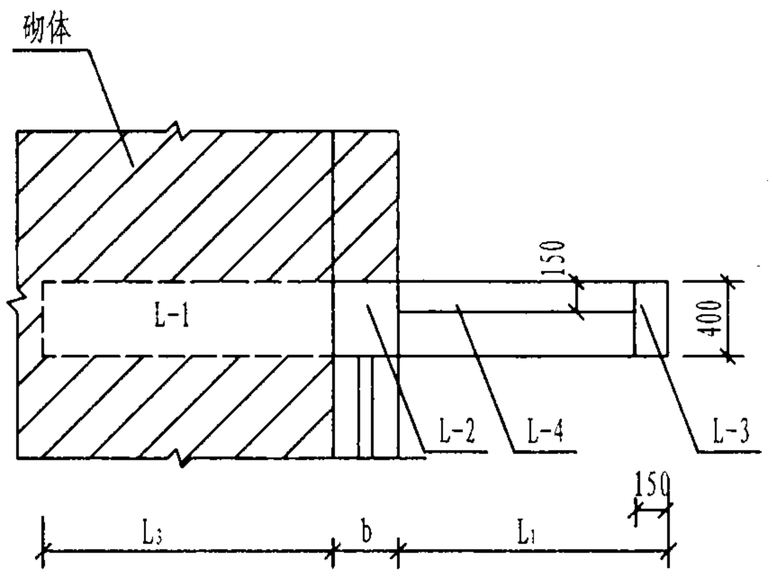

1-1

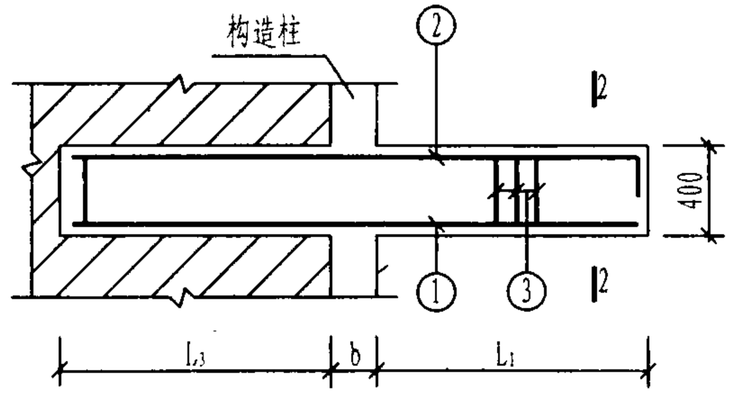

L-1

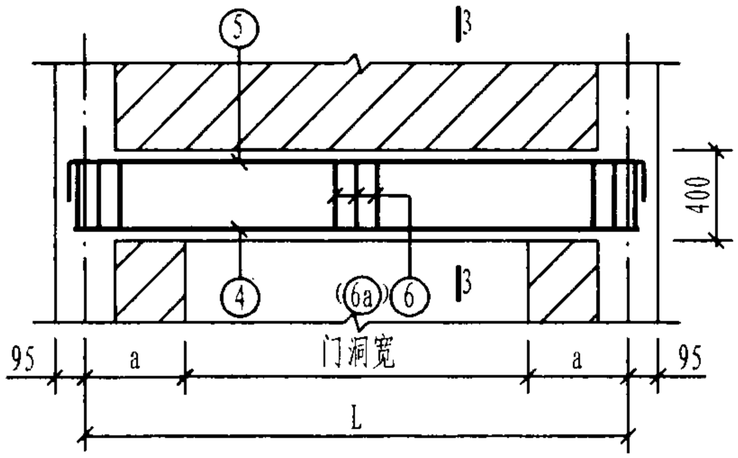

L-2

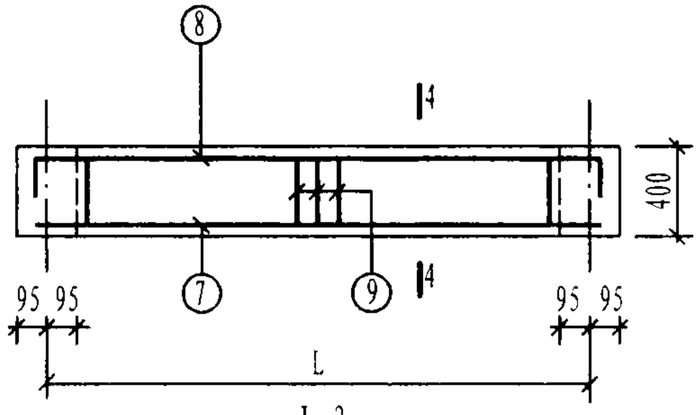

L-3

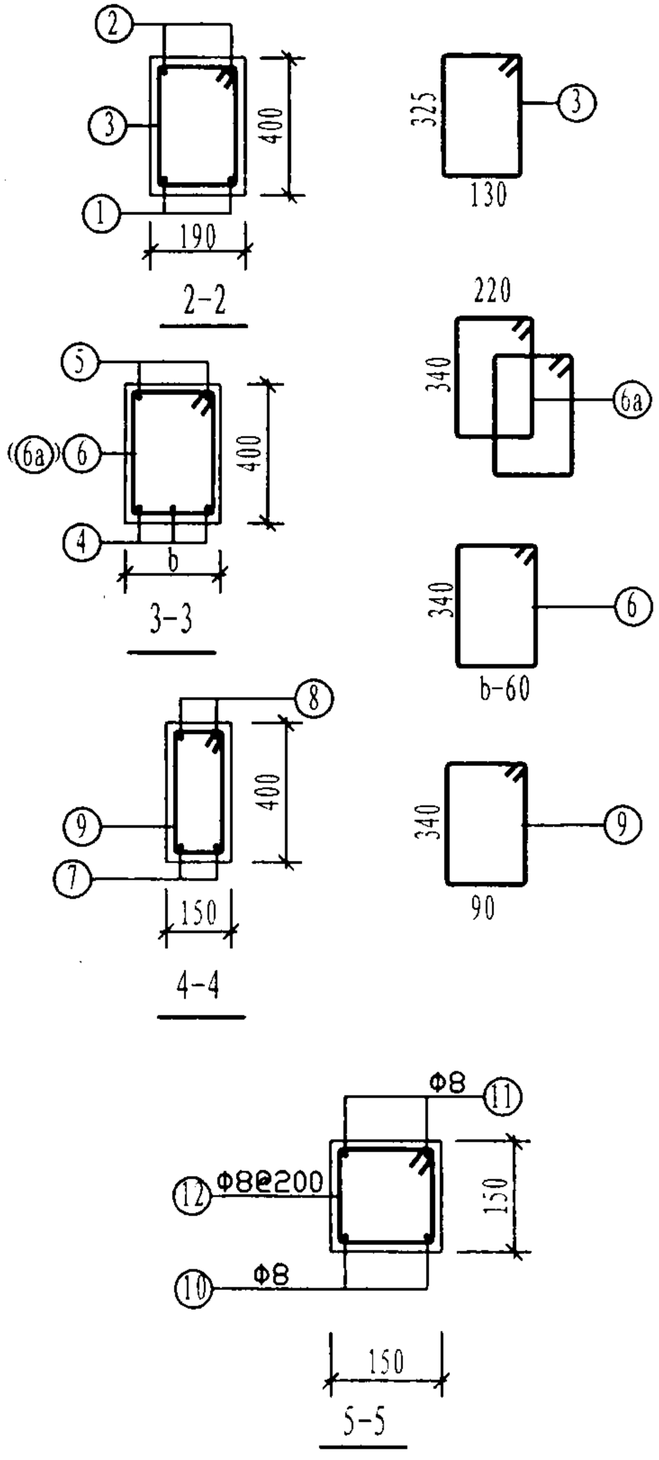

注:

1. b=190时，梁箍筋采用⑥筋。b=330～380时，梁箍筋采用⑥a筋。
2. 对于同一横墙中距L，其门洞边至L-1梁中心线的尺寸a应取300mm或450mm或600mm，由设计者自行确定。

YP4-J 型雨篷结构图（一）									图集号	03G372
审核	何丽婷	何丽婷	校对	张伏	张伏	设计	韩凌	韩凌	页	166

雨篷编号	L (mm)	L_1 (mm)	L_3 (mm)	b (mm)	雨篷主体配筋												钢筋用量 (kg)	混凝土用量 (m^3)
					①	②	③	④	⑤	⑥(⑥a)	⑦	⑧	⑨	⑩	⑪	⑫		
YP4-J2412-19	2400	1200	1250	190	2Φ12 L=2580	2Φ12 L=2780	14Φ8@200 L=1160	2Φ12 L=2590	2Φ12 L=3000	16Φ8@200 L=1190	2Φ12 L=2530	2Φ12 L=3000	12Φ8@200 L=1110	2Φ8 L=1580	2Φ8 L=1580	7Φ8@200 L=610	69.2	0.75
YP4-J2412-33			1060	380				4Φ12 L=2590	2Φ12 L=3000	32Φ8@200 L=1370				2Φ8 L=1620	2Φ8 L=1620		83.7	0.91
YP4-J2712-19	2700		1250	190	2Φ12 L=2580	2Φ12 L=2780	14Φ8@200 L=1160	2Φ12 L=2890	2Φ12 L=3300	18Φ8@200 L=1190	2Φ12 L=2830	2Φ12 L=3300	14Φ8@200 L=1110	2Φ8 L=1580	2Φ8 L=1580	7Φ8@200 L=610	72.2	0.79
YP4-J2712-33			1060	380				4Φ12 L=2890	2Φ12 L=3300	36Φ8@200 L=1370				2Φ8 L=1620	2Φ8 L=1620		87.8	0.97
YP4-J3012-19	3000		1250	190	2Φ12 L=2580	2Φ12 L=2780	14Φ8@200 L=1160	2Φ12 L=3190	2Φ12 L=3600	19Φ8@200 L=1190	2Φ12 L=3130	2Φ12 L=3600	15Φ8@200 L=1110	2Φ8 L=1580	2Φ8 L=1580	7Φ8@200 L=610	76 1	0.83
YP4-J3012-33			1060	380				4Φ12 L=3190	2Φ12 L=3600	38Φ8@200 L=1370				2Φ8 L=1620	2Φ8 L=1620		93.5	1.04
YP4-J3312-19	3300		1250	190	2Φ12 L=2580	2Φ12 L=2780	14Φ8@200 L=1160	2Φ12 L=3490	2Φ12 L=3900	21Φ8@200 L=1190	2Φ12 L=3430	2Φ12 L=3900	17Φ8@200 L=1110	2Φ8 L=1580	2Φ8 L=1580	7Φ8@200 L=610	79.2	0.87
YP4-J3312-33			1060	380				4Φ12 L=3490	2Φ12 L=3900	42Φ8@200 L=1370				2Φ8 L=1620	2Φ8 L=1620		97.7	1.10
YP4-J3612-19	3600		1250	190	2Φ12 L=2580	2Φ12 L=2780	14Φ8@200 L=1160	2Φ14 L=3930	2Φ12 L=4200	22Φ8@200 L=1190	2Φ12 L=3730	2Φ12 L=4200	18Φ8@200 L=1110	2Φ8 L=1580	2Φ8 L=1580	7Φ8@200 L=610	85.9	0.91
YP4-J3612-33			1060	380				4Φ12 L=3790	2Φ12 L=4200	44Φ8@200 L=1370				2Φ8 L=1620	2Φ8 L=1620		103.4	1.16
YP4-J3912-19	3900		1250	190	2Φ12 L=2580	2Φ12 L=2780	14Φ8@200 L=1160	2Φ14 L=4230	2Φ12 L=4500	24Φ8@200 L=1190	2Φ12 L=4030	2Φ12 L=4500	20Φ8@200 L=1110	2Φ8 L=1580	2Φ8 L=1580	7Φ8@200 L=610	89.1	0.95
YP4-J3912-33			1060	380				4Φ14 L=4230	2Φ12 L=4500	48Φ8@200 L=1370				2Φ8 L=1620	2Φ8 L=1620		113.5	1.23
YP4-J4212-19	4200		1250	190	2Φ12 L=2580	2Φ12 L=2780	14Φ8@200 L=1160	2Φ16 L=4660	2Φ12 L=4800	25Φ8@200 L=1190	2Φ12 L=4330	2Φ12 L=4800	21Φ8@200 L=1110	2Φ8 L=1580	2Φ8 L=1580	7Φ8@200 L=610	97.0	0.99
YP4-J4212-33			1060	380				4Φ16 L=4660	2Φ12 L=4800	50Φ8@200 L=1370				2Φ8 L=1620	2Φ8 L=1620		127.0	1.29

注:

1. 本图中各编号的雨篷附图见本图集第166页。
2. 钢筋用量仅统计表中所列钢筋。
3. 混凝土用量按图中尺寸统计。
4. 雨篷梁（L-2）宽同墙厚，为330～380mm。
5. 当b=330～380mm时，表中钢筋按b=380mm计算，如有变化仍按表中配筋。

YP4-J 型 雨 篷 结 构 图 （二）								图集号	03G372
审核	何丽婷	何丽婷	校对	张伏	张伏	设计	韩凌	韩凌	页	167

YP4-K 型雨篷选用表

横墙中距 L (m)	挑出长度 L_1 (m)	墙厚 (mm)	雨篷编号	Mov (kN·m)
2.4	1.2	190	YP4-K2412-19	16.04
		330～380	YP4-K2412-33	
2.7		190	YP4-K2712-19	17.62
		330～380	YP4-K2712-33	
3.0		190	YP4-K3012-19	19.20
		330～380	YP4-K3012-33	
3.3		190	YP4-K3312-19	20.77
		330～380	YP4-K3312-33	
3.6		190	YP4-K3612-19	22.35
		330～380	YP4-K3612-33	
3.9		190	YP4-K3912-19	23.92
		330～380	YP4-K3912-33	
4.2		190	YP4-K4212-19	25.50
		330～380	YP4-K4212-33	

注：1. 330～380mm厚度变化仅为中间保温层厚度变化。
2. Mov——为雨篷一侧悬挑梁倾覆力矩值。

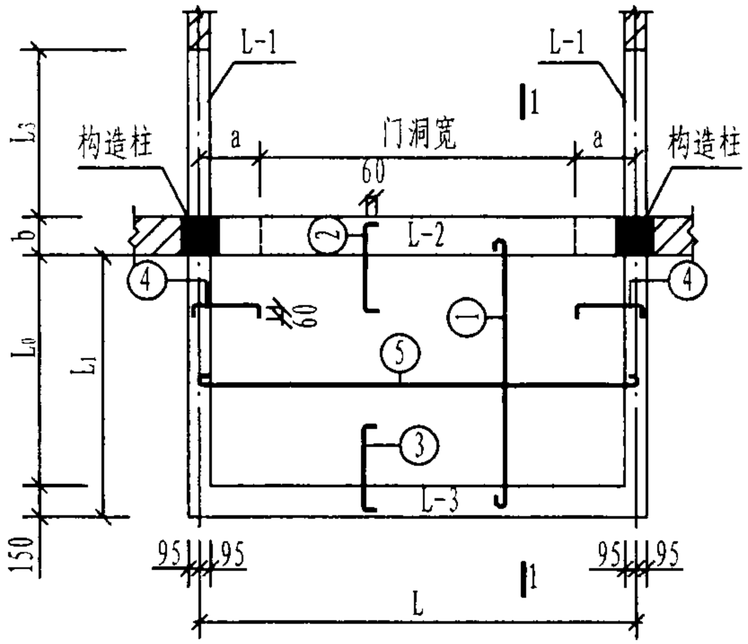

K型雨篷平面

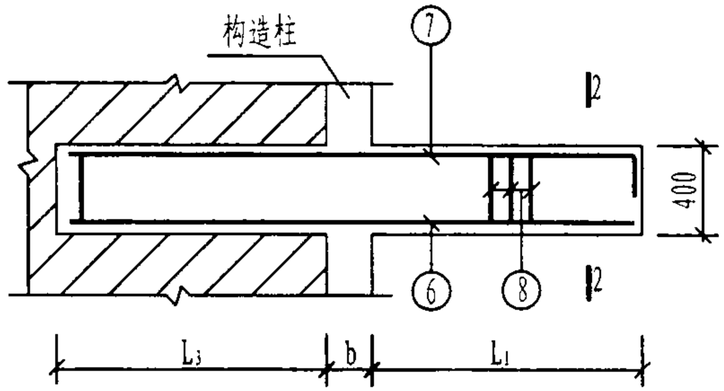

L-1

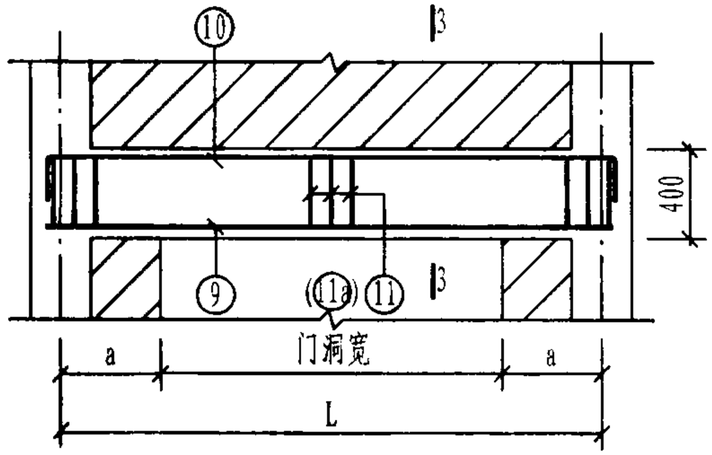

L-2

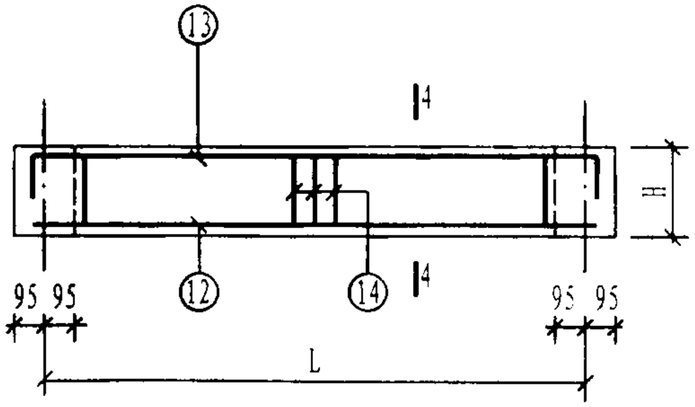

L-3

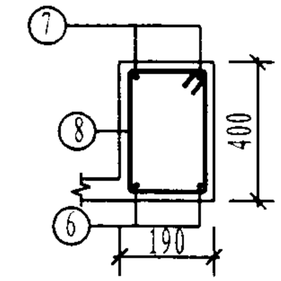

2-2

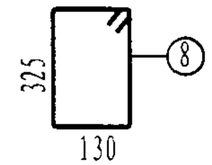

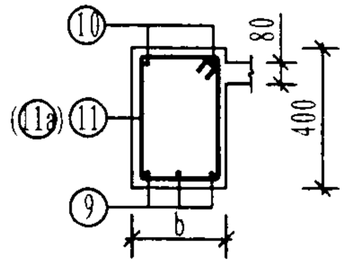

3-3

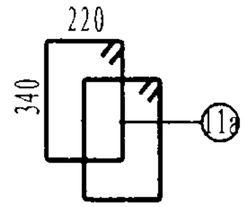

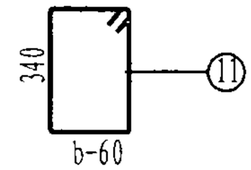

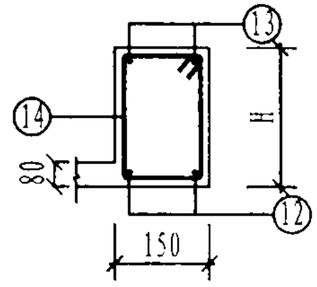

4-4

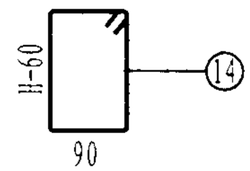

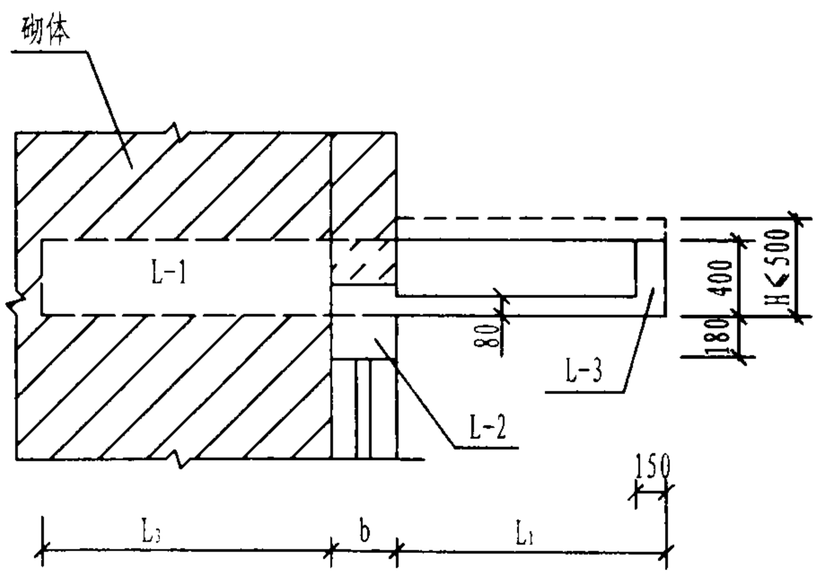

1-1

注：

1. b=190时，梁箍筋采用⑪筋，b=330～380时，梁箍筋采用⑪a筋。
2. H的选用范围由400～500，由设计选用者自行选定。
3. 对于同一横墙中距L，其门洞边至L-1梁中心线的尺寸a应取300mm或450mm或600mm，由设计选用者自行确定。
4. 当H>400时，挑梁按400高配筋，剩余檐高用素混凝土砌筑，宽150。

YP4-K 型 雨 篷 结 构 图 （一）								图集号	03G372
审核	何雨婷	何雨婷	校对	张伏	张伏	设计	韩凌	韩凌	页	169

雨篷编号	L (mm)	L_1 (mm)	L_3 (mm)	b (mm)	雨篷主体配筋														钢筋用量 (kg)	混凝土用量 (m^3)
					①	②	③	④	⑤	⑥	⑦	⑧	⑨	⑩	⑪(⑪a)	⑫	⑬	⑭		
YP4-K2412-19	2400	1200	1250	190	11Φ8@200 L=1320	11Φ8@200 L=640	11Φ8@200 L=600	12Φ8@200 L=540	6Φ8@200 L=2500	2Φ12 L=2580	2Φ12 L=2780	14Φ8@200 L=1160 ~1360	2Φ12 L=2590	2Φ12 L=3000	16Φ8@200 L=1190	2Φ12 L=2530	2Φ12 L=3000	12Φ8@200 L=1110 ~1310	83.7	0.88
YP4-K2412-33			1060	380	11Φ8@200 L=1415	11Φ8@200 L=830							4Φ12 L=2590	2Φ12 L=3000	32Φ8@200 L=1370				99.3	1.05
YP4-K2712-19	2700		1250	190	13Φ8@200 L=1320	13Φ8@200 L=640	13Φ8@200 L=600	12Φ8@200 L=540	5Φ8@250 L=2800	2Φ12 L=2580	2Φ12 L=2780	14Φ8@200 L=1160 ~1360	2Φ12 L=2890	2Φ12 L=3300	18Φ8@200 L=1190	2Φ12 L=2830	2Φ12 L=3300	14Φ8@200 L=1110 ~1310	89.3	0.95
YP4-K2712-33			1060	380	13Φ8@200 L=1415	13Φ8@200 L=830							4Φ12 L=2890	2Φ12 L=3300	36Φ8@200 L=1370				106.9	1.14
YP4-K3012-19	3000		1250	190	14Φ8@200 L=1320	14Φ8@200 L=640	14Φ8@200 L=600	12Φ8@200 L=540	5Φ8@250 L=3100	2Φ12 L=2580	2Φ12 L=2780	14Φ8@200 L=1160 ~1360	2Φ12 L=3190	2Φ12 L=3600	19Φ8@200 L=1190	2Φ12 L=3130	2Φ12 L=3600	15Φ8@200 L=1110 ~1310	93.9	1.02
YP4-K3012-33			1060	380	14Φ8@200 L=1415	14Φ8@200 L=830							4Φ12 L=3190	2Φ12 L=3600	38Φ8@200 L=1370				112.7	1.23
YP4-K3312-19	3300		1250	190	16Φ8@200 L=1320	16Φ8@200 L=640	16Φ8@200 L=600	12Φ8@200 L=540	5Φ8@250 L=3400	2Φ12 L=2580	2Φ12 L=2780	14Φ8@200 L=1160 ~1360	2Φ12 L=3490	2Φ12 L=3900	21Φ8@200 L=1190	2Φ12 L=3430	2Φ12 L=3900	17Φ8@200 L=1110 ~1310	100.5	1.08
YP4-K3312-33			1060	380	16Φ8@200 L=1415	16Φ8@200 L=830							4Φ12 L=3490	2Φ12 L=3900	42Φ8@200 L=1370				121.3	1.31
YP4-K3612-19	3600		1250	190	17Φ8@200 L=1320	17Φ8@200 L=640	17Φ8@200 L=600	12Φ8@200 L=540	5Φ8@250 L=3700	2Φ12 L=2580	2Φ14 L=2780	14Φ8@200 L=1160 ~1360	2Φ14 L=3930	2Φ12 L=4200	22Φ8@200 L=1190	2Φ12 L=3730	2Φ12 L=4200	18Φ8@200 L=1110 ~1310	111.2	1.15
YP4-K3612-33			1060	380	17Φ8@200 L=1415	17Φ8@200 L=830							4Φ12 L=3790	2Φ12 L=4200	44Φ8@200 L=1370				130.4	1.40
YP4-K3912-19	3900		1250	190	19Φ8@200 L=1320	19Φ8@200 L=640	19Φ8@200 L=600	12Φ8@200 L=540	5Φ8@250 L=4000	2Φ12 L=2580	2Φ14 L=2780	14Φ8@200 L=1160 ~1360	2Φ16 L=4360	2Φ12 L=4500	24Φ8@200 L=1190	2Φ12 L=4030	2Φ12 L=4500	20Φ8@200 L=1110 ~1310	125.0	1.21
YP4-K3912-33			1060	380	19Φ8@200 L=1415	19Φ8@200 L=830							4Φ14 L=4230	2Φ12 L=4500	48Φ8@200 L=1370				148.4	1.49
YP4-K4212-19	4200		1250	190	20Φ8@200 L=1320	20Φ8@200 L=640	20Φ8@200 L=600	12Φ8@200 L=540	5Φ8@250 L=4300	2Φ12 L=2580	2Φ14 L=2780	14Φ8@200 L=1160 ~1360	2Φ18 L=4790	2Φ12 L=4800	25Φ8@200 L=1190	2Φ14 L=4330	2Φ12 L=4800	21Φ8@200 L=1110 ~1310	137.2	1.28
YP4-K4212-33			1060	380	20Φ8@200 L=1415	20Φ8@200 L=830							4Φ16 L=4660	2Φ12 L=4800	50Φ8@200 L=1370				165.0	1.58

注:

1. 本图中各编号的雨篷附图见本图集第169页。
2. 钢筋用量仅统计表中所列钢筋。
3. 雨篷梁（L-2）宽同墙厚，为330～380mm。
4. 当b=330～380mm时，表中钢筋按b=380mm计算，如有变化仍按表中配筋。
5. H的选用范围由400～500，由设计选用者自行选定。
6. 以上表中钢筋按H=400mm计算。
7. 当H=500mm时，⑥筋均改为2Φ14。
8. 混凝土用量按H=400mm统计。

YP4-K 型 雨 篷 结 构 图 （二）									图集号	03G372
审核	何丽婷	何丽婷	校对	张伏	张伏	设计	韩凌	韩凌	页	170

YP4-M 型 雨 篷 选 用 表

横墙中距 L (m)	挑出长度 L_1 (m)	墙厚 (mm)	雨篷编号	Mov (kN·m)
2.4	1.2	190	YP4-M2412-19	14.54
		330～380	YP4-M2412-33	
2.7		190	YP4-M2712-19	15.94
		330～380	YP4-M2712-33	
3.0		190	YP4-M3012-19	17.34
		330～380	YP4-M3012-33	
3.3		190	YP4-M3312-19	18.74
		330～380	YP4-M3312-33	
3.6		190	YP4-M3612-19	20.13
		330～380	YP4-M3612-33	
3.9		190	YP4-M3912-19	21.53
		330～380	YP4-M3912-33	
4.2		190	YP4-M4212-19	22.93
		330～380	YP4-M4212-33	

注：1. 330～380mm厚度变化仅为中间保温层厚度变化。
2. Mov——为雨篷一侧悬挑梁倾覆力矩值。

YP4-M 型 雨 篷 选 用 表								图集号	03G372
审核	何丽婷	何丽婷	校对	张伏	张伏	设计	韩凌	韩凌	页	171

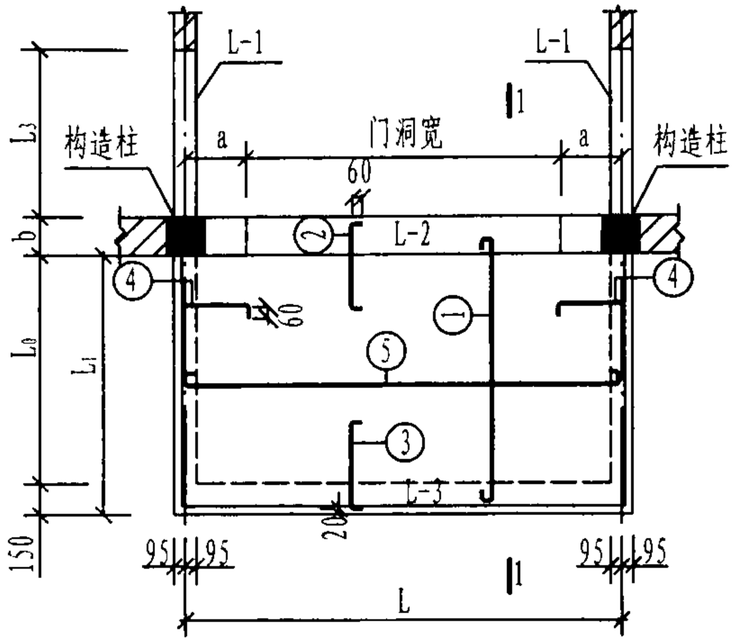

M型雨篷平面

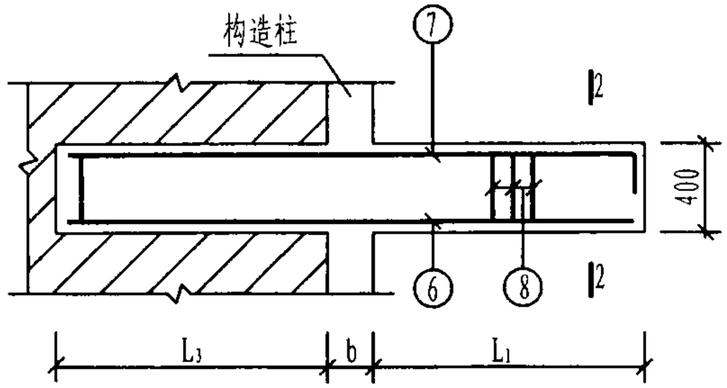

L-1

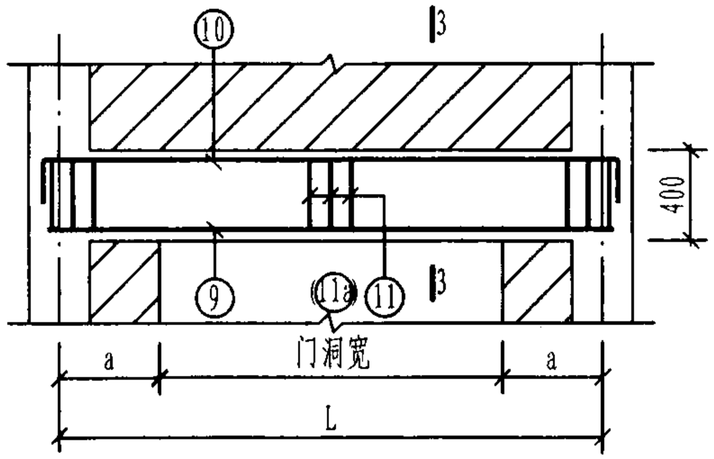

L-2

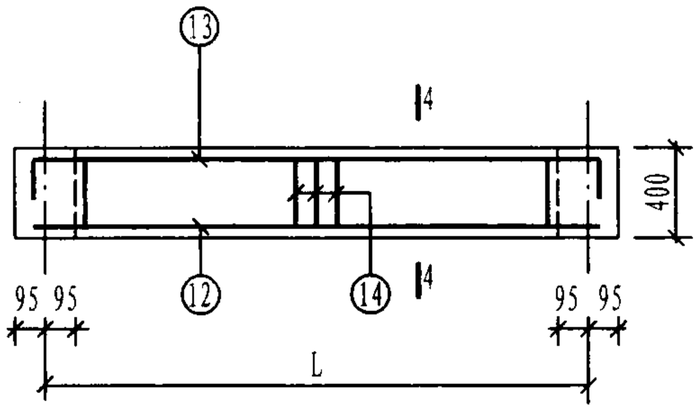

L-3

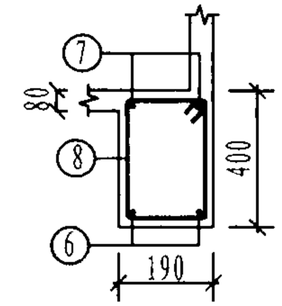

2-2

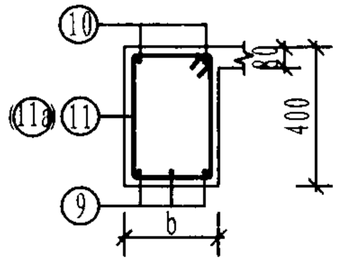

3-3

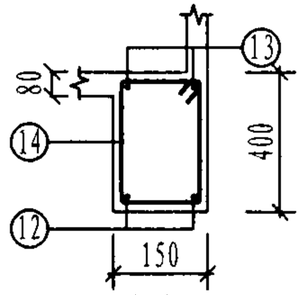

4-4

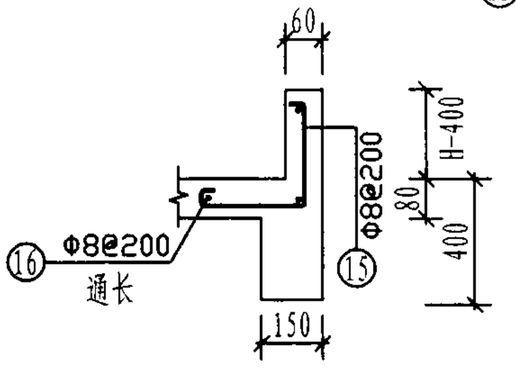

5-5

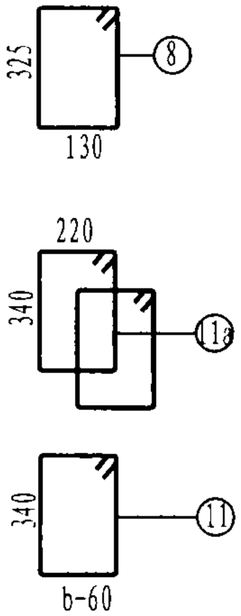

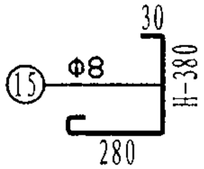

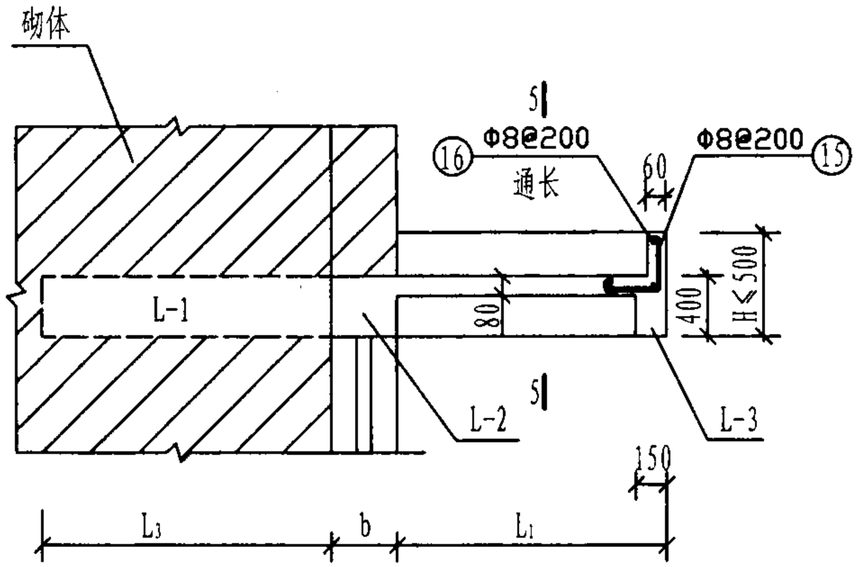

1-1

注:

1. b=190时，梁箍筋采用⑪筋。b=330～380时，梁箍筋采用⑪a筋。
2. 对于同一横墙中距L,其门洞边至L-1梁中心线的尺寸a应取300mm或450mm或600mm,由设计者自行确定。

YP4-M 型雨篷结构图（一）								图集号	03G372
审核	何丽婷	何丽婷	校对	张伏	张伏	设计	韩凌	韩凌	页	172

雨篷编号	L (mm)	L_1 (mm)	L_3 (mm)	b (mm)	雨篷主体配筋 ①	②	③	④	⑤	⑥	⑦	⑧	⑨	⑩	⑪	⑫	⑬	⑭	钢筋用量 (kg)	混凝土用量 (m^3)
YP4-M2412-19	2400	1200	1250	190	11Φ8@200 L=1320	11Φ8@200 L=640	11Φ8@200 L=600	12Φ8@200 L=540	6Φ8@200 L=2500	2Φ12 L=2580	2Φ12 L=2780	14Φ8@200 L=1160	2Φ12 L=2590	2Φ12 L=3000	16Φ8@200 L=1190	2Φ12 L=2530	2Φ12 L=3000	12Φ8@200 L=1110	83.7	0.91
YP4-M2412-33			1060	380	11Φ8@200 L=1415	11Φ8@200 L=830							4Φ12 L=2590	2Φ12 L=3000	32Φ8@200 L=1370				99.3	1.09
YP4-M2712-19	2700		1250	190	13Φ8@200 L=1320	13Φ8@200 L=640	13Φ8@200 L=600	12Φ8@200 L=540	5Φ8@250 L=2800	2Φ12 L=2580	2Φ12 L=2780	14Φ8@200 L=1160	2Φ12 L=2890	2Φ12 L=3300	18Φ8@200 L=1190	2Φ12 L=2830	2Φ12 L=3300	14Φ8@200 L=1110	89.3	0.98
YP4-M2712-33			1060	380	13Φ8@200 L=1415	13Φ8@200 L=830							4Φ12 L=2890	2Φ12 L=3300	36Φ8@200 L=1370				106.9	1.18
YP4-M3012-19	3000		1250	190	14Φ8@200 L=1320	14Φ8@200 L=640	14Φ8@200 L=600	12Φ8@200 L=540	5Φ8@250 L=3100	2Φ12 L=2580	2Φ12 L=2780	14Φ8@200 L=1160	2Φ12 L=3190	2Φ12 L=3600	19Φ8@200 L=1190	2Φ12 L=3130	2Φ12 L=3600	15Φ8@200 L=1110	93.9	1.05
YP4-M3012-33			1060	380	14Φ8@200 L=1415	14Φ8@200 L=830							4Φ12 L=3190	2Φ12 L=3600	38Φ8@200 L=1370				112.7	1.27
YP4-M3312-19	3300		1250	190	16Φ8@200 L=1320	16Φ8@200 L=640	16Φ8@200 L=600	12Φ8@200 L=540	5Φ8@250 L=3400	2Φ12 L=2580	2Φ12 L=2780	14Φ8@200 L=1160	2Φ12 L=3490	2Φ12 L=3900	21Φ8@200 L=1190	2Φ12 L=3430	2Φ12 L=3900	17Φ8@200 L=1110	100.5	1.11
YP4-M3312-33			1060	380	16Φ8@200 L=1415	16Φ8@200 L=830							4Φ12 L=3490	2Φ12 L=3900	42Φ8@200 L=1370				121.3	1.36
YP4-M3612-19	3600		1250	190	17Φ8@200 L=1320	17Φ8@200 L=640	17Φ8@200 L=600	12Φ8@200 L=540	5Φ8@250 L=3700	2Φ12 L=2580	2Φ14 L=2780	14Φ8@200 L=1160	2Φ14 L=3930	2Φ12 L=4200	22Φ8@200 L=1190	2Φ12 L=3730	2Φ12 L=4200	18Φ8@200 L=1110	111.2	1.18
YP4-M3612-33			1060	380	17Φ8@200 L=1415	17Φ8@200 L=830							4Φ12 L=3790	2Φ12 L=4200	44Φ8@200 L=1370				130.4	1.45
YP4-M3912-19	3900		1250	190	19Φ8@200 L=1320	19Φ8@200 L=640	19Φ8@200 L=600	12Φ8@200 L=540	5Φ8@250 L=4000	2Φ12 L=2580	2Φ14 L=2780	14Φ8@200 L=1160	2Φ16 L=4360	2Φ12 L=4500	24Φ8@200 L=1190	2Φ12 L=4030	2Φ12 L=4500	20Φ8@200 L=1110	125.0	1.25
YP4-M3912-33			1060	380	19Φ8@200 L=1415	19Φ8@200 L=830							4Φ14 L=4230	2Φ12 L=4500	48Φ8@200 L=1370				148.4	1.54
YP4-M4212-19	4200		1250	190	20Φ8@200 L=1320	20Φ8@200 L=640	20Φ8@200 L=600	12Φ8@200 L=540	5Φ8@250 L=4300	2Φ12 L=2580	2Φ14 L=2780	14Φ8@200 L=1160	2Φ18 L=4790	2Φ12 L=4800	25Φ8@200 L=1190	2Φ14 L=4330	2Φ12 L=4800	21Φ8@200 L=1110	137.2	1.32
YP4-M4212-33			1060	380	20Φ8@200 L=1415	20Φ8@200 L=830							4Φ16 L=4660	2Φ12 L=4800	50Φ8@200 L=1370				165.0	1.63

注:

1. 本图中各编号的雨篷附图见本图集第172页。
2. 钢筋用量仅统计表中所列钢筋。
3. 雨篷梁（L-2）宽同墙厚，为330～380mm。
4. 当b=330～380mm时，表中钢筋按b=380mm计算，如有变化仍按表中配筋。
3. 混凝土用量按H=500mm统计。

YP4-M 型 雨 篷 结 构 图 （二）									图集号	03G372
审核	何丽婷	何丽婷	校对	张伏	张伏	设计	韩凌	韩凌	页	173

主编单位、参编单位、联系人及电话

主编单位	北京国电华北电力工程有限公司 （原华北电力设计院）	何丽婷	010-82281188-2526
主管单位:	中国建筑标准设计研究院	杨　峣	010-88361155-211