05系列江苏省工程建设标准设计图集

室内装饰木门

苏 J12-2005

江苏省工程建设标准站 编

中国建筑工业出版社

江 苏 省 建 设 厅 文 件

苏建科（2005）606号

关于印发《室内装饰木门》等六项地方标准设计图集的通知

各省辖市建设局（委）：

根据《江苏省2005年度工程建设标准设计图集编制、修改计划》（苏建科[2005]254号）及有关文件的要求，由南京鼎昊建设工程设计有限公司等单位编制的《室内装饰木门》等六项图集（详见附件），经审查，批准为江苏省工程建设标准设计图集，自2006年1月1日起执行。原苏G/T12-2004图集同时废止。

该六项图集由江苏省工程建设标准站组织印发。

附件：江苏省标准设计图集名称及编号

江苏省建设厅

二〇〇五年十二月八日

抄送：厅有关处室，省建设工程质量监督站，省工程建设标准站，省建设工程设计施工图审核中心。

附件：

江苏省标准设计图集名称及编号

序号	编　　号	图别	图集名称	主编单位	废止的原图集
1	苏J12-2005	标准图	室内装饰木门	南京鼎昊建设工程设计有限公司	
2	苏J/T13-2005	推荐图	室内装饰吊顶	南京鼎昊建设工程设计有限公司	
3	苏J/T14-2005	推荐图	室内装饰墙面	南京鼎昊建设工程设计有限公司	
4	苏J/T15-2005(五)	推荐图	轻质墙板构造图集(五) TCB混凝土空心隔墙条板	南京鼎昊建设工程设计有限公司	
5	苏S/T05-2005	推荐图	YH圆桶型整体玻璃钢化粪池	南京鼎昊建设工程设计有限公司	
6	苏G/T12-2005	推荐图	预应力混凝土双T板	江苏省建筑设计研究院有限公司	苏G/T12-2004

室内装饰木门

批准部门：江苏省建设厅　　批准文号：苏建科（2005）606号

主编单位：南京鼎昊建设工程设计有限公司
杭州国美建筑装饰设计院有限公司　　图集号：苏J12-2005

组织单位：江苏省工程建设标准站　　实行日期：2005年12月8日

主编单位负责人：刘晓静
主编单位技术负责人：
技术审定人：
技术校核人：
设计负责人：刘晓静 陈军

目　录

目　录 …… 1
设计说明 …… 2～3
1ZM～8ZM门立面(平开门) …… 4～11
9ZM门立面(百页平开门) …… 12
10ZM～17ZM门立面(带玻平开门、带玻地弹簧门) …… 13～20
1ZM～17ZM门剖面(平开门) …… 21～28
9ZM～17ZM门剖面(地弹簧门) …… 29～33
18ZM～20ZM门立面(折叠门) …… 34～36
21ZM～22ZM门立面(带玻折叠门) …… 37～38
23ZM～24ZM门立面(百页折叠门) …… 39～40
25ZM～26ZM门立面(半百页折叠门) …… 41～42
27ZM～30ZM门立面(内藏式移门) …… 43～46
31ZM～32ZM门立面(外露式带玻移门) …… 47～48
18ZM～26ZM门剖面(折叠门) …… 49～51
27ZM～32ZM门剖面(移门、带玻移门) …… 52～53
门框与墙体连接详图 …… 54～56
装饰木线详图 …… 57～60
室内装饰木门五金配置表 …… 61

设 计 说 明

一、一般说明

1. 本图集适用于民用建筑和工业建筑中有装饰要求的室内门。
2. 本图集装饰木门为板料实芯门，类型有平开门、百页平开门、带玻平开门、带玻地弹簧门、折叠门、带玻折叠门、百页折叠门、内藏式移门、带玻移门等。
3. 装饰型木门均带木贴脸板，本图集中提供的装饰木贴脸宽度有50mm、80mm、100～150mm、厚度为10～25mm，详见第57～60页。本图集所示贴脸板以50×15mm为例，采用宽度为80以上木贴脸的安装详图可参见第54页，设计人员可按需选择。
4. 本图集所示木门立面，一律由外向内立视，虚线表示门扇向室内开启，箭头表示左右推移。
5. 图集中门外包尺寸为建筑洞口尺寸。当洞口粉刷或加木档时，门框外包尺寸应减少相应的厚度。
6. 本图集装饰木门为板料实芯门，采用柳桉芯机制细木工板和胶合板制作。饰面板材及收边条、压条等装饰木线可采用红榉木、柚木等，由单体设计选定。
7. 本图集所提供的门扇重量为参考重量，除折叠门为单边重量外，均为木门单扇重量。
8. 本图集所注尺寸均以毫米(mm)为单位。

二、设计依据

1. 建筑装饰装修工程质量验收规范（GB50210-2001）
2. 住宅装饰装修工程施工规范（GB50327-2001）
3. 建筑内部装修设计防火规范（GB50222-95）
4. 民用建筑工程室内环境污染控制规范（GB50325-2001）
5. 胶合板、普通胶合板外观分等技术条件（GB9846.5）
6. 细木工板技术要求和验收规则（GB5850）
7. 建筑玻璃应用技术规程（JGJ113-2003）
8. 木结构工程施工质量验收规范（GB50026-2002）

三、装饰木门编号

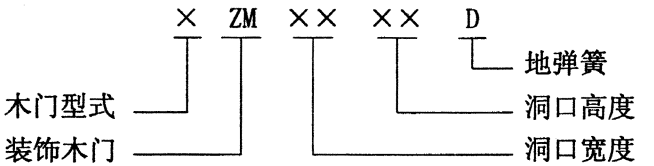

四、采用材料

1. 本图集中采用的装饰装修材料的品种、规格和质量，均应符合国家现行标准的规定。严禁使用国家明令淘汰的材料。
2. 室内装饰装修材料的有害物质限量应符合《民用建筑工程室内环境污染控制规范 》(GB50325)等国家标准的规定。
3. 本图集中采用的装饰装修材料的燃烧性能，应符合《建筑内部装修设计防火规范》(GB50222)及有关标准的规定。
4. 木材：选用一、二级木材，无饰面的木门应采用一级木材。木材品种由单体设计定，一般为柳桉。木材加工采用烘干，含水率应符合国家现行标准的有关规定。

5. 胶合板：胶合板质量应不低于二级的标准，除有饰面外，均采用一级胶合板，胶合板质量按(GB9846)执行。
6. 细木工板：采用机制一等一级细木工板，质量按《细木工板技术要求和验收规则》(GB5850)执行。
7. 玻璃：本图集玻璃除注明者外，均用 5mm厚净白片浮法玻璃。当玻璃面积≤0.35 m^2或玻璃的边长≤800mm时，可采用 4 mm厚浮法玻璃。如设计需要采用磨砂玻璃、雕花玻璃、夹胶玻璃等时，由单体设计注明。
8. 油漆：可采用聚氨脂亚光清漆等，油漆的品种及颜色由单体设计选定。

五、施工要求

1. 木门框安装时，应调整洞口尺寸。木门框与墙体连接点的中距为600～700mm，但每边不得少于三个。
2. 门框与不同墙体材料连接的构造详图，参见第54～56页。
3. 门框与墙体、混凝土接触处，以及预埋的木砖、木块表面，均应满涂防腐剂或水柏油二度。
4. 门扇离地面为 6 mm。
5. 除图中注明者外，木门的制作与安装均应符合《建筑装饰装修工程质量验收规范》(GB50210)、《住宅装饰装修工程施工规范》(GB50327)等有关规定。

六、装饰木门的五金配置

1. 木门五金配置包括合页、门锁、门吸。此外也可按设计要求增配闭门器、门眼(猫眼)、防盗扣、门底密封条、门边胶条、拉手、推拉手板等选装件，参见第61页五金配置表。
2. 平开门及地弹簧门必须保证全数安装所有固定螺钉，其中合页螺钉规格不小于ø4×25，地弹簧摇臂螺钉规格不小于ø5×30。
3. 应根据装饰木门的宽度合理选配不同长度的锁舌，并按各种规格锁具的说明书要求安装门锁。
4. 门锁的锁洞应采用机械开孔。
5. 移门应选配承重75kg成品道轨，过轮长度内不得有接缝。
6. 对有较高隔音、隔尘要求的木门，可由单体设计选用各种形式的门缝胶条及门底隔音条，另行配置。

七、木门的运输与堆放

木门在运输和存放时，底部均应垫200×200的枕木，其间距为 500mm。枕木应保持水平，表面光滑，并应有可靠刚性的支撑，以保证木门在运输和存放过程中不受损坏和变形，并要求有良好的通风条件，以利于木门存放。

八、其　他

本图集未尽事宜应按国家现行的有关标准、规范执行。

洞口	900
框	900

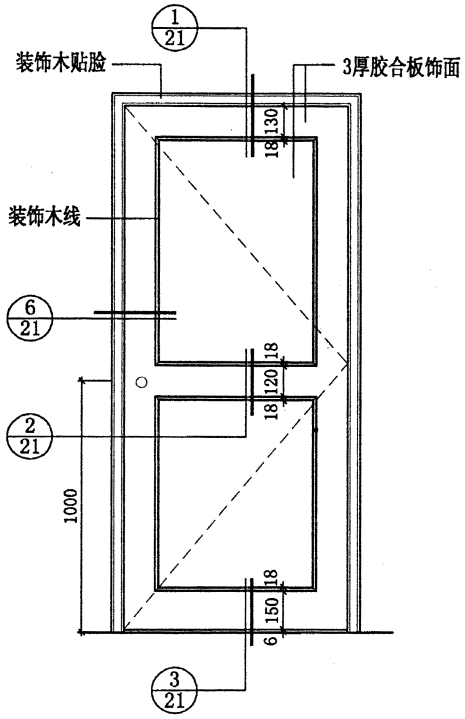

2100 2100

1ZM0921

平开门扇重:55kg

洞口	800	1000
框	800	1000

2100 2100

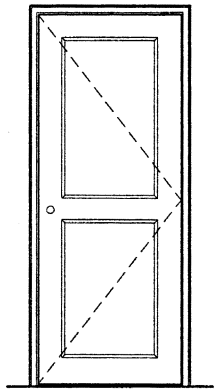

1ZM0821

平开门扇重:49kg

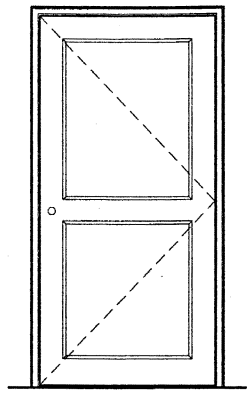

1ZM1021

平开门扇重:61kg

洞口	1200	1500
框	1200	1500

2100 2100

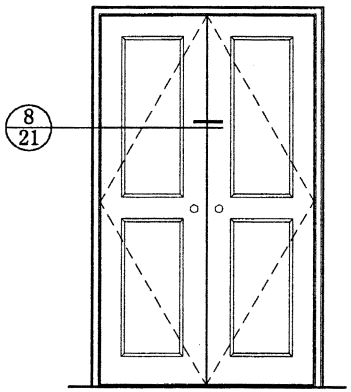

1ZM1221

平开门扇重:37kg

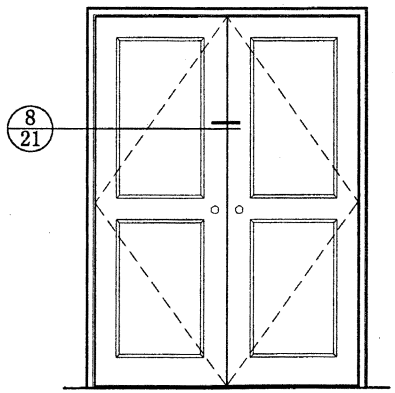

1ZM1521

平开门扇重:46kg

注：宽度80以上木门套的安装详图可参见第54页。（余同）

1ZM门立面(平开门)	图集号	苏J12-2005
	页次	4

洞口	900
框	900

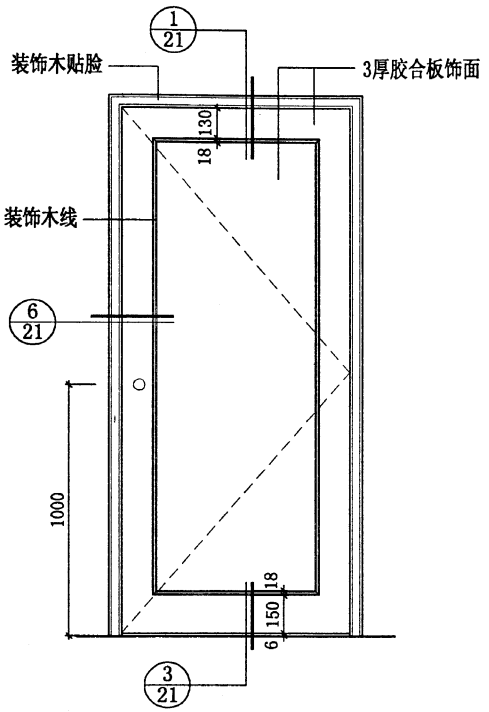

2100 2100

2ZM0921

平开门扇重:55kg

洞口	800	1000
框	800	1000

2100 2100

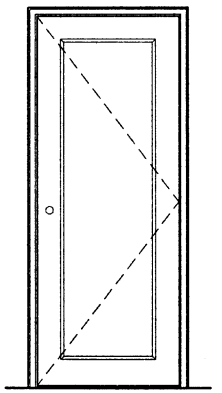

2ZM0821

平开门扇重:49kg

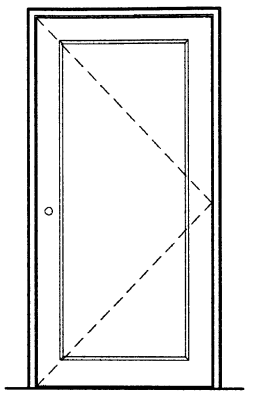

2ZM1021

平开门扇重:61kg

洞口	1200	1500
框	1200	1500

2100 2100

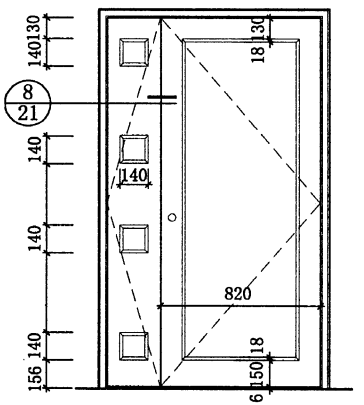

2ZM1221

平开门扇重:55kg

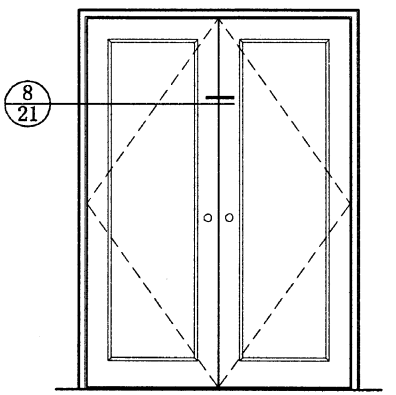

2ZM1521

平开门扇重:46kg

注：宽度80以上木门套的安装详图可参见第54页。（余同）

2ZM门立面(平开门)	图集号	苏J12-2005
	页次	5

洞口	900
框	900

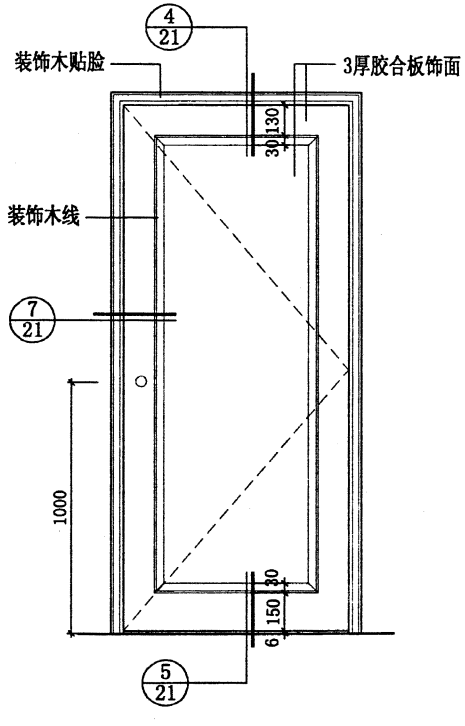

2100 2100

3ZM0921

平开门扇重:55kg

洞口	800	1000
框	800	1000

2100 2100

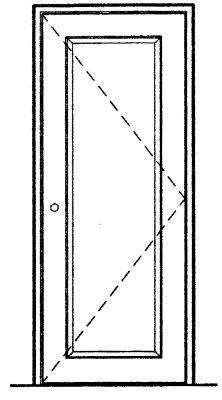

3ZM0821

平开门扇重:49kg

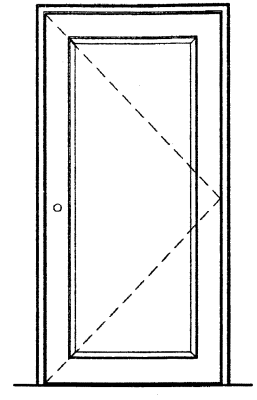

3ZM1021

平开门扇重:61kg

洞口	1200	1500
框	1200	1500

2100 2100

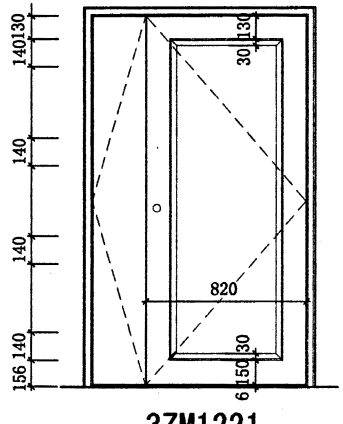

3ZM1221

平开门扇重:55kg

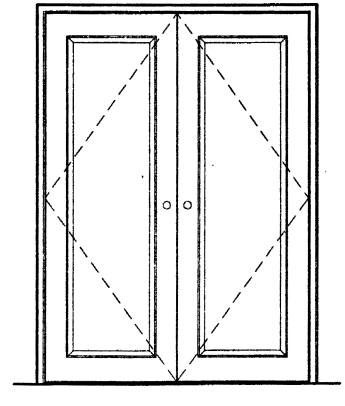

3ZM1521

平开门扇重:46kg

注：宽度80以上木门套的安装详图可参见第54页。（余同）

3ZM门立面(平开门)	图集号	苏J12-2005
	页次	6

洞口	900
框	900

2100 / 2100

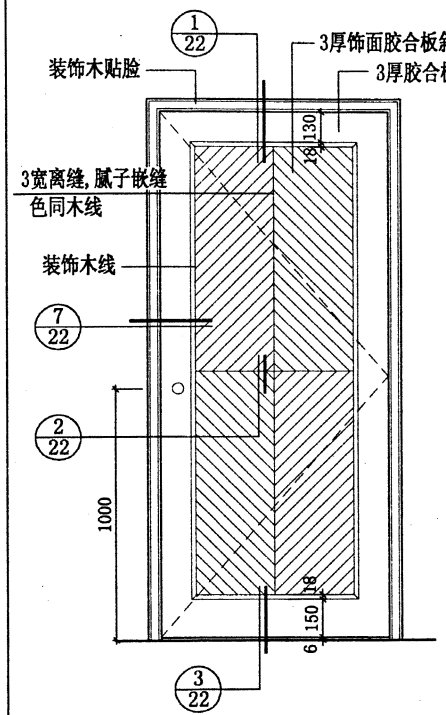

4ZM0921

平开门扇重:55kg

洞口	800	1000
框	800	1000

2100 / 2100

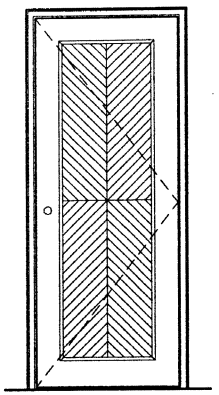

4ZM0821

平开门扇重:49kg

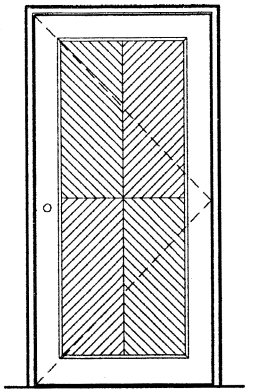

4ZM1021

平开门扇重:61kg

洞口	1200	1500
框	1200	1500

2100 / 2100

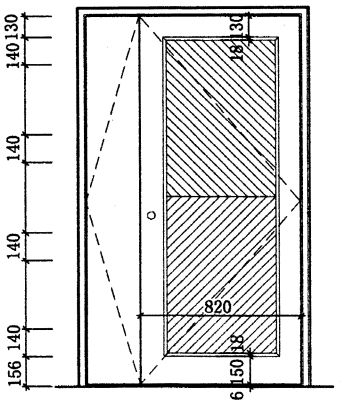

4ZM1221

平开门扇重:55kg

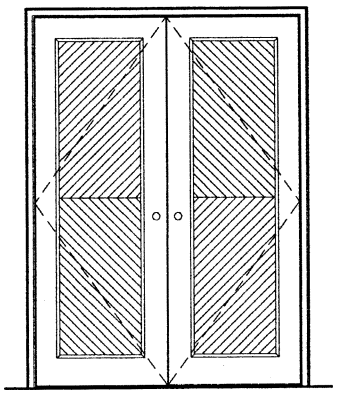

4ZM1521

平开门扇重:46kg

4ZM门立面(平开门)	图集号	苏J12-2005
	页次	7

洞口	900
框	900

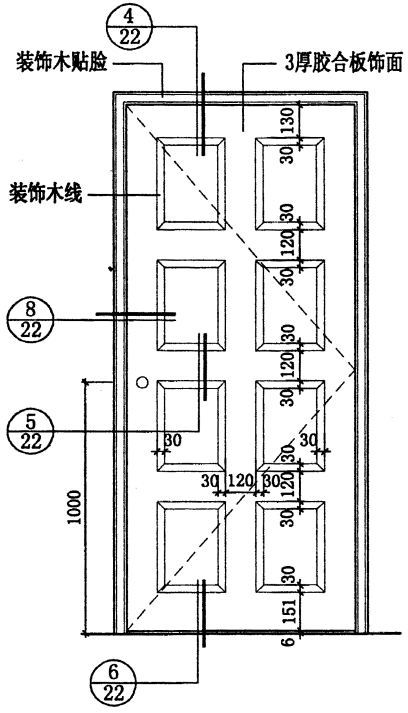

5ZM0921

平开门扇重:55kg

洞口	800	1000
框	800	1000

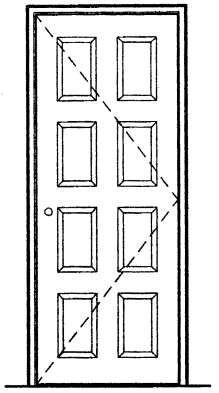

5ZM0821

平开门扇重:49kg

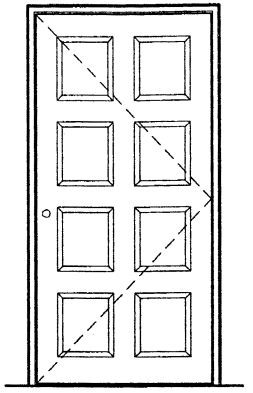

5ZM1021

平开门扇重:61kg

洞口	1200	1500
框	1200	1500

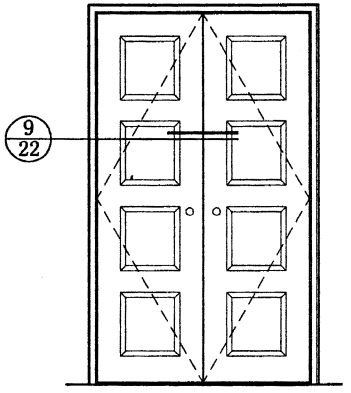

5ZM1221

平开门扇重:37kg

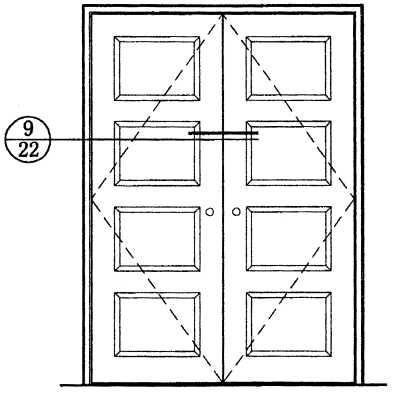

5ZM1521

平开门扇重:46kg

5ZM门立面 (平开门) (地弹簧门)	图集号	苏J12-2005
	页次	8

洞口	900	800	1000
框	900	800	1000
2100	2100	2100	2100

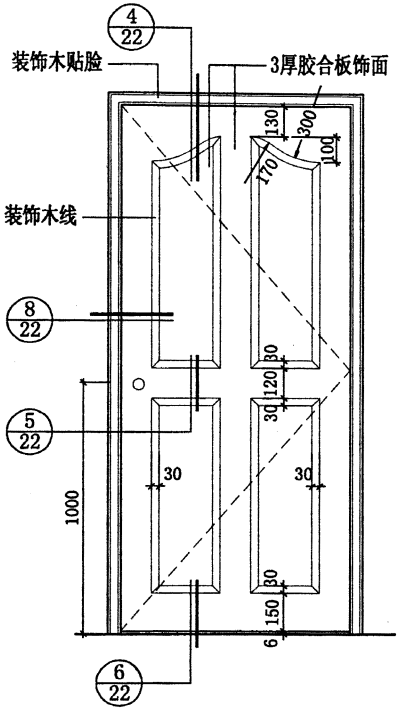

6ZM0921

平开门扇重:55kg

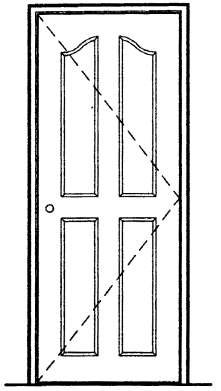

6ZM0821

平开门扇重:49kg

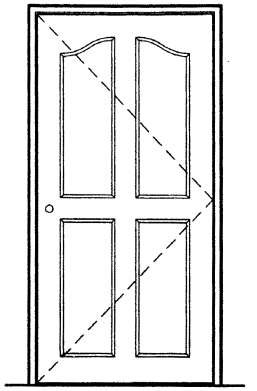

6ZM1021

平开门扇重:61kg

洞口	1200	1500
框	1200	1500
2100	2100	2100

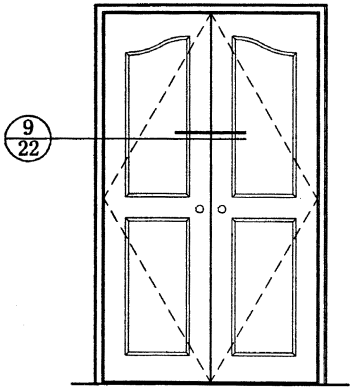

6ZM1221

平开门扇重:37kg

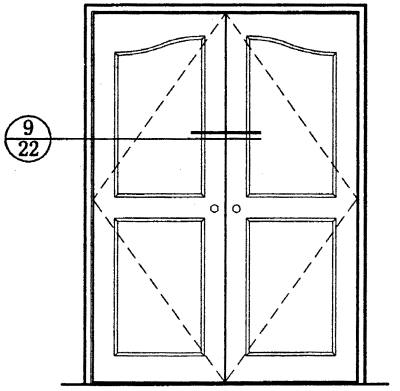

6ZM1521

平开门扇重:46kg

6ZM门立面(平开门)	图集号	苏J12-2005
	页次	9

洞口	900
框	900

2100 / 2100

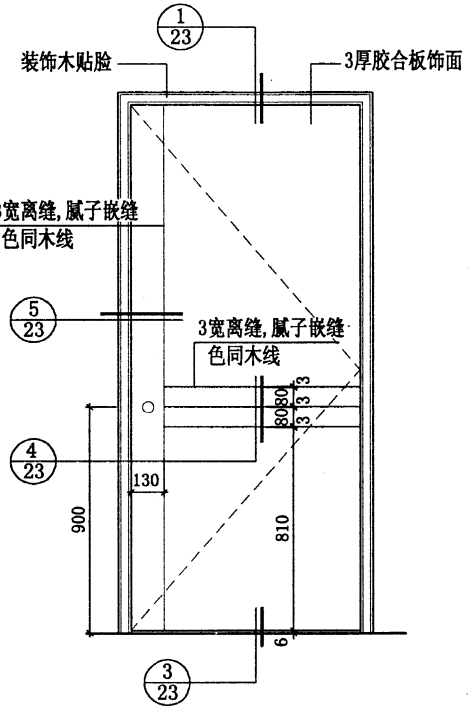

7ZM0921

平开门扇重:55kg

洞口	800	1000
框	800	1000

2100 / 2100

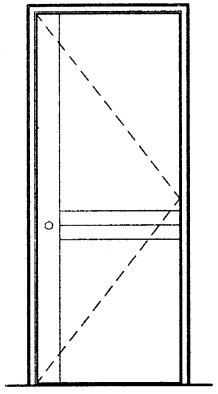

7ZM0821

平开门扇重:49kg

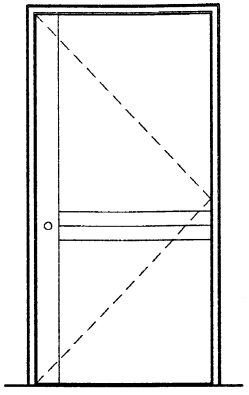

7ZM1021

平开门扇重:61kg

洞口	1200	1500
框	1200	1500

2100 / 2100

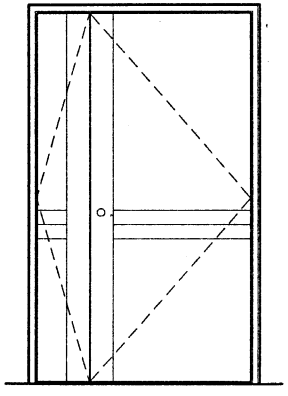

7ZM1221

平开门扇重:55kg

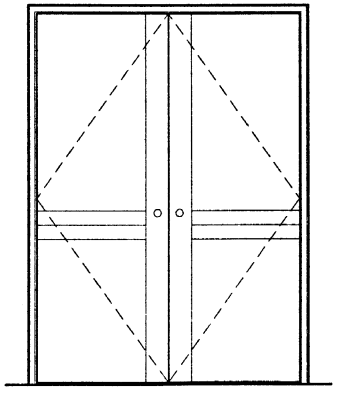

7ZM1521

平开门扇重:46kg

7ZM门立面(平开门)	图集号	苏J12-2005
	页次	10

洞口	900
框	900

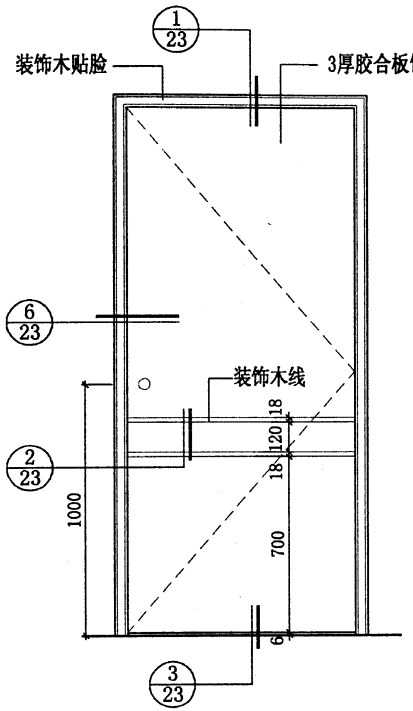

8ZM0921

平开门扇重:55kg

洞口	800	1000
框	800	1000

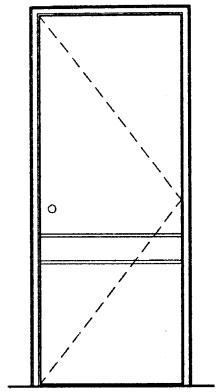

8ZM0821

平开门扇重:49kg

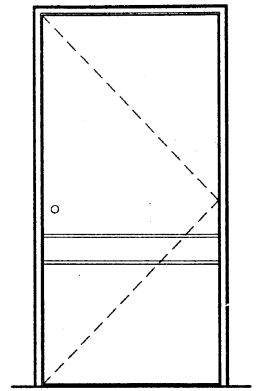

8ZM1021

平开门扇重:61kg

洞口	1200	1500
框	1200	1500

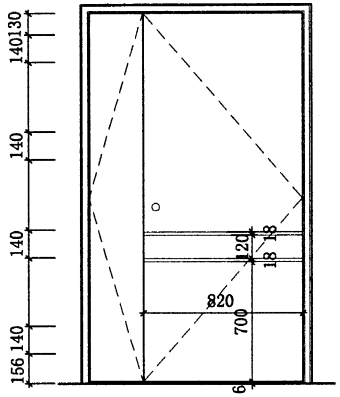

8ZM1221

平开门扇重:55kg

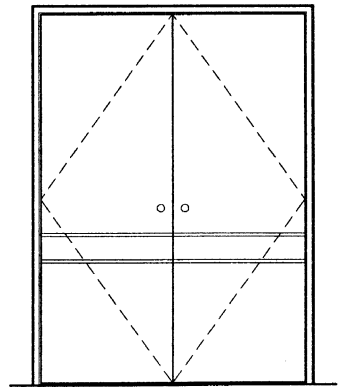

8ZM1521

平开门扇重:46kg

8ZM门立面(平开门)	图集号	苏J12-2005
	页次	11

洞口	900	800	1000
框	900	800	1000
洞口		1200	1500
框		1200	1500

2100 × 2100

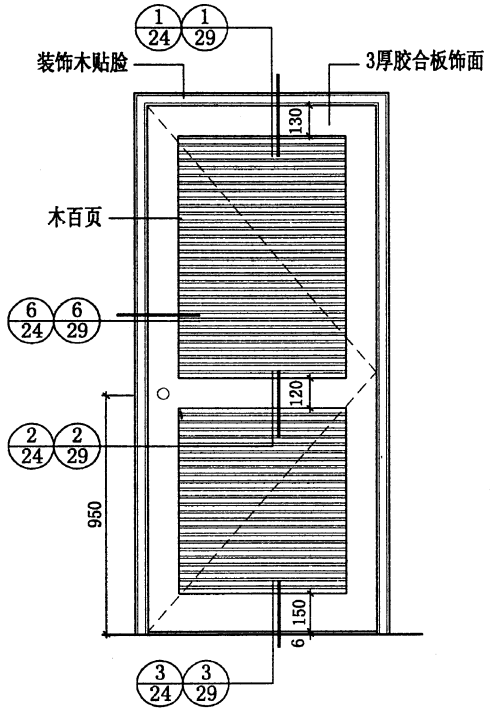

9ZM0921
(9ZM0921D)

平开门扇重:33kg
弹簧门扇重:37kg

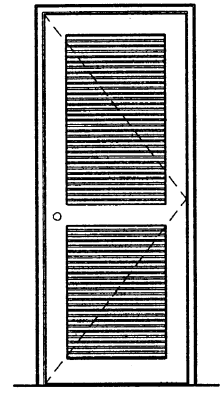

9ZM0821

平开门扇重:29kg

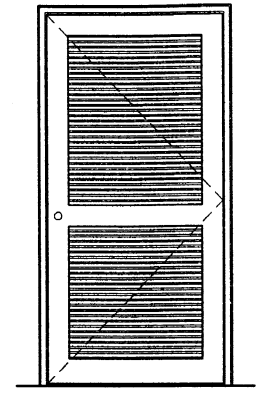

9ZM1021
(9ZM1021D)

平开门扇重:36kg
弹簧门扇重:41kg

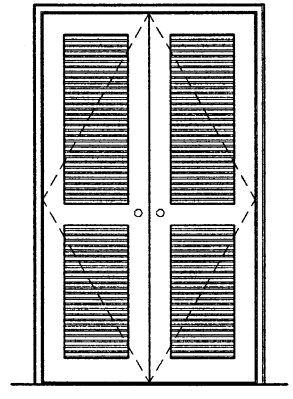

9ZM1221
(9ZM1221D)

平开门扇重:22kg
弹簧门扇重:25kg

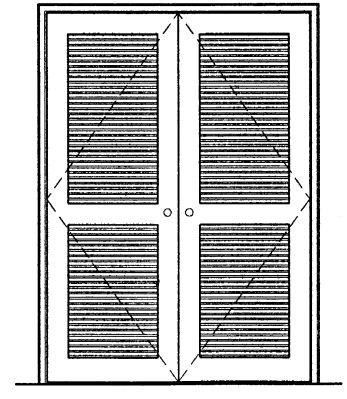

9ZM1521
(9ZM1521D)

平开门扇重:27kg
弹簧门扇重:31kg

9ZM门立面(百页平开门)	图集号	苏J12-2005
	页次	12

洞口	900
框	900

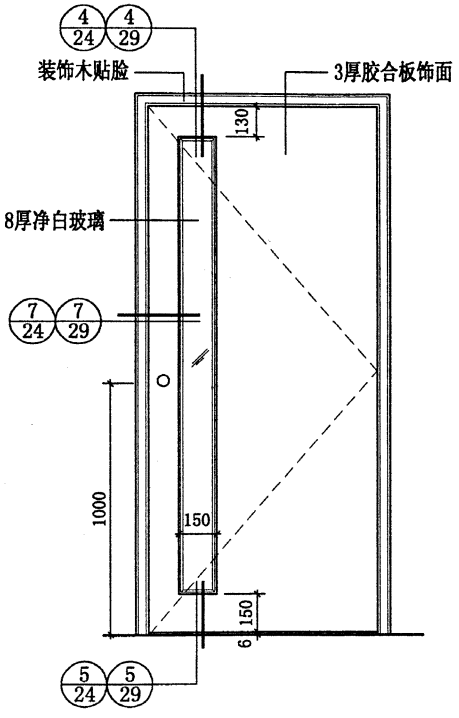

10ZM0921
(10ZM0921D)

平开门扇重:48kg
弹簧门扇重:55kg

洞口	800	1000
框	800	1000

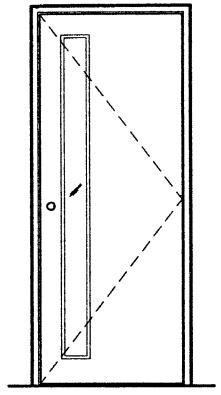

10ZM0821

平开门扇重:43kg

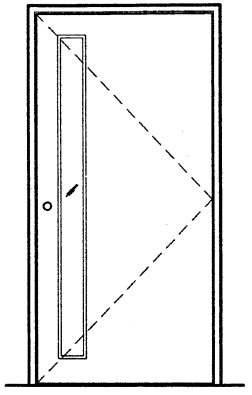

10ZM1021
(10ZM1021D)

平开门扇重:54kg
弹簧门扇重:62kg

洞口	1200	1500
框	1200	1500

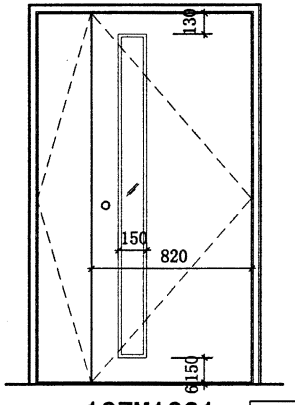

10ZM1221
(10ZM1221D)

平开门扇重:48kg
弹簧门扇重:55kg

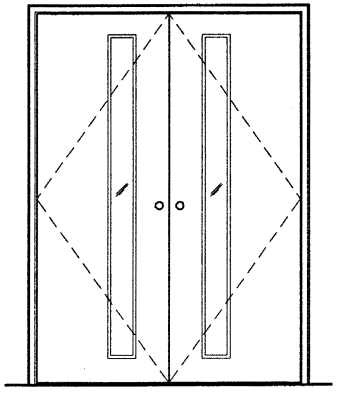

10ZM1521
(10ZM1521D)

平开门扇重:41kg
弹簧门扇重:47kg

10ZM门立面 (带玻平开门) (带玻地弹簧门)	图集号	苏J12-2005
	页 次	13

洞口	900
框	900

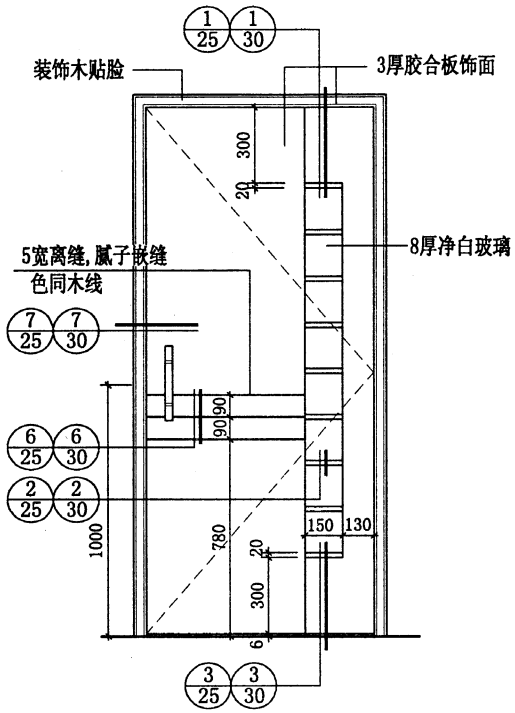

2100 2100

11ZM0921
(11ZM0921D)

平开门扇重:48kg
弹簧门扇重:55kg

洞口	800	1000
框	800	1000

2100 2100

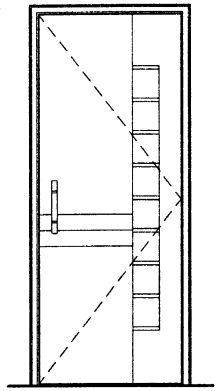

11ZM0821

平开门扇重:43kg

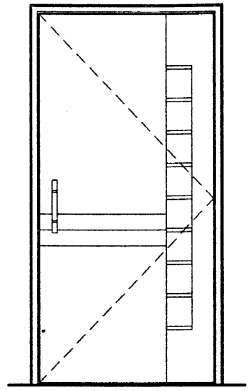

11ZM1021
(11ZM1021D)

平开门扇重:54kg
弹簧门扇重:62kg

洞口	1200	1500
框	1200	1500

2100 2100

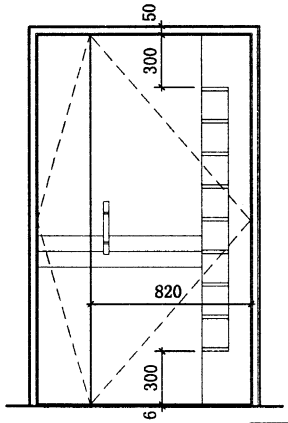

11ZM1221
(11ZM1221D)

平开门扇重:48kg
弹簧门扇重:55kg

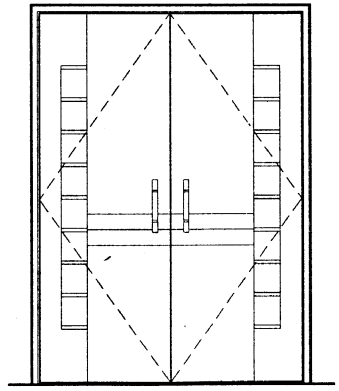

11ZM1521
(11ZM1521D)

平开门扇重:41kg
弹簧门扇重:47kg

11ZM门立面 (带玻平开门) (带玻地弹簧门)	图集号	苏J12-2005
	页次	14

洞口	900	800	1000
框	900	800	1000
2100 / 2100	12ZM0921 (12ZM0921D) 平开门扇重:60kg 弹簧门扇重:65kg	12ZM0821 平开门扇重:54kg	12ZM1021 (12ZM1021D) 平开门扇重:67kg 弹簧门扇重:72kg

洞口	1200	1500
框	1200	1500
2100 / 2100	12ZM1221 (12ZM1221D) 平开门扇重:60kg 弹簧门扇重:65kg	12ZM1521 (12ZM1521D) 平开门扇重:52kg 弹簧门扇重:57kg

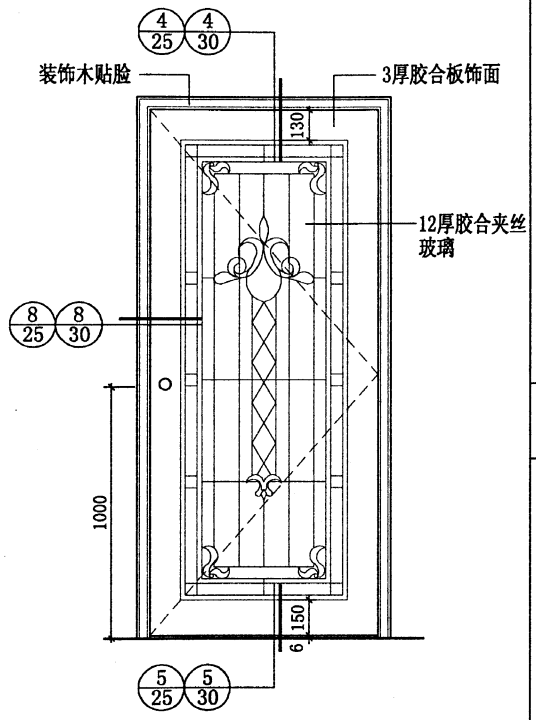

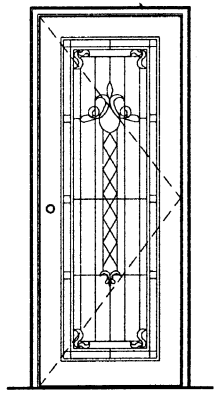

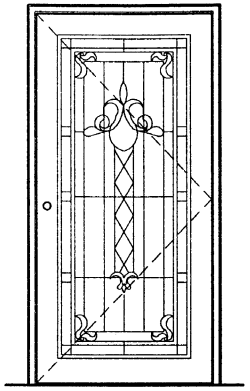

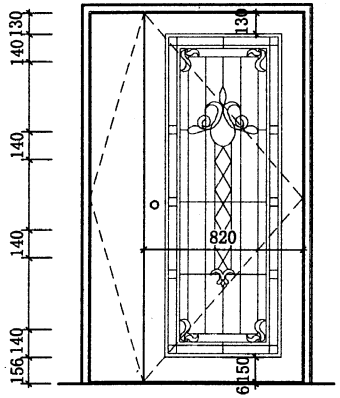

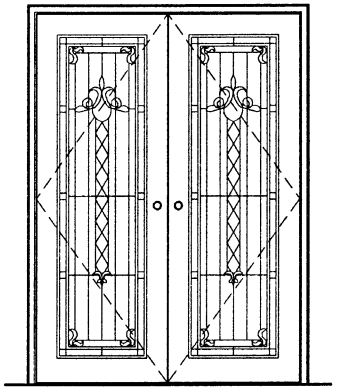

12ZM门立面 (带玻平开门) (带玻地弹簧门)	图集号	苏J12-2005
	页次	15

洞口	900
框	900

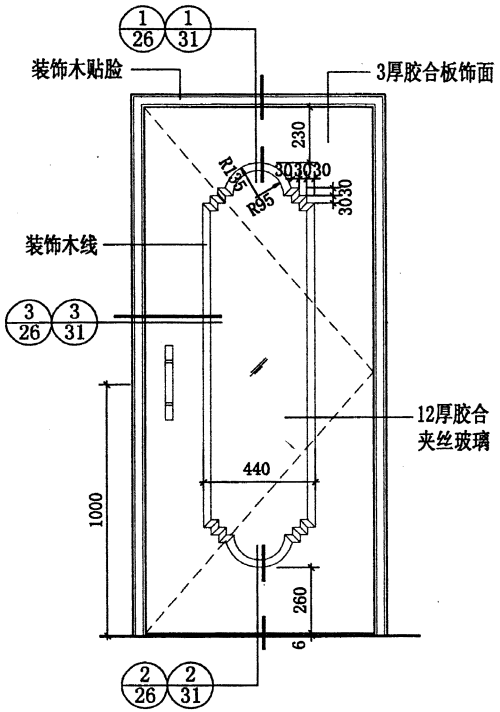

2100 2100

13ZM0921
(13ZM0921D)

平开门扇重:55kg
弹簧门扇重:63kg

洞口	800	1000
框	800	1000

2100 2100

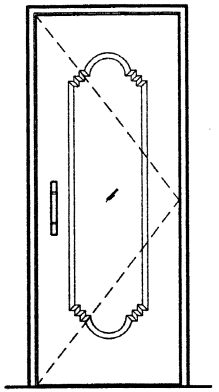

13ZM0821

平开门扇重:49kg

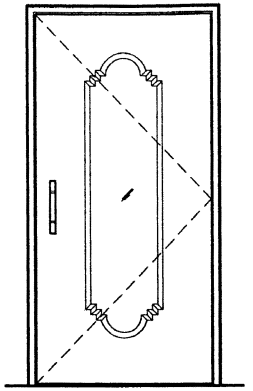

13ZM1021
(13ZM1021D)

平开门扇重:61kg
弹簧门扇重:70kg

洞口	1200	1500
框	1200	1500

2100 2100

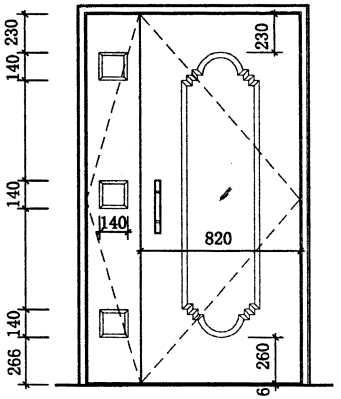

13ZM1221
(13ZM1221D)

平开门扇重:55kg
弹簧门扇重:63kg

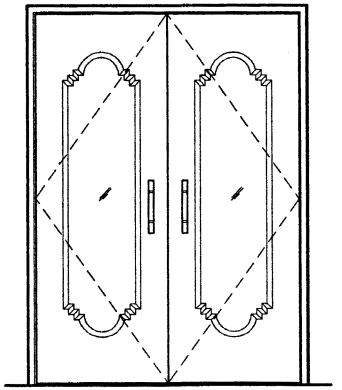

13ZM1521
(13ZM1521D)

平开门扇重:46kg
弹簧门扇重:52kg

13ZM门立面 (带玻平开门) (带玻地弹簧门)	图集号	苏J12-2005
	页次	16

洞口	900
框	900

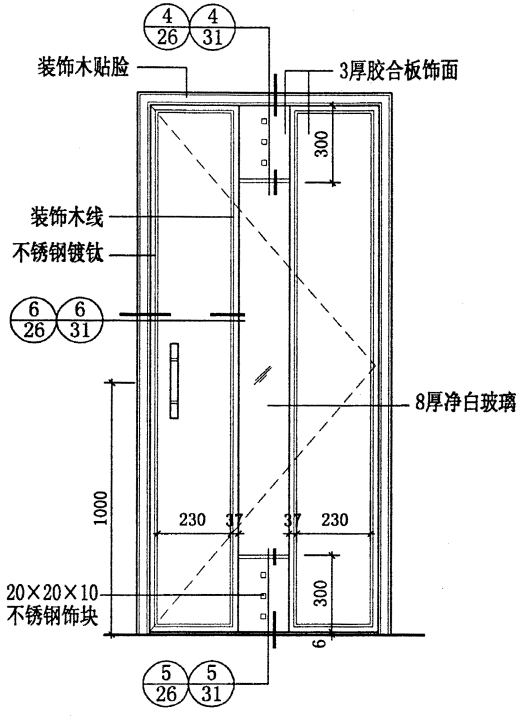

2100

2100

14ZM0921
(14ZM0921D)

平开门扇重:48kg
弹簧门扇重:55kg

洞口	800	1000
框	800	1000

2100

2100

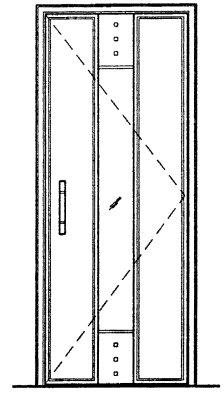

14ZM0821

平开门扇重:43kg

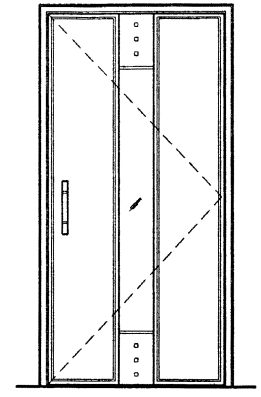

14ZM1021
(14ZM1021D)

平开门扇重:54kg
弹簧门扇重:62kg

洞口	1200	1500
框	1200	1500

2100

2100

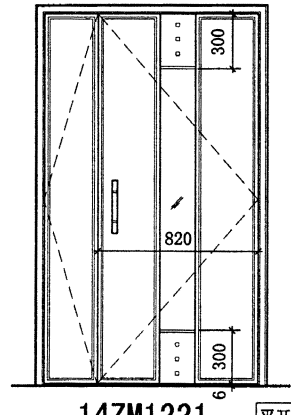

14ZM1221
(14ZM1221D)

平开门扇重:48kg
弹簧门扇重:55kg

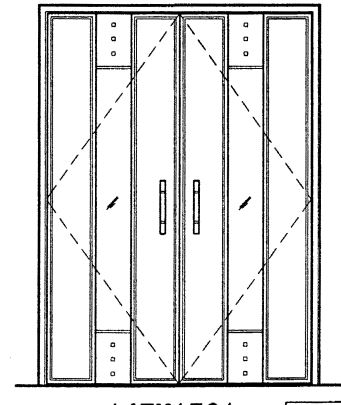

14ZM1521
(14ZM1521D)

平开门扇重:41kg
弹簧门扇重:47kg

14ZM门立面 (带玻平开门) (带玻地弹簧门)	图集号	苏J12-2005
	页次	17

洞口	900
框	900

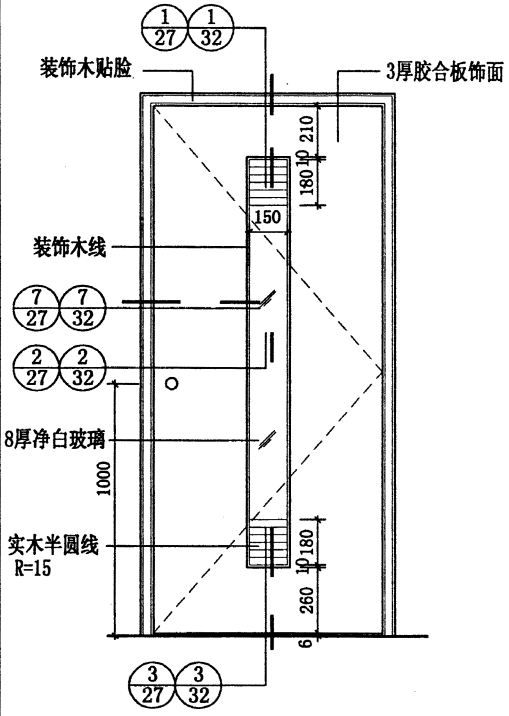

2100 2100

15ZM0921
(15ZM0921D)

平开门扇重:48kg
弹簧门扇重:55kg

洞口	800	1000
框	800	1000

2100 2100

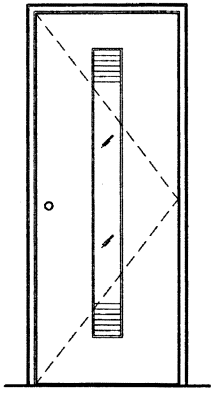

15ZM0821

平开门扇重:43kg

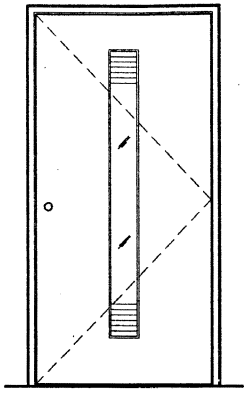

15ZM1021
(15ZM1021D)

平开门扇重:54kg
弹簧门扇重:62kg

洞口	1200	1500
框	1200	1500

2100 2100

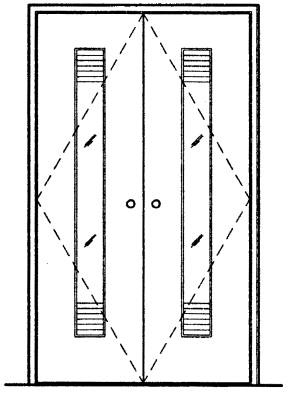

15ZM1221
(15ZM1221D)

平开门扇重:30kg
弹簧门扇重:37kg

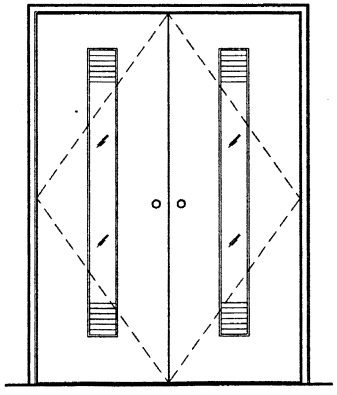

15ZM1521
(15ZM1521D)

平开门扇重:41kg
弹簧门扇重:47kg

15ZM门立面 (带玻平开门) (带玻地弹簧门)	图集号	苏J12-2005
	页 次	18

洞口	900
框	900

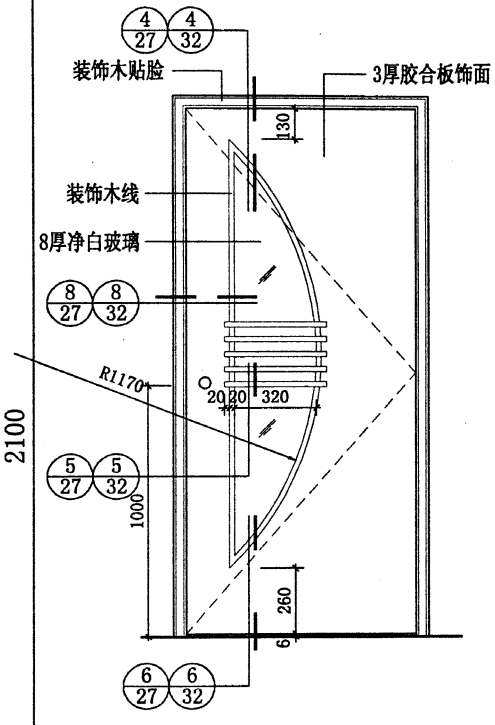

2100 2100

16ZM0921
(16ZM0921D)

平开门扇重:48kg
弹簧门扇重:55kg

洞口	800	1000
框	800	1000

2100 2100

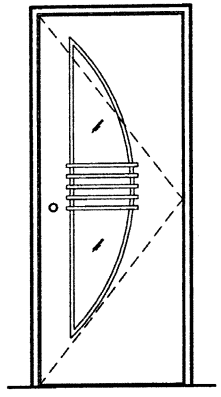

16ZM0821

平开门扇重:43kg

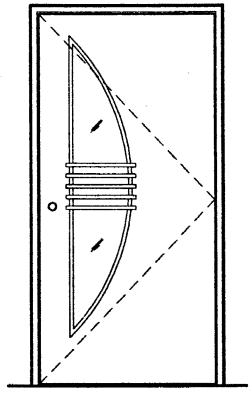

16ZM1021
(16ZM1021D)

平开门扇重:54kg
弹簧门扇重:62kg

洞口	1200	1500
框	1200	1500

2100 2100

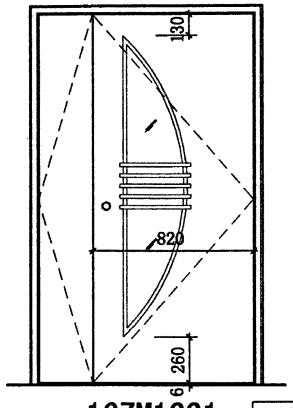

16ZM1221
(16ZM1221D)

平开门扇重:48kg
弹簧门扇重:55kg

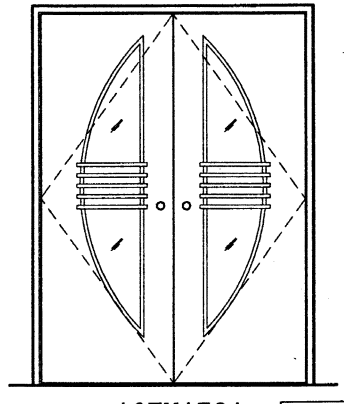

16ZM1521
(16ZM1521D)

平开门扇重:41kg
弹簧门扇重:47kg

16ZM门立面 (带玻平开门) (带玻地弹簧门)	图集号	苏J12-2005
	页次	19

洞口	900	800	1000
框	900	800	1000
2100	2100	2100	2100

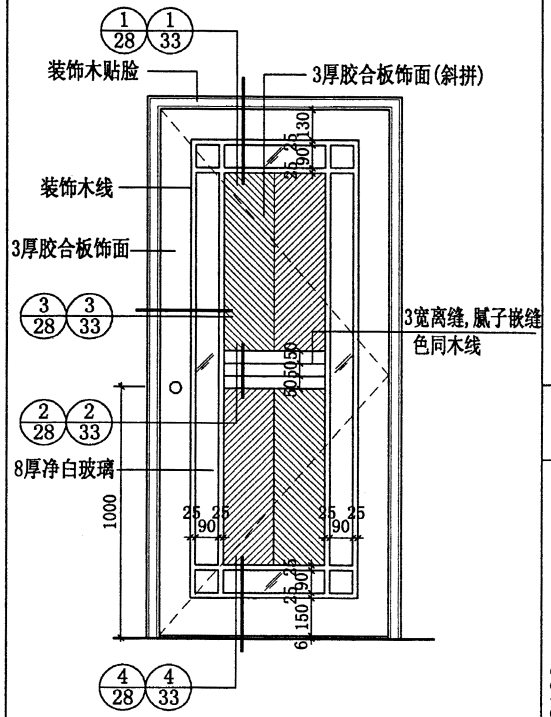

17ZM0921
(17ZM0921D)

平开门扇重:55kg
弹簧门扇重:63kg

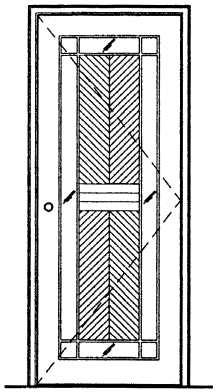

17ZM0821

平开门扇重:49kg

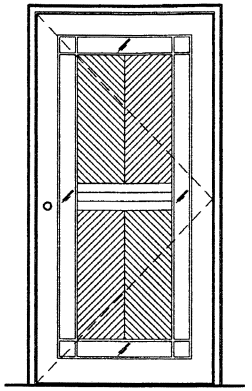

17ZM1021
(17ZM1021D)

平开门扇重:61kg
弹簧门扇重:70kg

洞口	1200	1500
框	1200	1500
2100	2100	2100

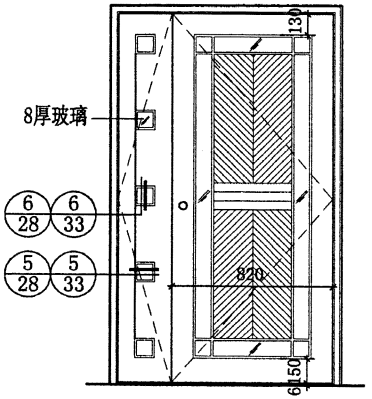

17ZM1221
(17ZM1221D)

平开门扇重:55kg
弹簧门扇重:63kg

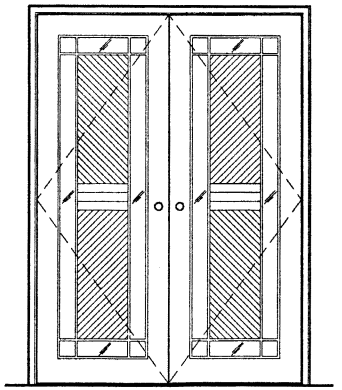

17ZM1521
(17ZM1521D)

平开门扇重:46kg
弹簧门扇重:52kg

17ZM门立面 (带玻平开门) (带玻地弹簧门)	图集号	苏J12-2005
	页次	20

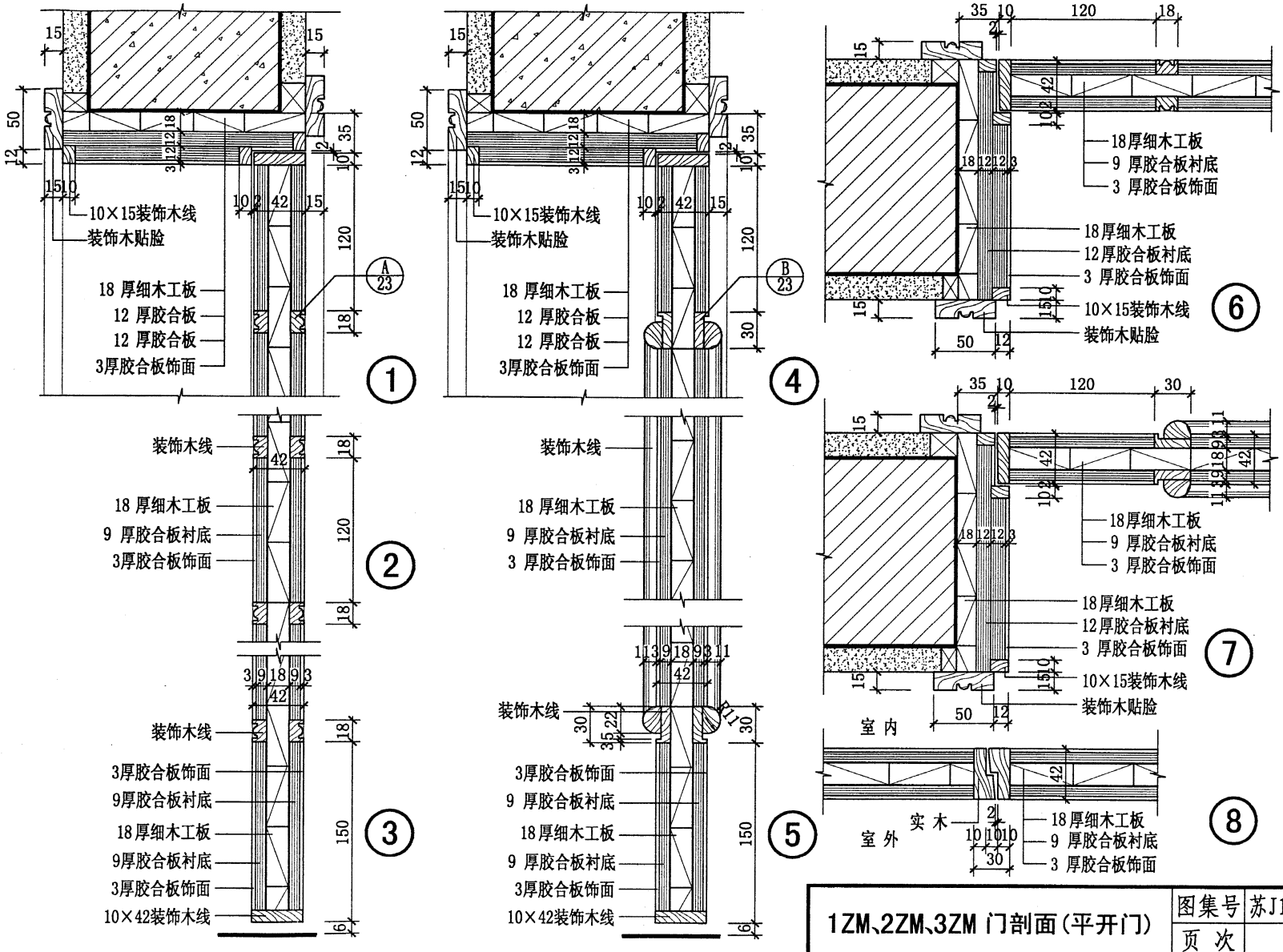

1ZM、2ZM、3ZM 门剖面(平开门)	图集号	苏J12-2005
	页 次	21

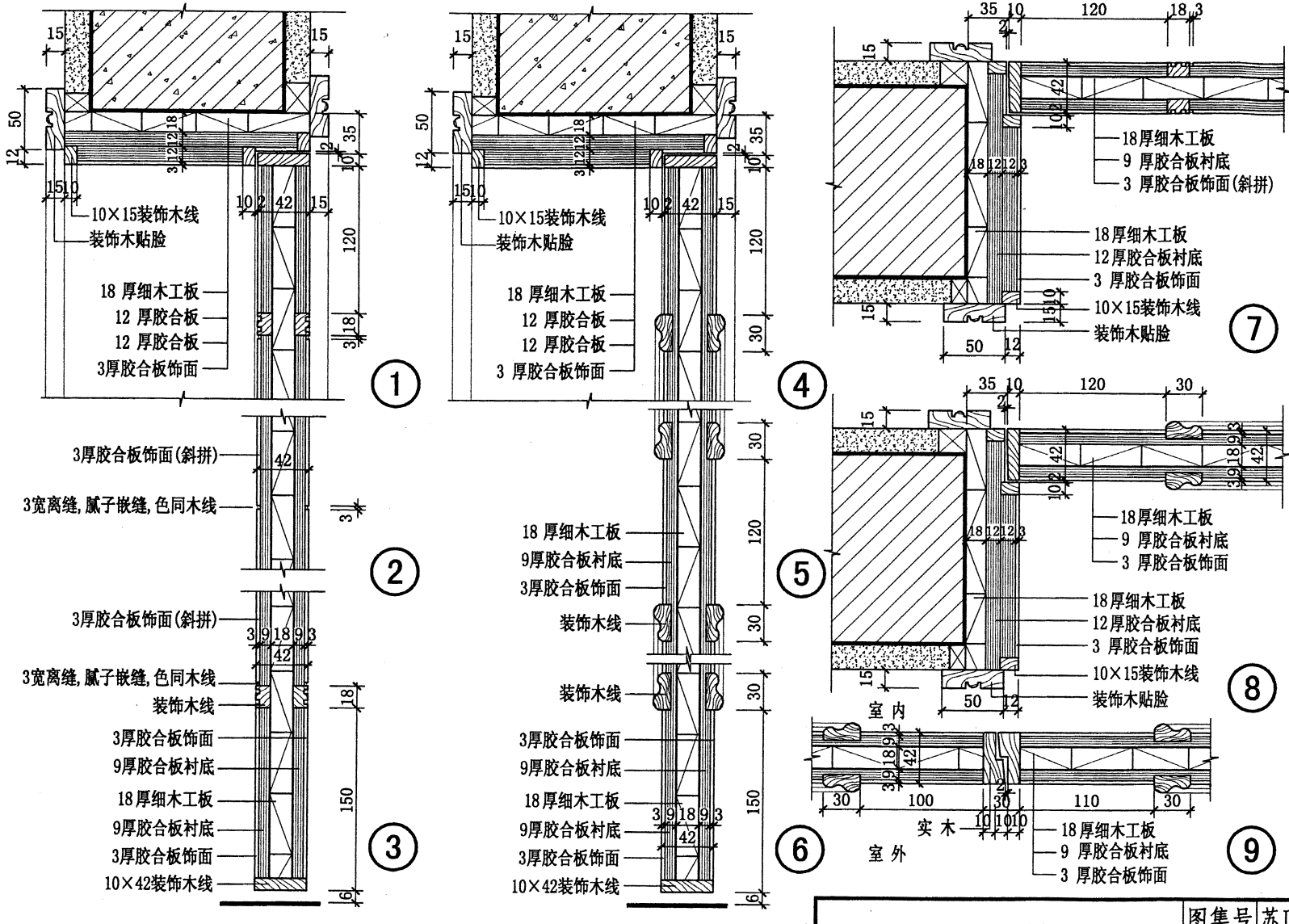

4ZM、5ZM、6ZM 门剖面(平开门)	图集号	苏J12-2005
	页 次	22

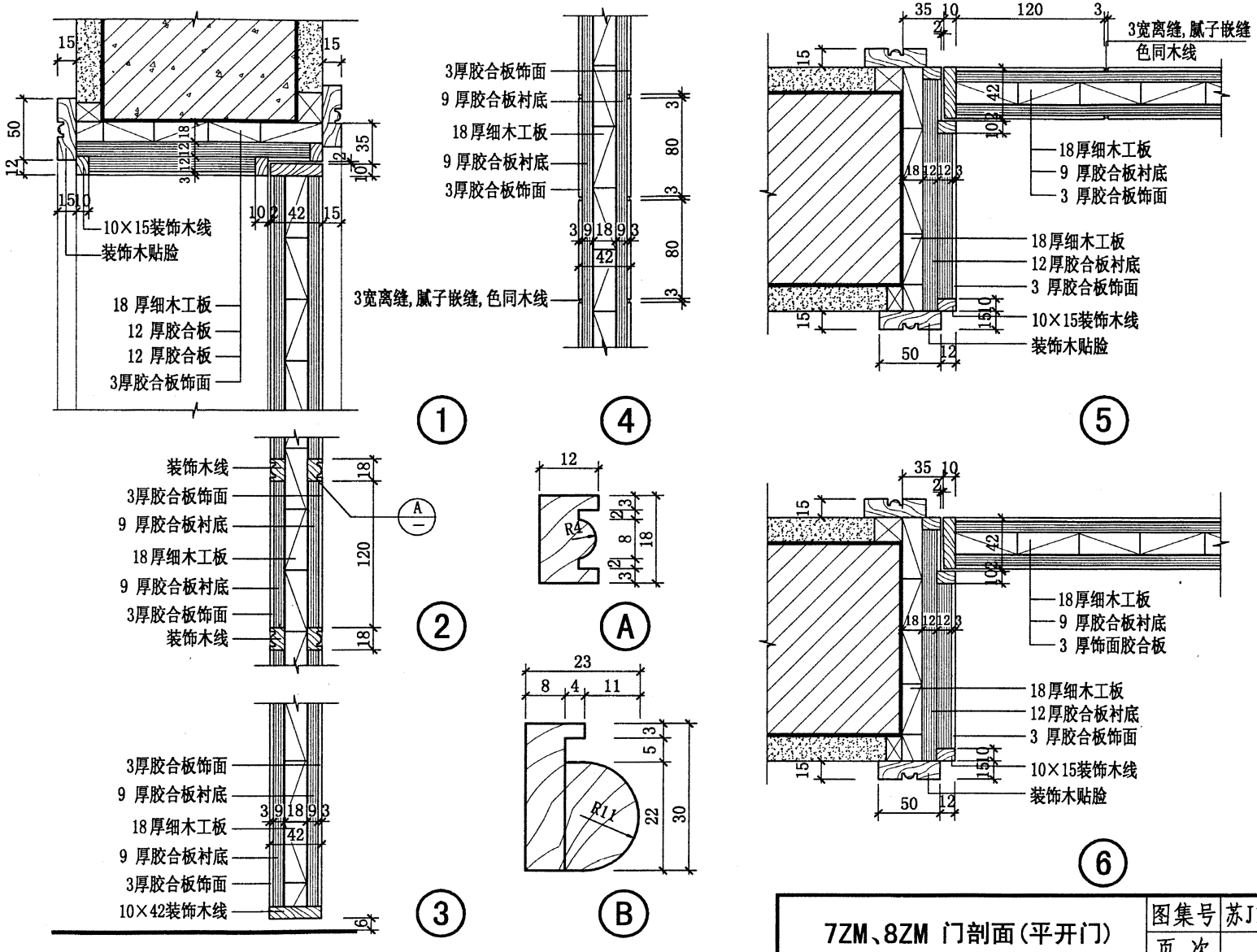

7ZM、8ZM 门剖面(平开门)	图集号	苏J12-2005
	页 次	23

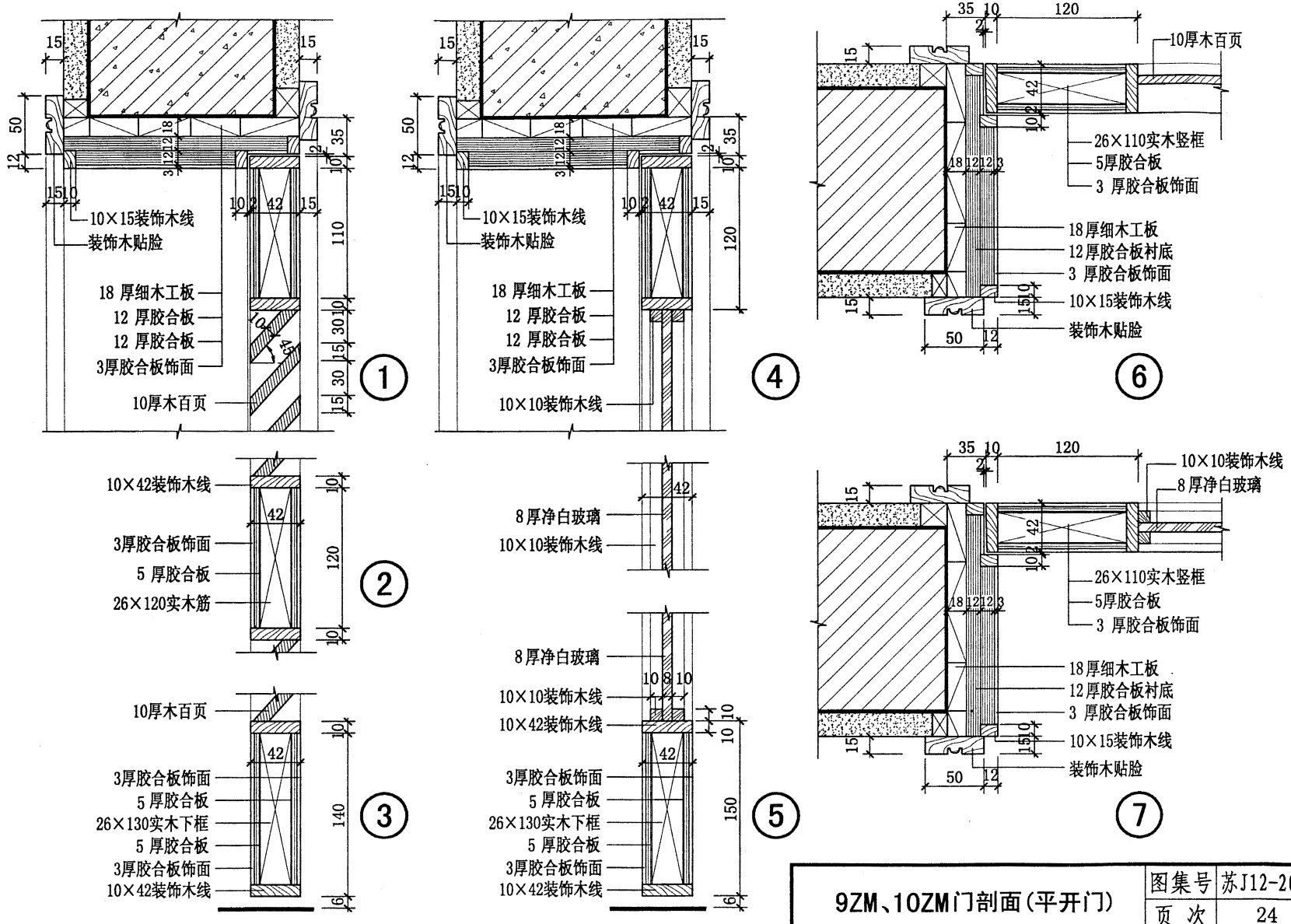

9ZM、10ZM门剖面(平开门)	图集号	苏J12-2005
	页 次	24

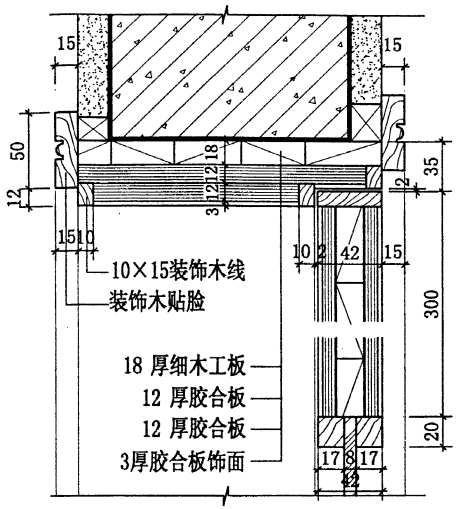

①

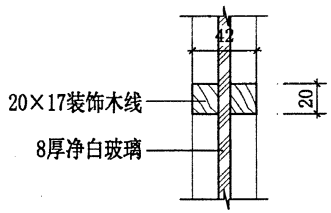

②

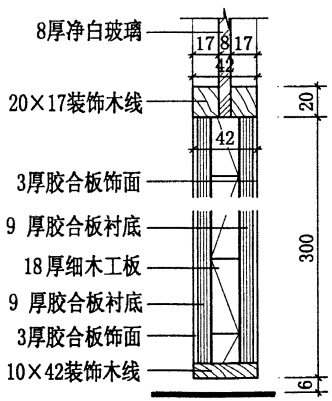

③

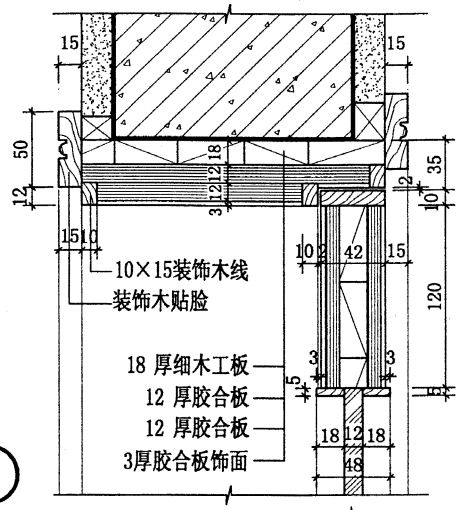

④

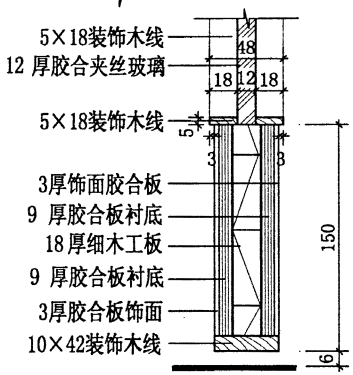

⑤

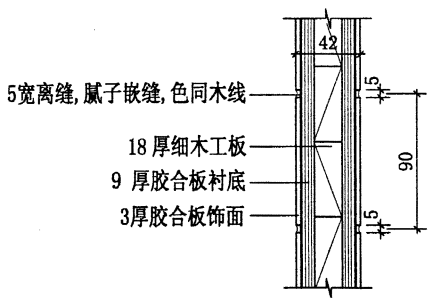

⑥

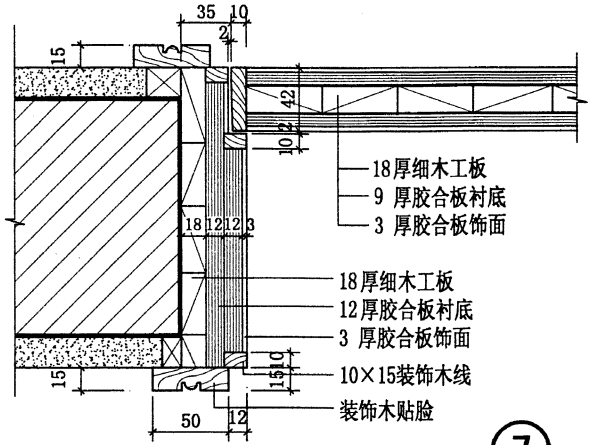

⑦

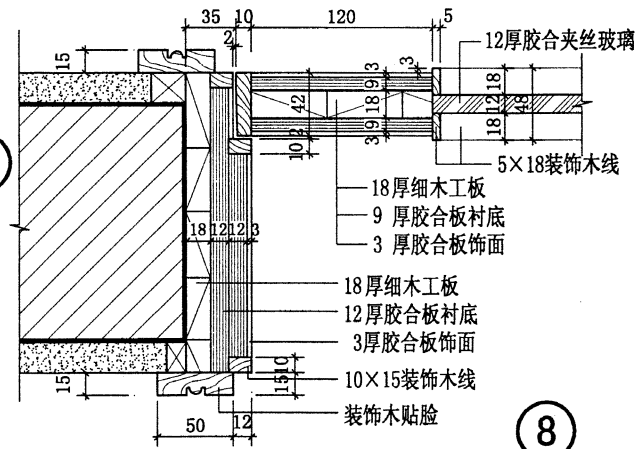

⑧

11ZM、12ZM 门剖面（平开门）	图集号	苏J12-2005
	页 次	25

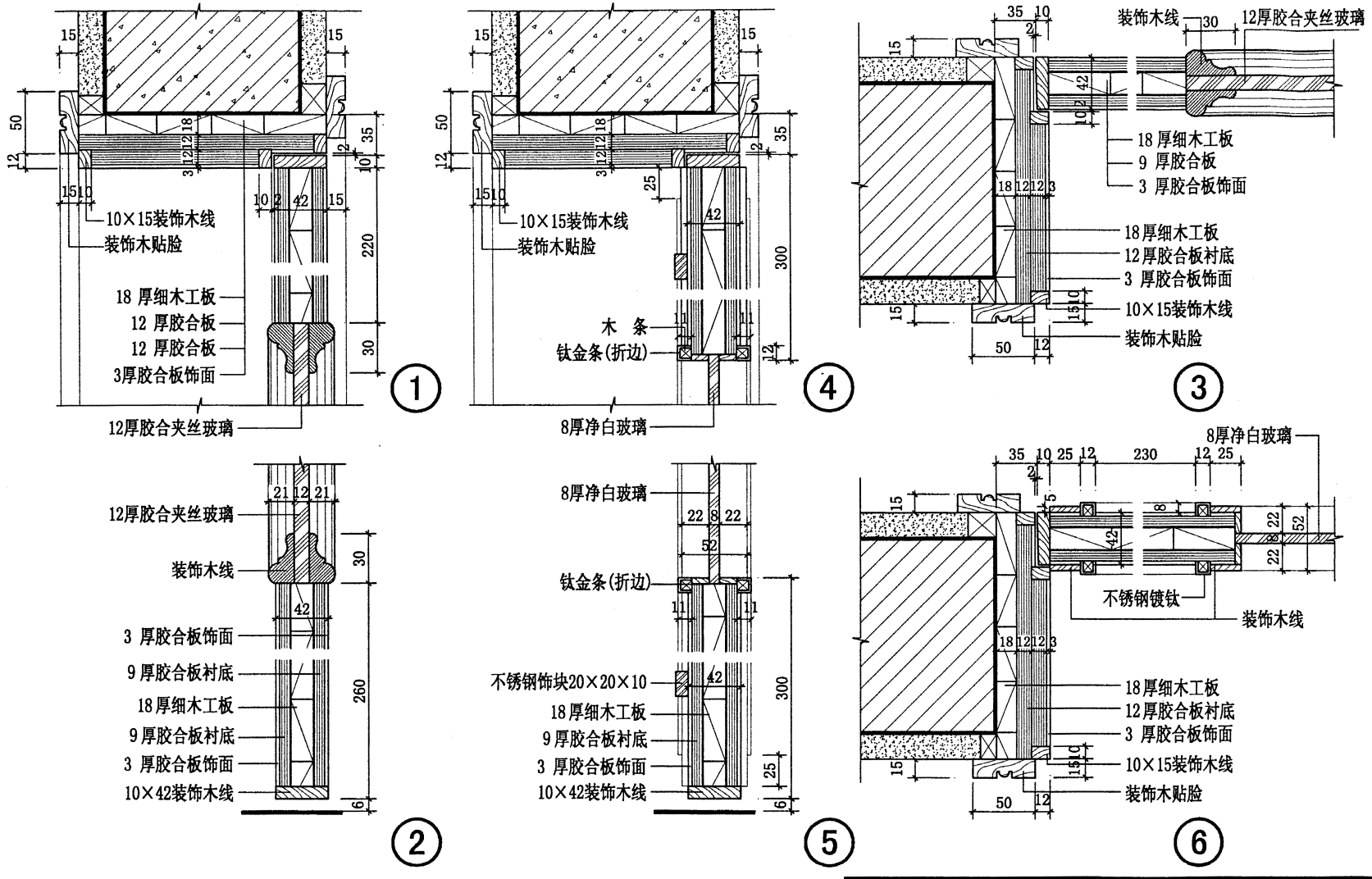

13ZM、14ZM 门剖面(平开门)	图集号	苏J12-2005
	页 次	26

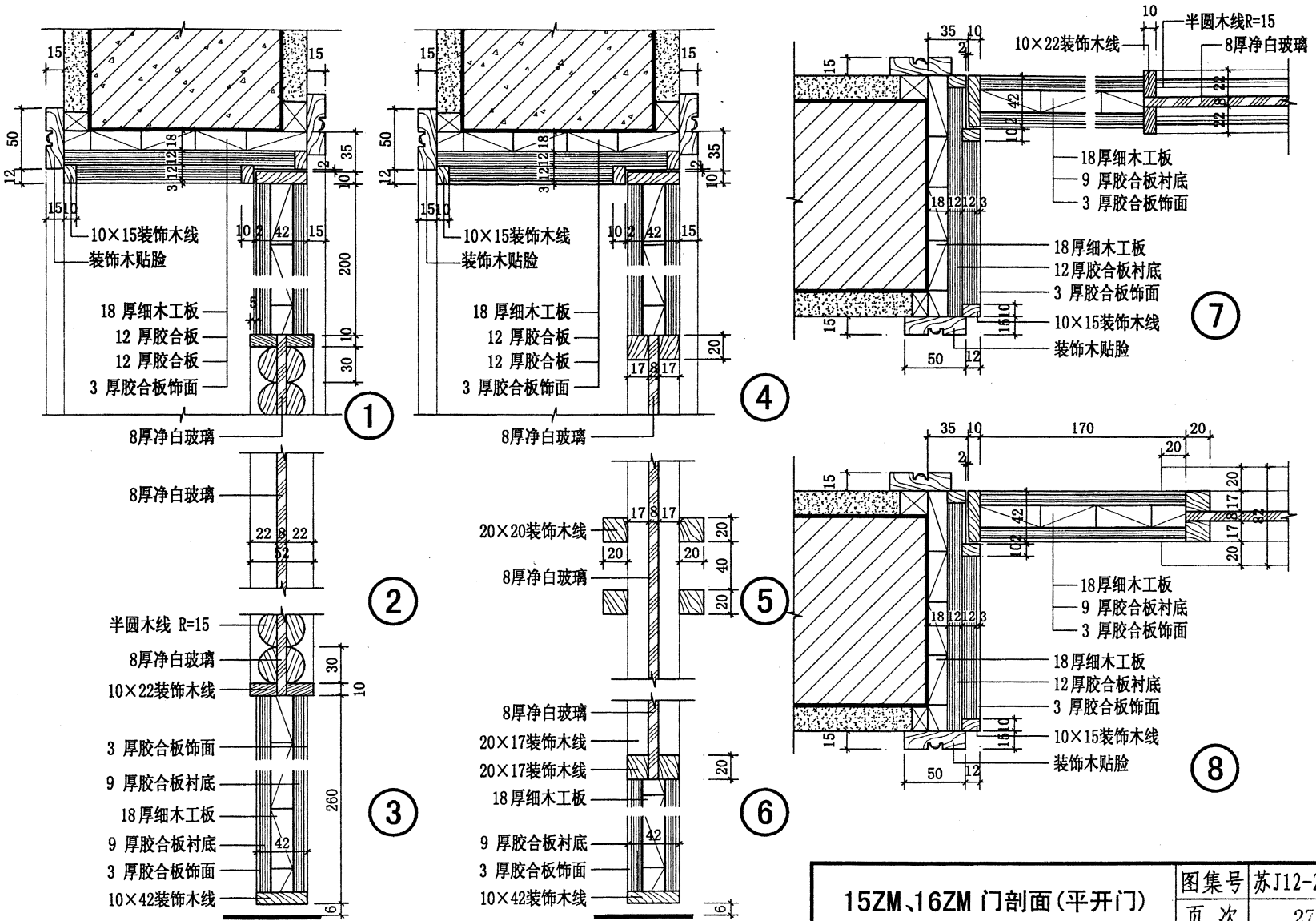

15ZM、16ZM 门剖面(平开门)	图集号	苏J12-2005
	页 次	27

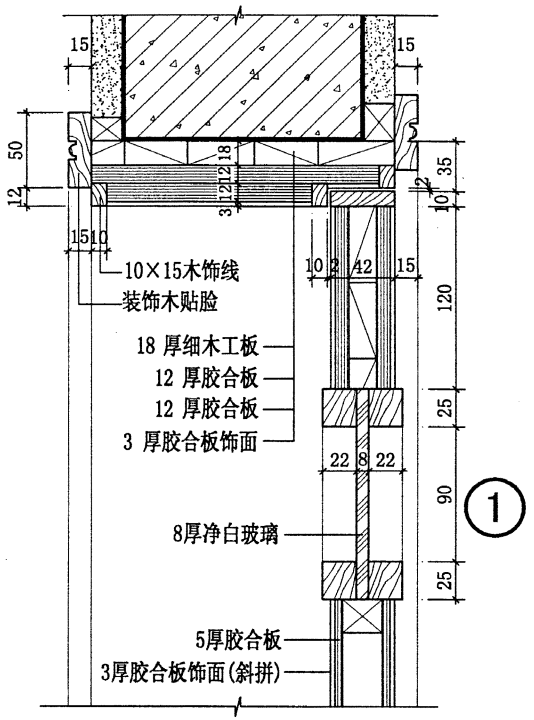

①

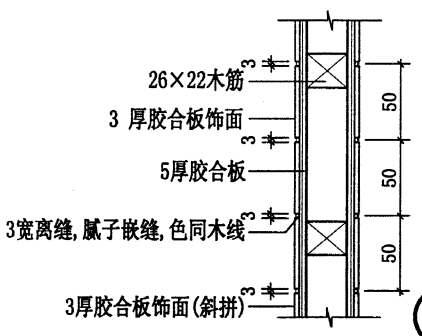

②

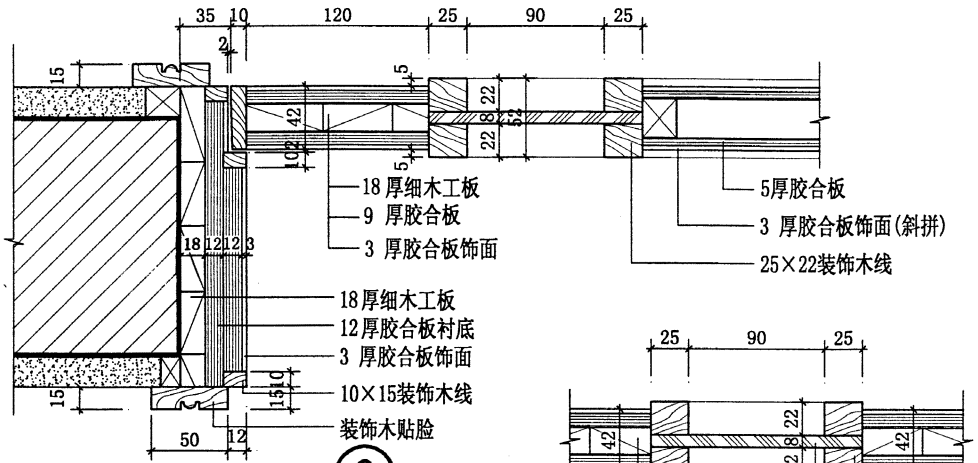

③

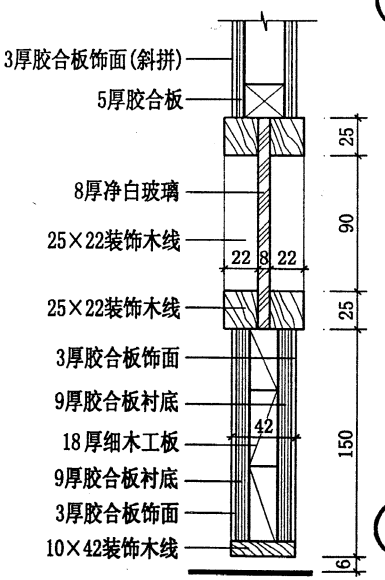

④

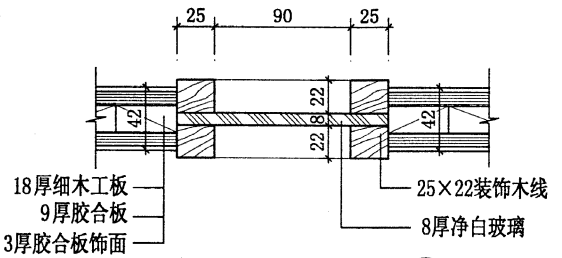

⑤

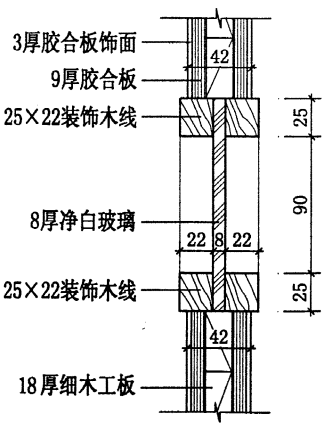

⑥

17ZM 门剖面(平开门)	图集号	苏J12-2005
	页 次	28

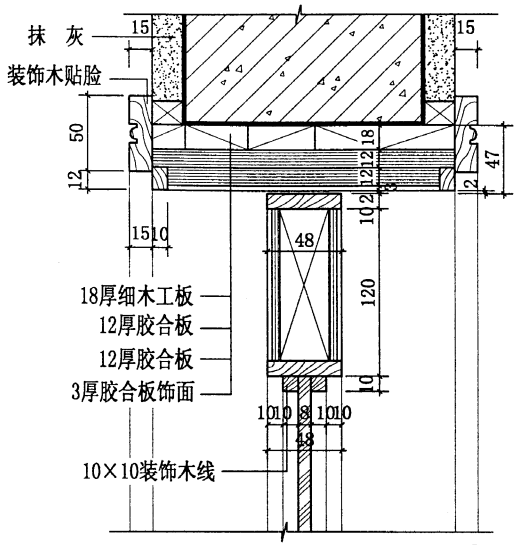

①

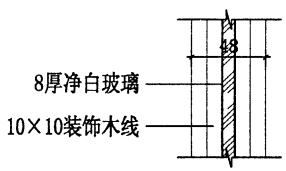

②

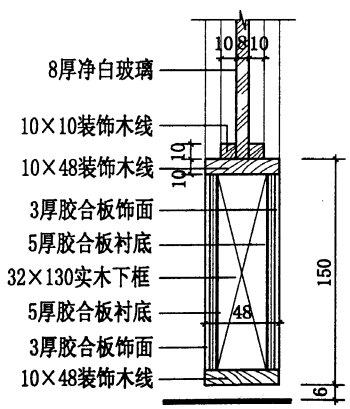

③

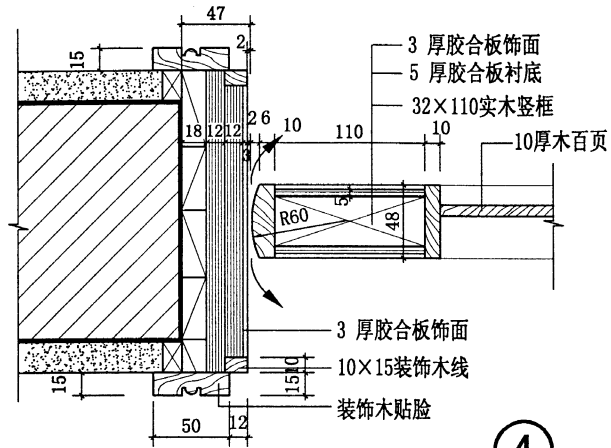

④

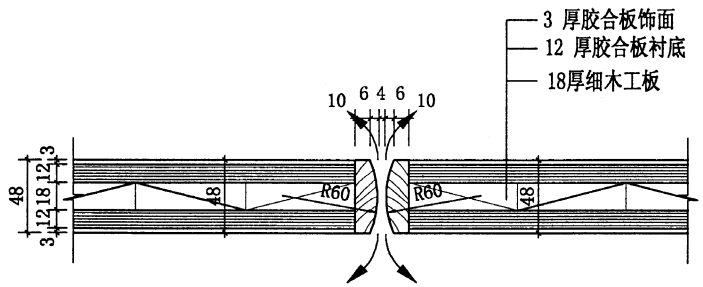

⑤

10ZM 门剖面(地弹簧门)	图集号	苏J12-2005
	页 次	29

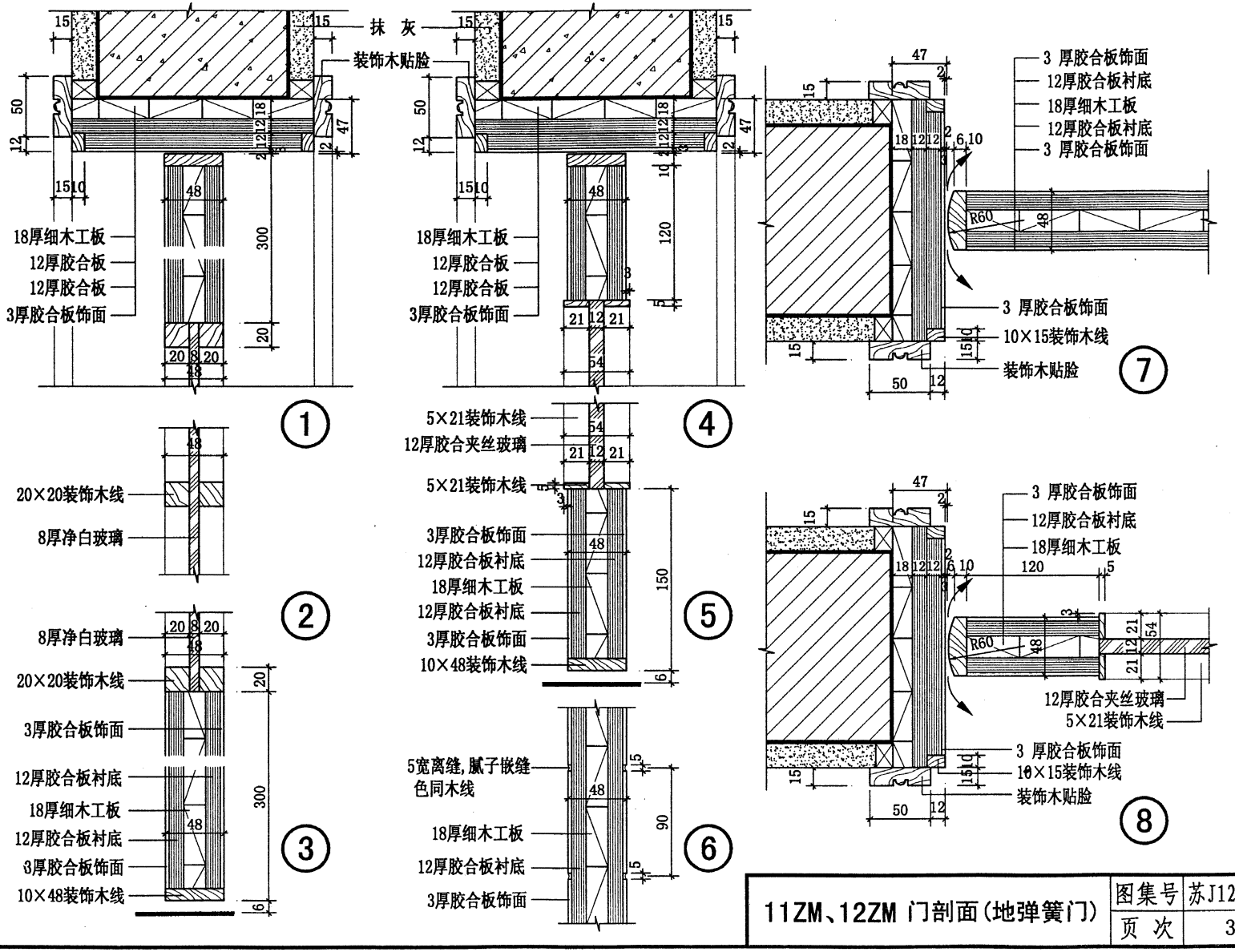

11ZM、12ZM 门剖面(地弹簧门)	图集号	苏J12-2005
	页 次	30

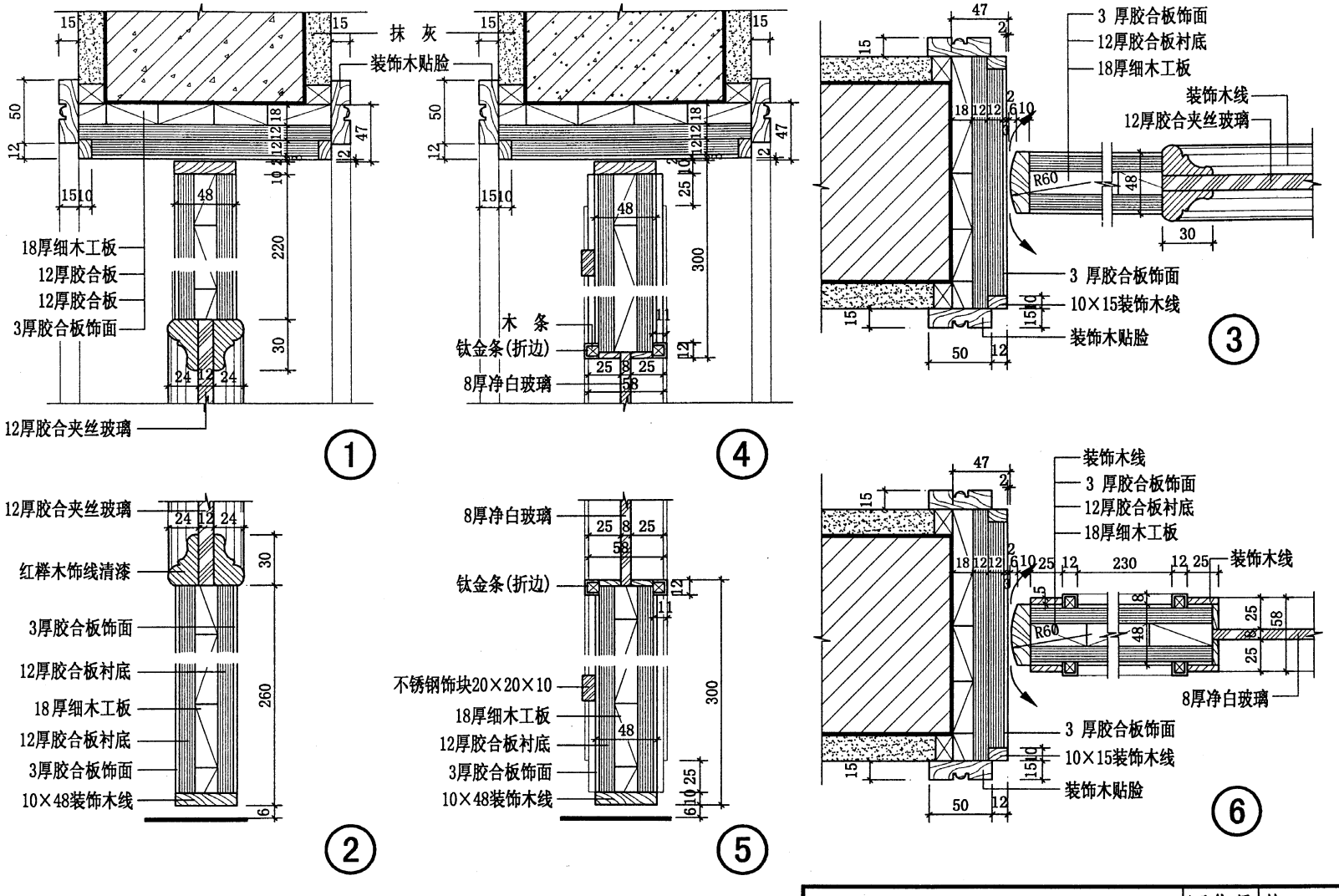

13ZM、14ZM 门剖面(地弹簧门)	图集号	苏J12-2005
	页 次	31

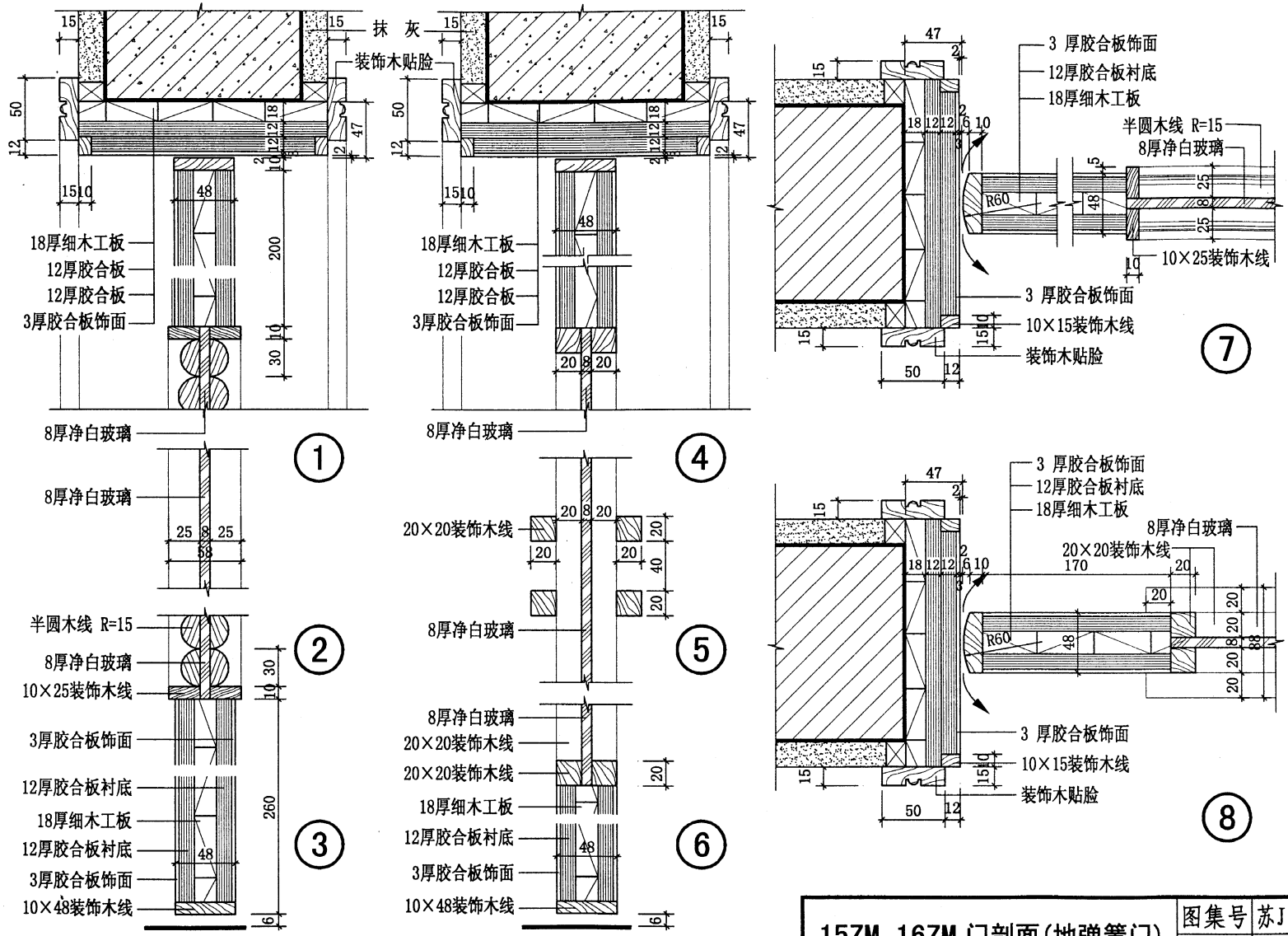

15ZM、16ZM 门剖面(地弹簧门)	图集号	苏J12-2005
	页 次	32

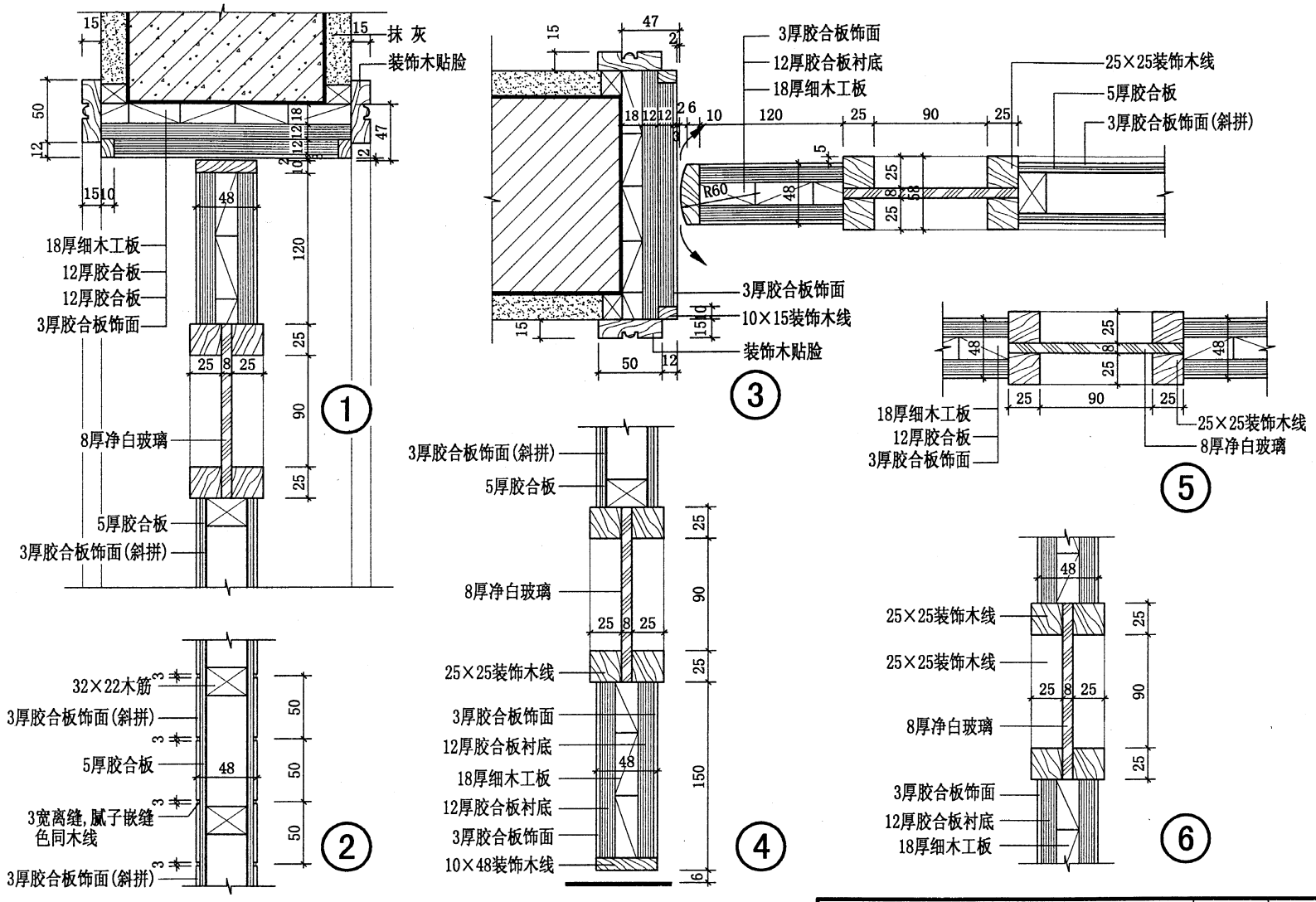

17ZM门剖面(地弹簧门)	图集号	苏J12-2005
	页 次	33

洞口	900
框	900

2100 (2400)

2100 (2400)

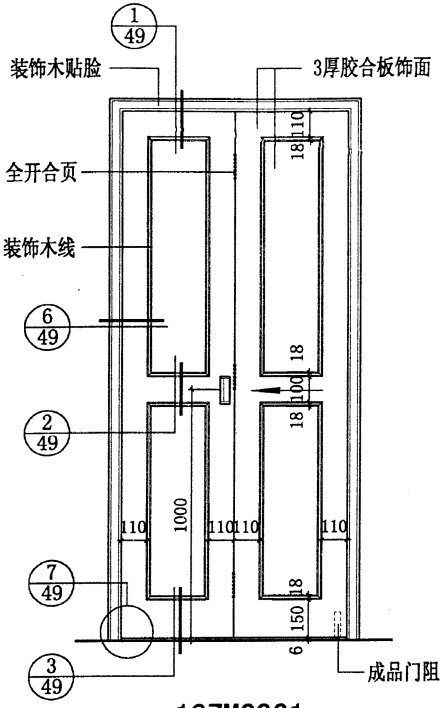

18ZM0921
(18ZM0924)

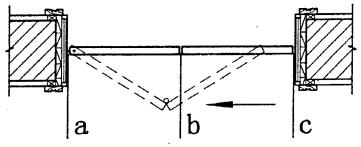

注：设计门扇宽度时，应考虑a、b、c点的间隙
a=6.35mm b=0.79mm c=4.76mm

2100门扇重:55kg

2400门扇重:63kg

洞口	800	1200
框	800	1200

2100

2100

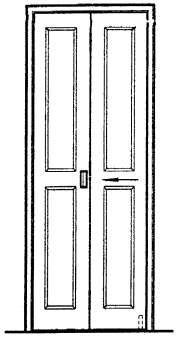

18ZM0821

2100门扇重:49kg

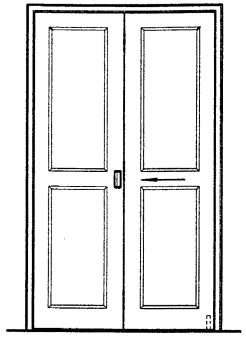

18ZM1221

2100门扇重:73kg

洞口	800	1200
框	800	1200

2400

2400

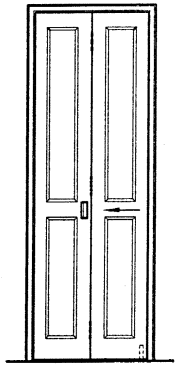

18ZM0824

2400门扇重:56kg

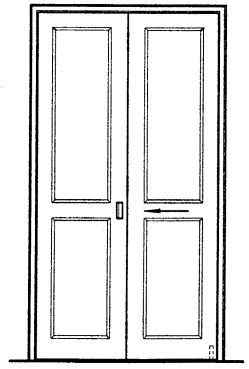

18ZM1224

2400门扇重:84kg

18ZM门立面(折叠门)	图集号	苏J12-2005
	页次	34

洞口	2400
框	2400

2100 (2400)

2100 (2400)

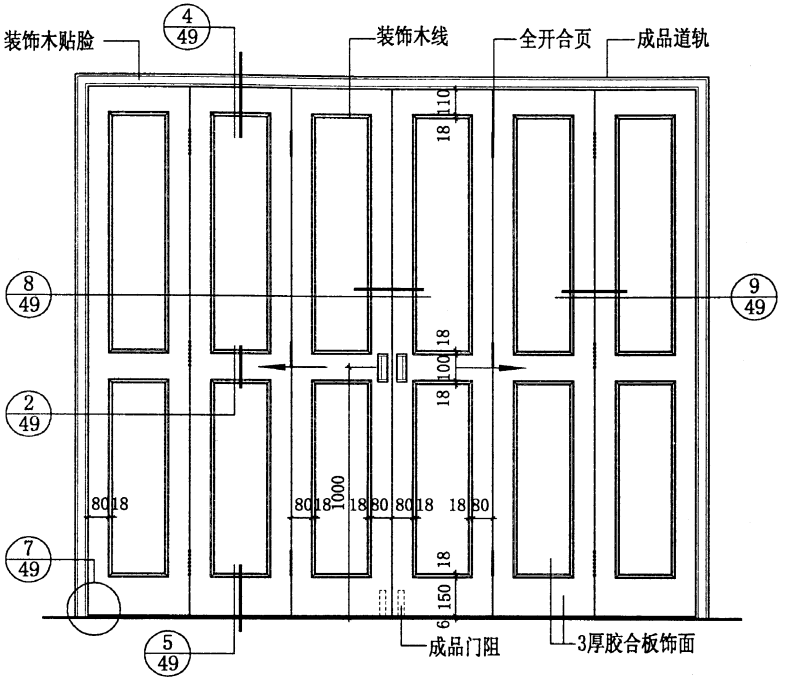

19ZM2421 (19ZM2424)

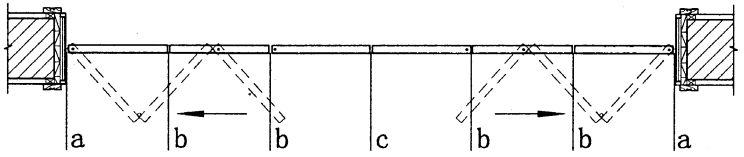

门扇边缘轴两侧收拢式

注：设计门扇宽度时，应考虑a、b、c点的间隙
a=6.35mm　　b=0.79mm　　c=4.76mm

2100门扇重:73kg
2400门扇重:83kg

洞口	1800
框	1800

2100 (2400)

2100 (2400)

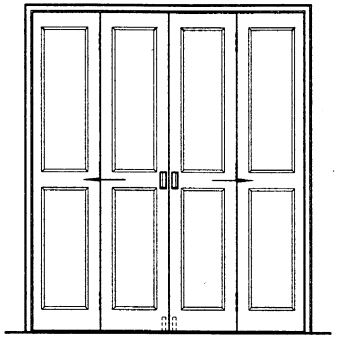

19ZM1821
(19ZM1824)

2100门扇重:55kg
2400门扇重:63kg

洞口	2700
框	2700

2100 (2400)

2100 (2400)

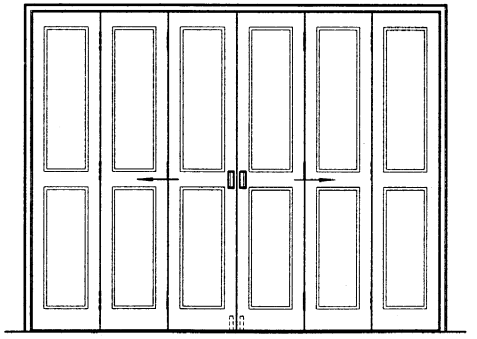

19ZM2721
(19ZM2724)

2100门扇重:82kg
2400门扇重:94kg

19ZM门立面(折叠门)	图集号	苏J12-2005
	页次	35

洞口	2400
框	2400

2100 (2400)

2100 (2400)

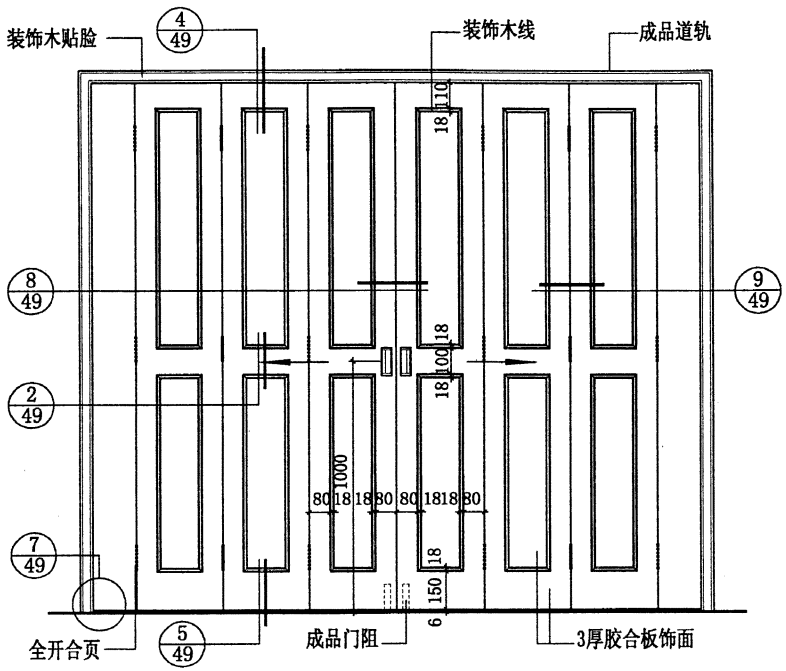

20ZM2421 (20ZM2424)

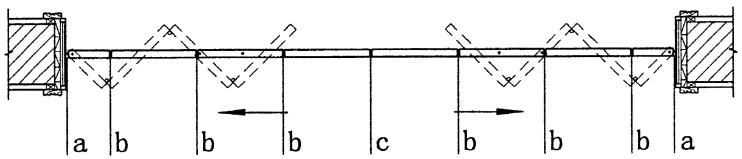

门扇中心轴两侧收拢式

注：设计门扇宽度时，应考虑a、b、c点的间隙
a=6.35mm　b=0.79mm　c=4.76mm

2100门扇重：73kg
2400门扇重：83kg

洞口	1800
框	1800

2100 (2400)

2100 (2400)

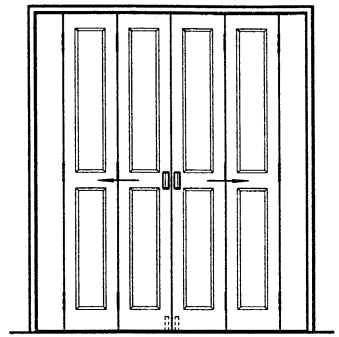

20ZM1821
(20ZM1824)

2100门扇重：55kg
2400门扇重：63kg

洞口	2700
框	2700

2100 (2400)

2100 (2400)

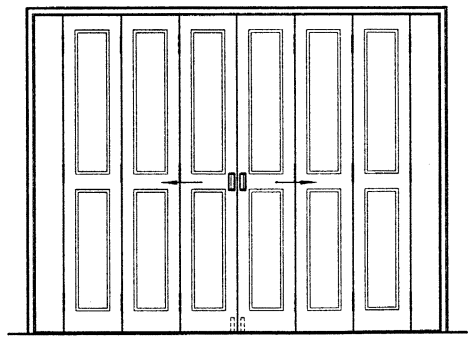

20ZM2721
(20ZM2724)

2100门扇重：82kg
2400门扇重：94kg

20ZM门立面(折叠门)	图集号	苏J12-2005
	页次	36

洞口	2400
框	2400

2100 (2400)

2100 (2400)

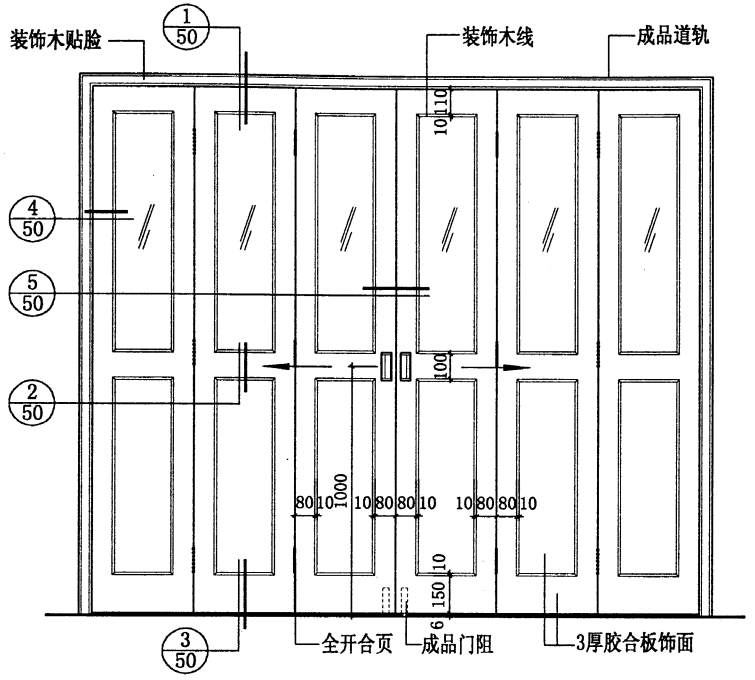

21ZM2421 (21ZM2424)

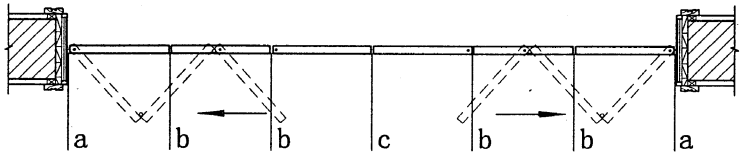

门扇边缘轴两侧收拢式

注：设计门扇宽度时，应考虑a、b、c点的间隙
a=6.35mm　b=0.79mm　c=4.76mm

2100门扇重:68kg
2400门扇重:78kg

洞口	1800
框	1800

2100 (2400)

2100 (2400)

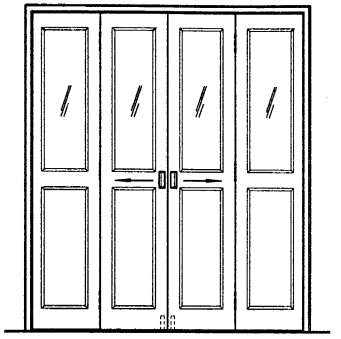

21ZM1821
(21ZM1824)

2100门扇重:51kg
2400门扇重:58kg

洞口	2700
框	2700

2100 (2400)

2100 (2400)

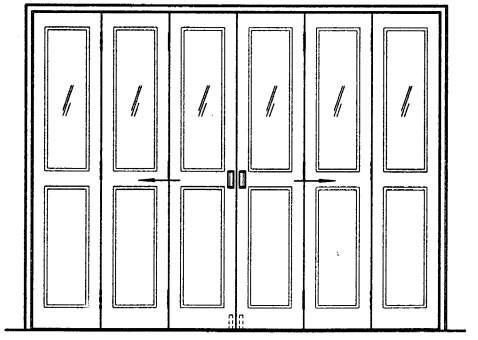

21ZM2721
(21ZM2724)

2100门扇重:76kg
2400门扇重:86kg

21ZM门立面(带玻折叠门)	图集号	苏J12-2005
	页次	37

洞口	2400
框	2400

2100 (2400)

2100 (2400)

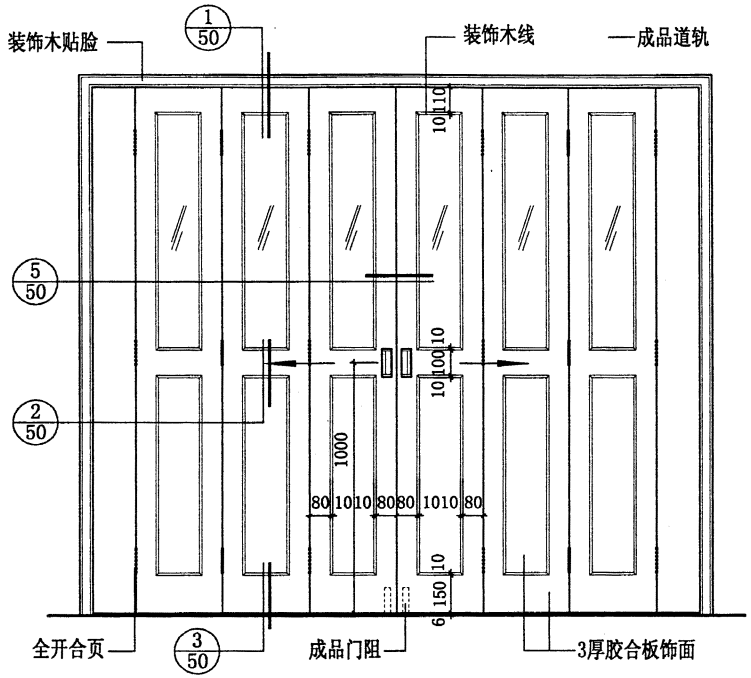

22ZM2421 (22ZM2424)

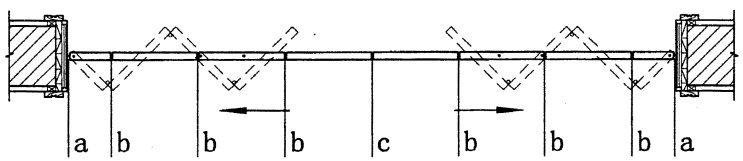

门扇中心轴两侧收拢式

注：设计门扇宽度时，应考虑a、b、c点的间隙
a=6.35mm　b=0.79mm　c=4.76mm

2100门扇重:68kg
2400门扇重:78kg

洞口	1800
框	1800

2100 (2400)

2100 (2400)

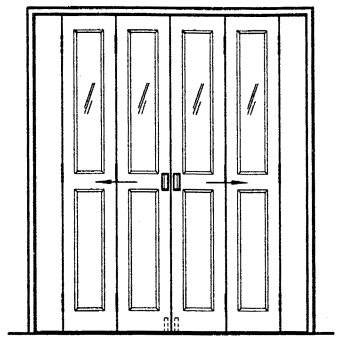

22ZM1821 (22ZM1824)

2100门扇重:51kg
2400门扇重:58kg

洞口	2700
框	2700

2100 (2400)

2100 (2400)

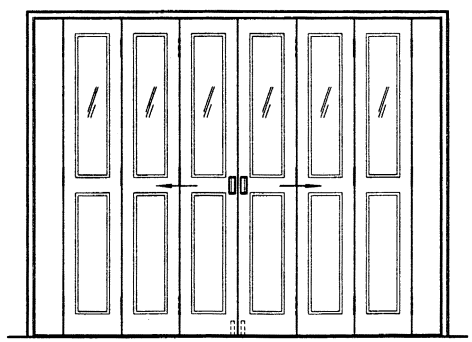

22ZM2721 (22ZM2724)

2100门扇重:76kg
2400门扇重:86kg

22ZM门立面(带玻折叠门)	图集号	苏J12-2005
	页次	38

洞口	2400
框	2400

2100 (2400)

2100 (2400)

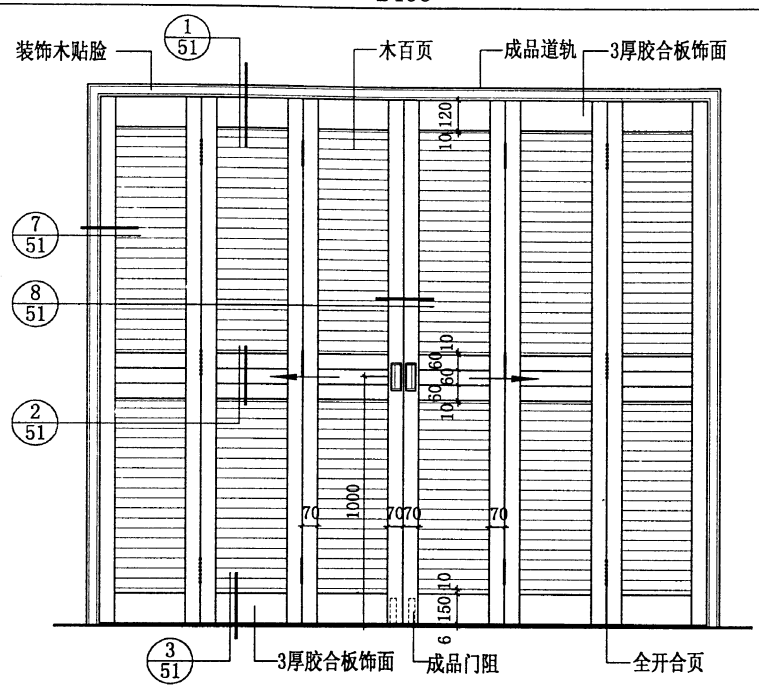

23ZM2421 (23ZM2424)

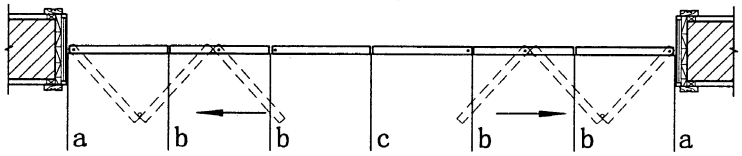

门扇边缘轴两侧收拢式

注：设计门扇宽度时，应考虑a、b、c点的间隙
a=6.35mm　　b=0.79mm　　c=4.76mm

2100门扇重:49kg
2400门扇重:56kg

洞口	1800
框	1800

2100 (2400)

2100 (2400)

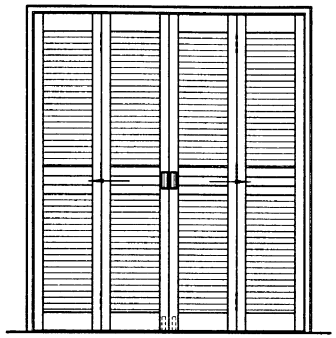

23ZM1821
(23ZM1824)

2100门扇重:37kg
2400门扇重:42kg

洞口	2700
框	2700

2100 (2400)

2100 (2400)

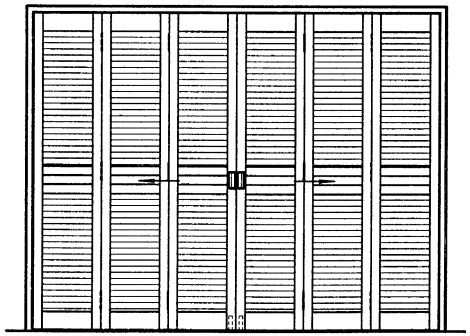

23ZM2721
(23ZM2724)

2100门扇重:55kg
2400门扇重:63kg

23ZM门立面(百页折叠门)	图集号	苏J12-2005
	页次	39

洞口	2400
框	2400

2100 (2400)

2100 (2400)

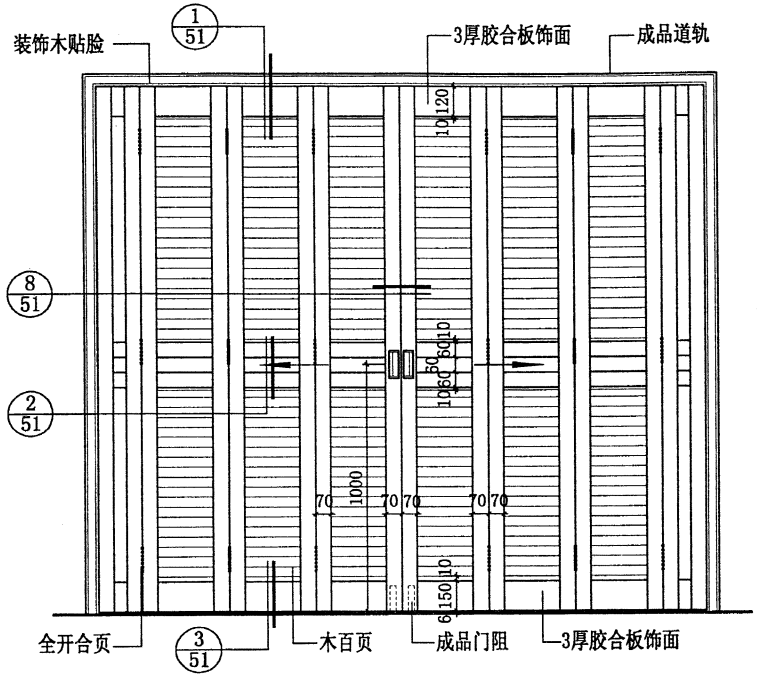

24ZM2421 (24ZM2424)

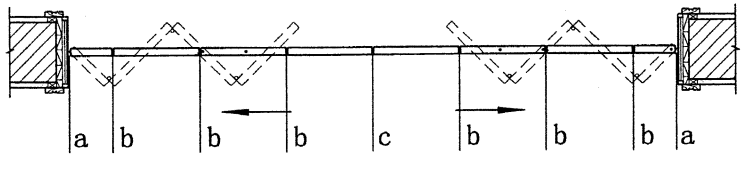

门扇中心轴两侧收拢式

注：设计门扇宽度时，应考虑a、b、c点的间隙
a=6.35mm　b=0.79mm　c=4.76mm

2100门扇重: 49kg
2400门扇重: 56kg

洞口	1800
框	1800

2100 (2400)

2100 (2400)

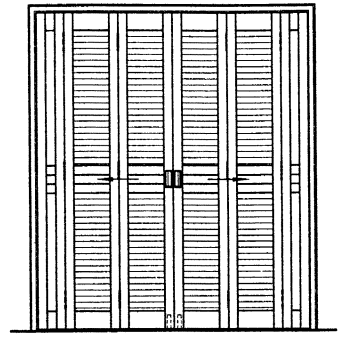

24ZM1821
(24ZM1824)

2100门扇重: 37kg
2400门扇重: 42kg

洞口	2700
框	2700

2100 (2400)

2100 (2400)

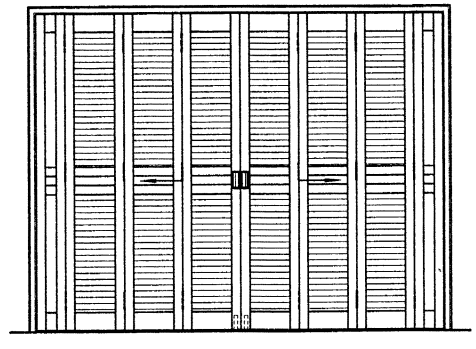

24ZM2721
(24ZM2724)

2100门扇重: 55kg
2400门扇重: 63kg

24ZM门立面(百页折叠门)

图集号	苏J12-2005
页次	40

洞口	2400
框	2400

2100 (2400)

2100 (2400)

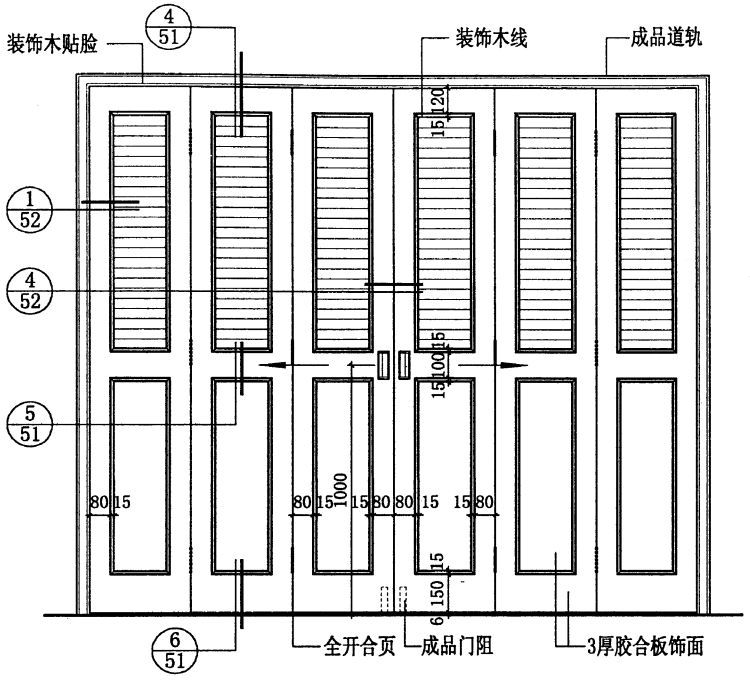

25ZM2421 (25ZM2424)

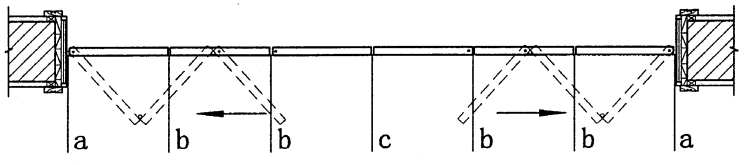

门扇边缘轴两侧收拢式

注：设计门扇宽度时，应考虑a、b、c点的间隙
a=6.35mm　b=0.79mm　c=4.76mm

2100门扇重:59kg
2400门扇重:67kg

洞口	1800
框	1800

2100 (2400)

2100 (2400)

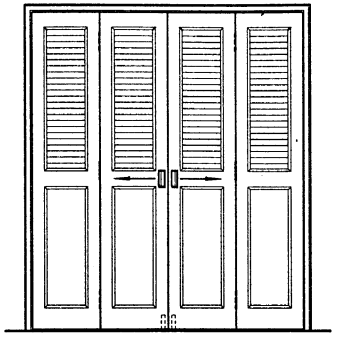

25ZM1821
(25ZM1824)

2100门扇重:44kg
2400门扇重:50kg

洞口	2700
框	2700

2100 (2400)

2100 (2400)

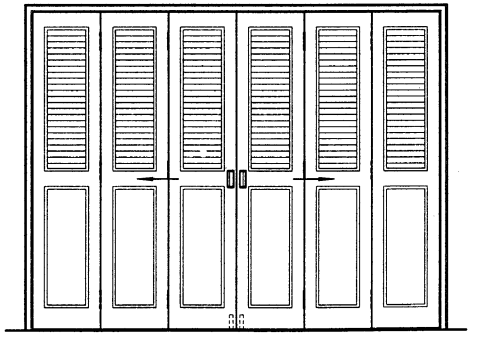

25ZM2721
(25ZM2724)

2100门扇重:66kg
2400门扇重:75kg

25ZM门立面(半百页折叠门)	图集号	苏J12-2005
	页次	41

洞口	2400
框	2400

2100 (2400)

2100 (2400)

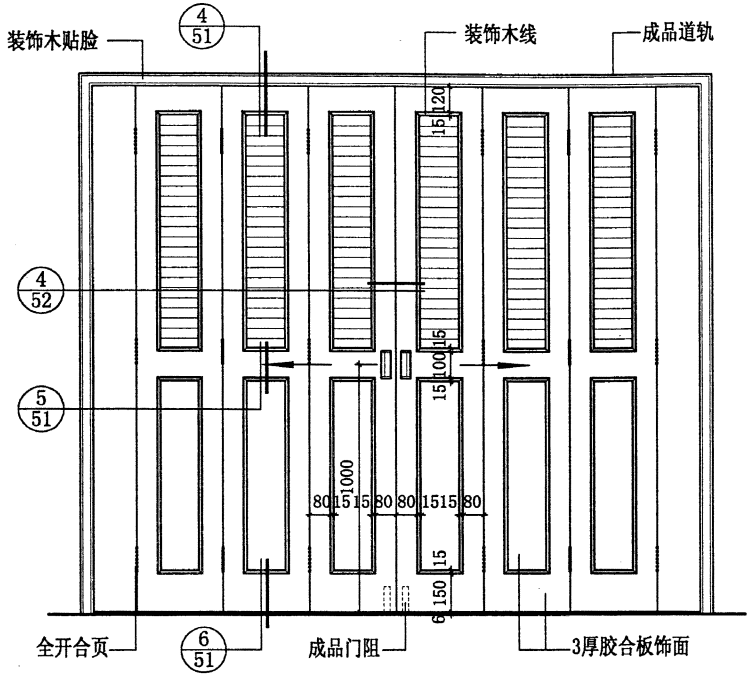

26ZM2421 (26ZM2424)

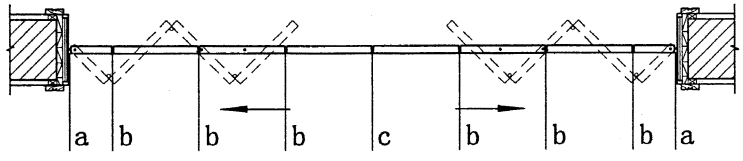

门扇中心轴两侧收拢式

注：设计门扇宽度时，应考虑a、b、c点的间隙
a=6.35mm　b=0.79mm　c=4.76mm

2100门扇重: 59kg
2400门扇重: 67kg

洞口	1800
框	1800

2100 (2400)

2100 (2400)

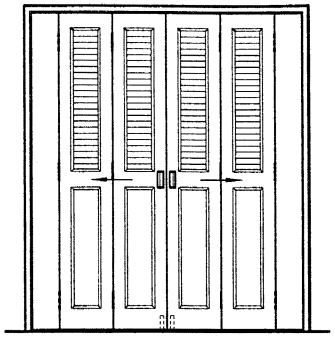

26ZM1821 (26ZM1824)

2100门扇重: 44kg
2400门扇重: 50kg

洞口	2700
框	2700

2100 (2400)

2100 (2400)

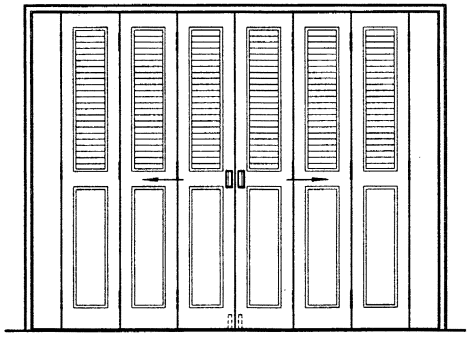

26ZM2721 (26ZM2724)

2100门扇重: 66kg
2400门扇重: 75kg

26ZM门立面(半百页折叠门)	图集号	苏J12-2005
	页次	42

洞口	1600
框	800

2100 (2400)

2100 (2400)

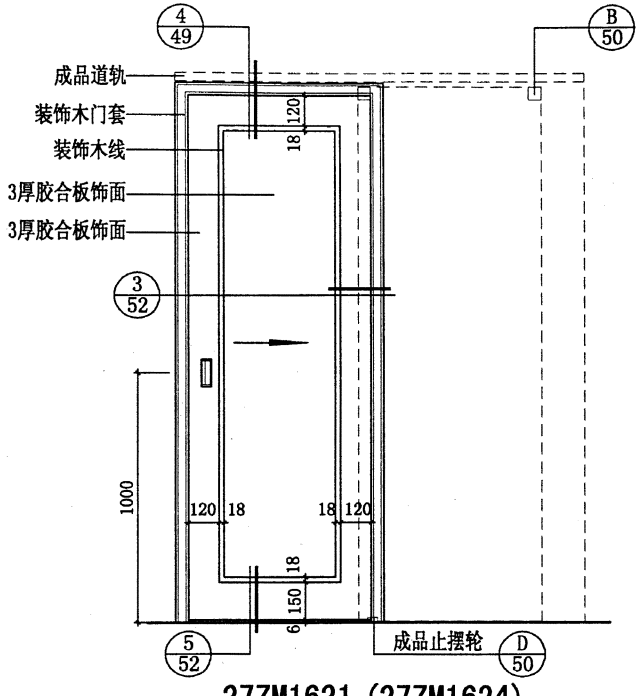

27ZM1621 (27ZM1624)

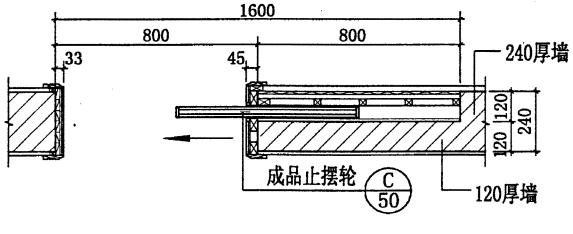

门扇宽度为：门框宽度-60

2100门扇重:55kg
2400门扇重:63kg

洞口	1400
框	700

2100 (2400)

2100 (2400)

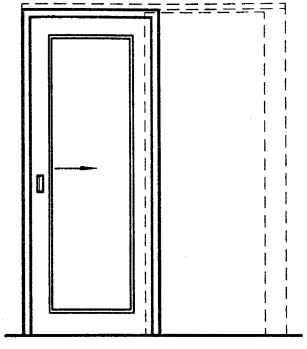

27ZM1421
(27ZM1424)

2100门扇重:48kg
2400门扇重:55kg

洞口	1800
框	900

2100 (2400)

2100 (2400)

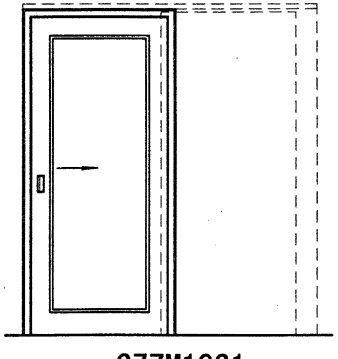

27ZM1821
(27ZM1824)

2100门扇重:62kg
2400门扇重:71kg

27ZM门立面(内藏式移门)

图集号	苏J12-2005
页次	43

洞口	1600
框	800

2100 (2400)

2100 (2400)

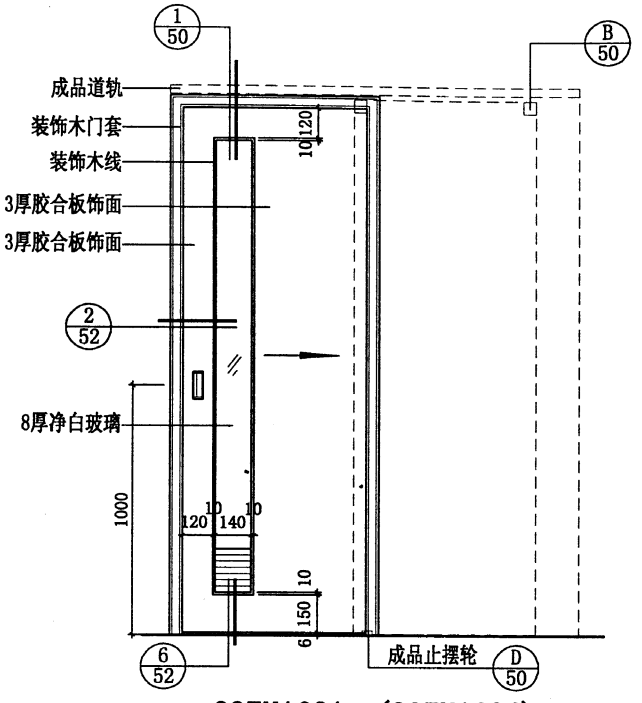

28ZM1621 (28ZM1624)

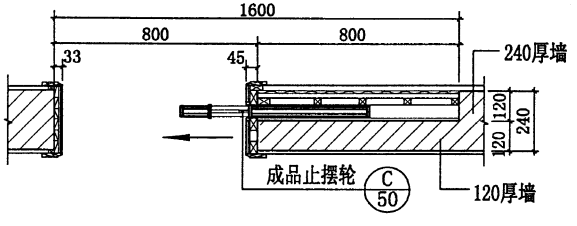

门扇宽度为：门框宽度-60

2100门扇重:48kg
2400门扇重:55kg

洞口	1400
框	700

2100 (2400)

2100 (2400)

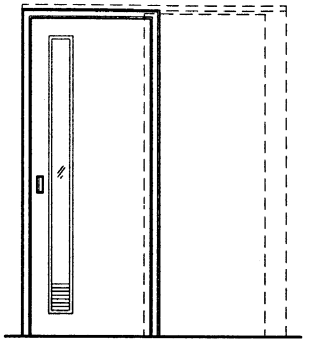

28ZM1421
(28ZM1424)

2100门扇重:42kg
2400门扇重:48kg

洞口	1800
框	900

2100 (2400)

2100 (2400)

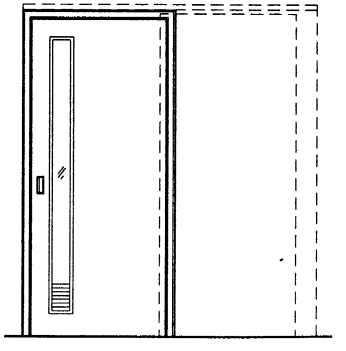

28ZM1821
(28ZM1824)

2100门扇重:54kg
2400门扇重:62kg

28ZM门立面(内藏式移门)

图集号	苏J12-2005
页次	44

洞口	2400
框	1200

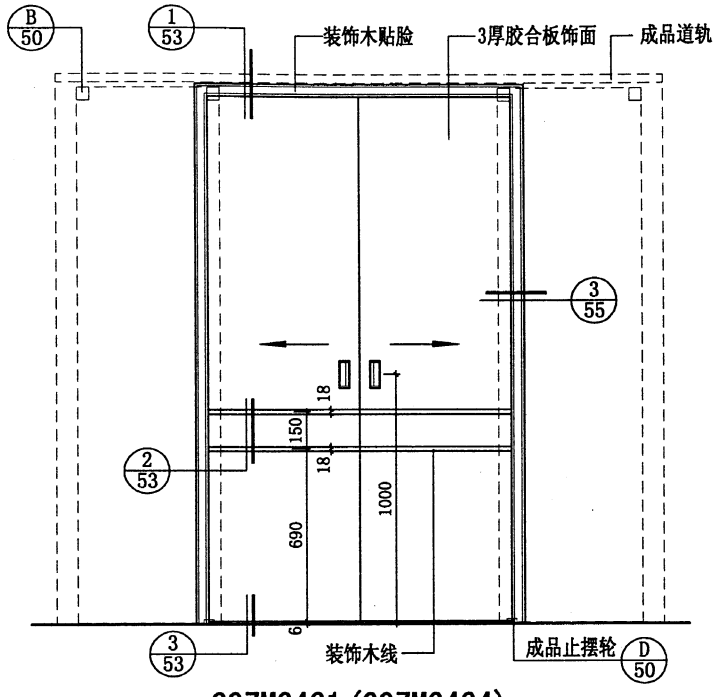

29ZM2421 (29ZM2424)

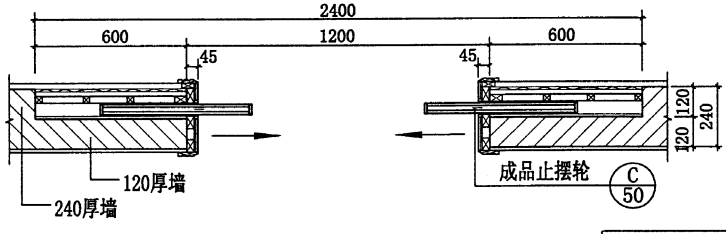

门扇宽度为：(门框宽度-60)÷2

2100门扇重: 37kg
2400门扇重: 43kg

洞口	3000
框	1500

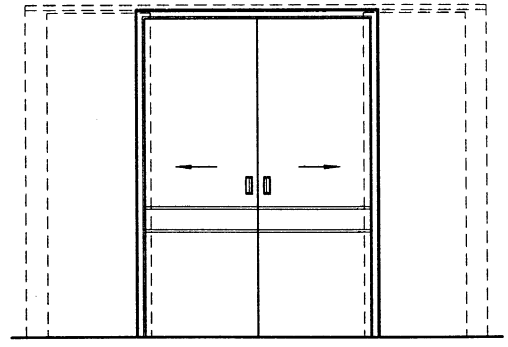

29ZM3021
(29ZM3024)

2100门扇重: 46kg
2400门扇重: 53kg

洞口	3600
框	1800

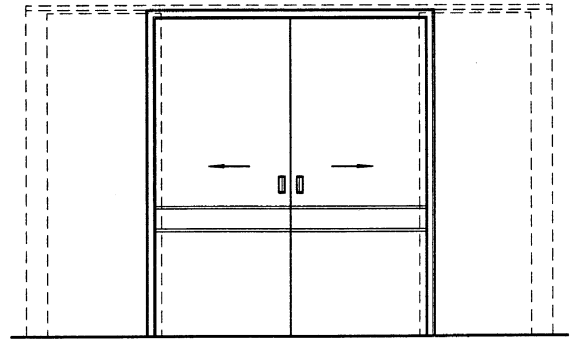

29ZM3621
(29ZM3624)

2100门扇重: 55kg
2400门扇重: 63kg

29ZM门立面(内藏式移门)	图集号	苏J12-2005
	页次	45

洞口	2400
框	1200

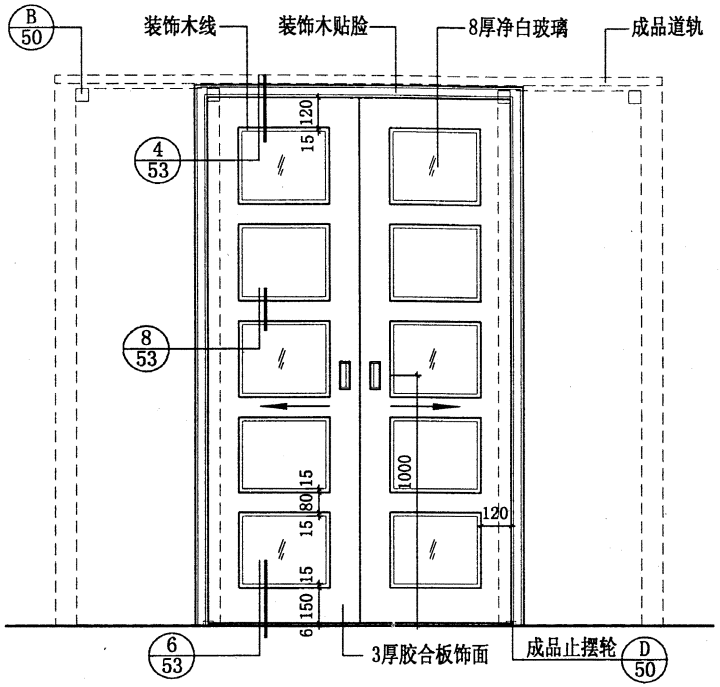

30ZM2421 (30ZM2424)

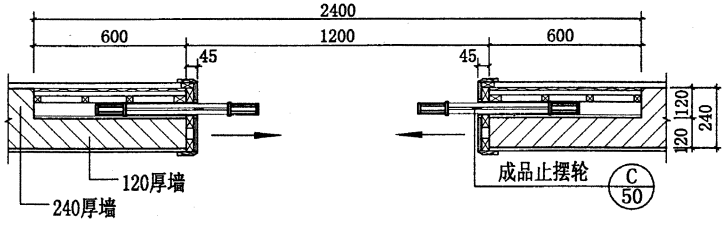

门扇宽度为：(门框宽度-60)÷2

2100门扇重:37kg
2400门扇重:43kg

洞口	3000
框	1500

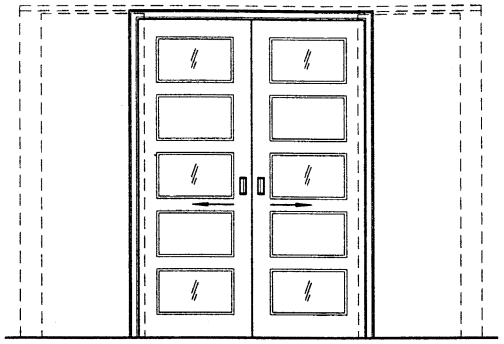

30ZM3021
(30ZM3024)

2100门扇重:46kg
2400门扇重:53kg

洞口	3600
框	1800

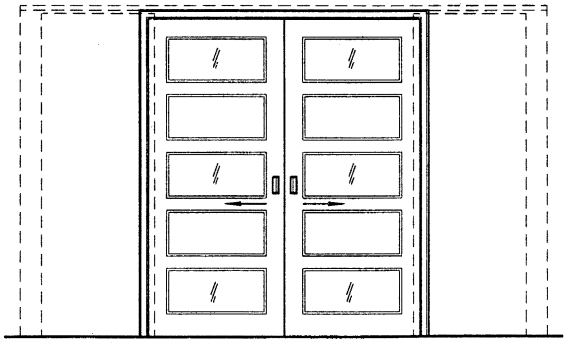

30ZM3621
(30ZM3624)

2100门扇重:55kg
2400门扇重:63kg

30ZM门立面(内藏式移门)	图集号	苏J12-2005
	页次	46

洞口	2400
框	2400

2100 (2400)

2100 (2400)

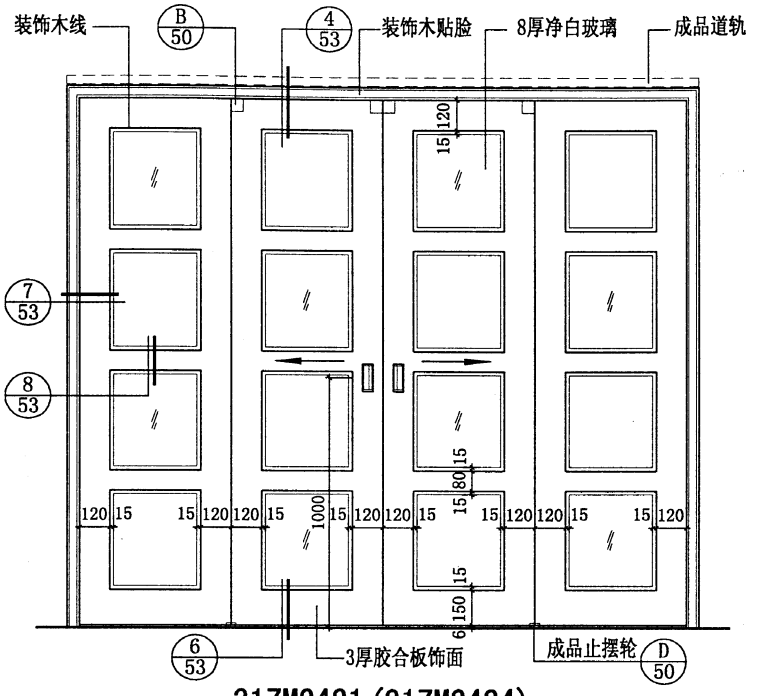

31ZM2421 (31ZM2424)

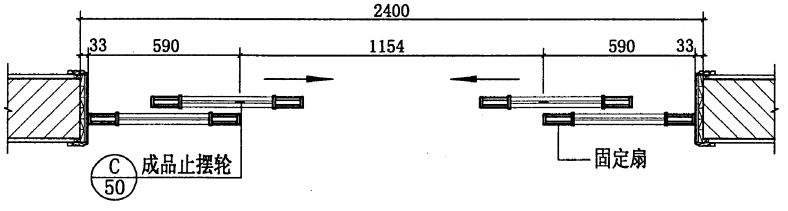

2100门扇重:37kg

2400门扇重:43kg

洞口	2700
框	2700

2100 (2400)

2100 (2400)

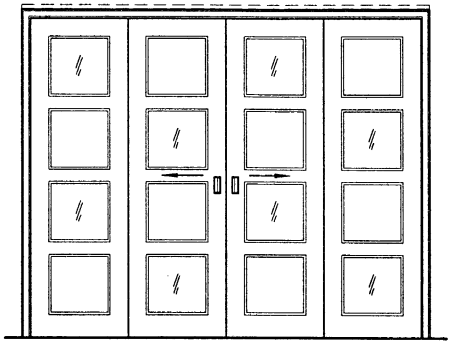

31ZM2721
(31ZM2724)

2100门扇重:46kg

2400门扇重:53kg

洞口	3000
框	3000

2100 (2400)

2100 (2400)

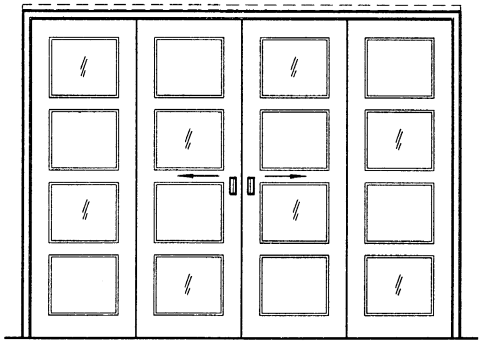

31ZM3021
(31ZM3024)

2100门扇重:55kg

2400门扇重:63kg

31ZM门立面(外露式带玻移门)	图集号	苏J12-2005
	页次	47

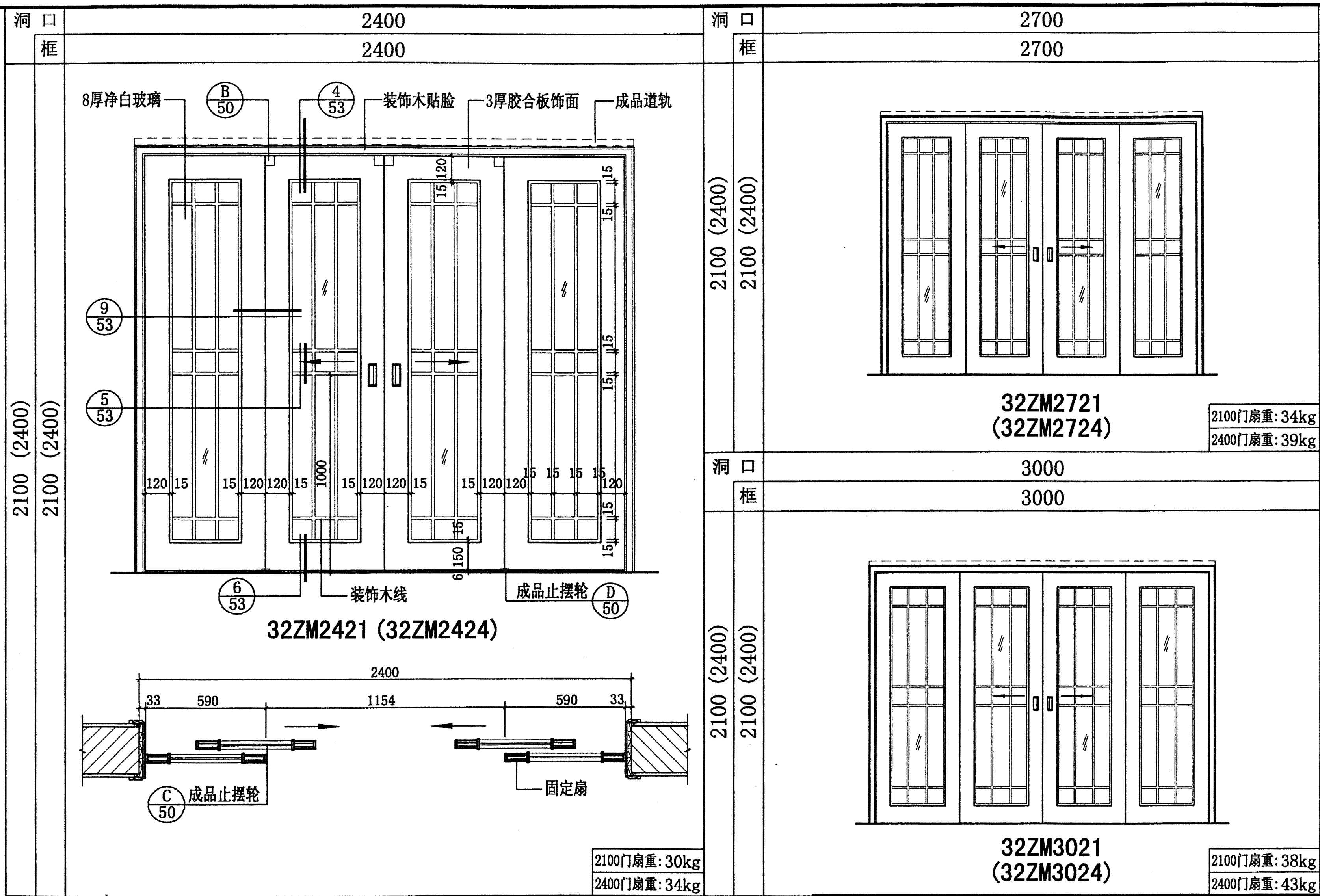

32ZM门立面(外露式带玻移门)	图集号	苏J12-2005
	页 次	48

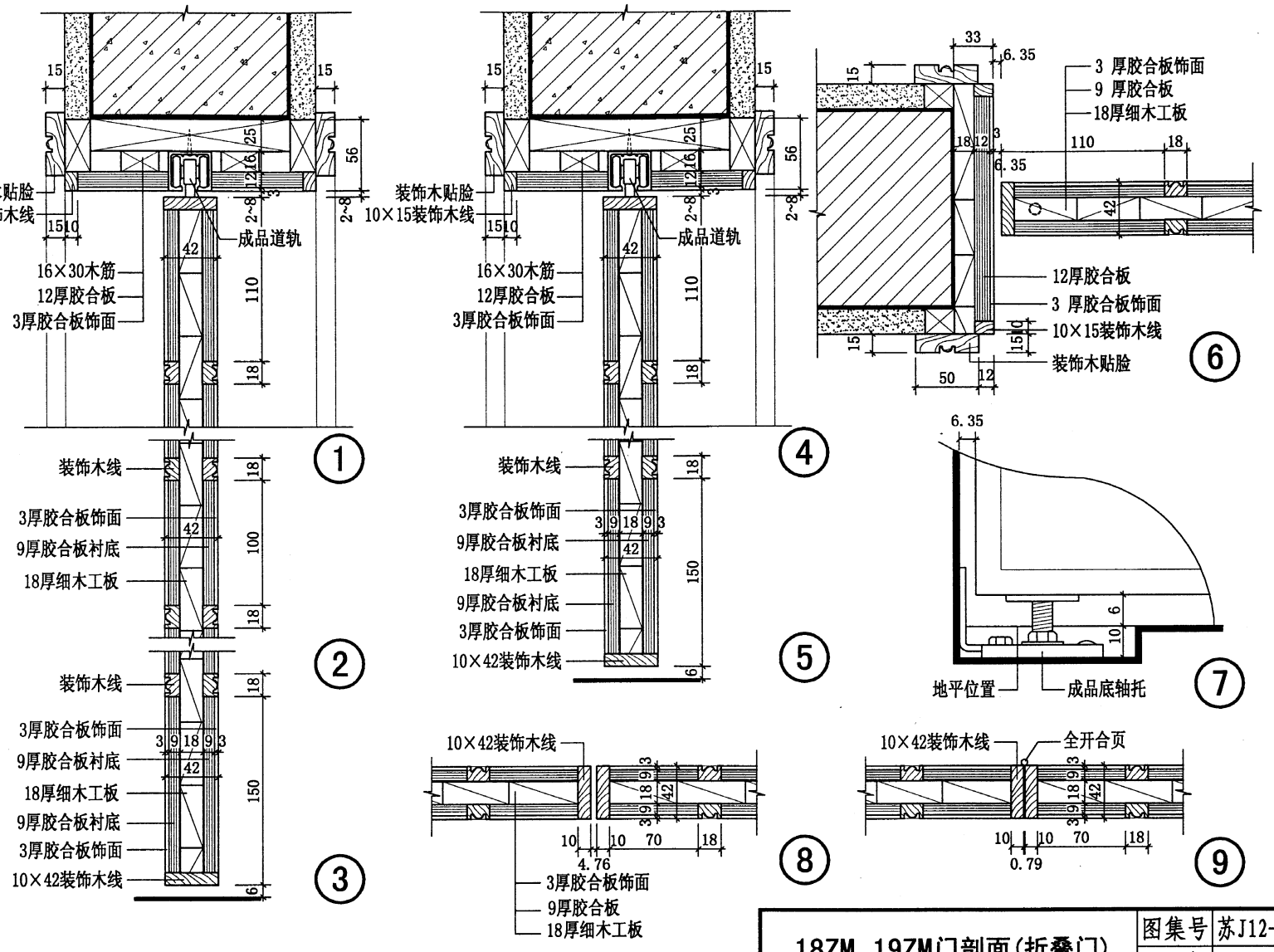

18ZM、19ZM门剖面(折叠门)	图集号	苏J12-2005
	页 次	49

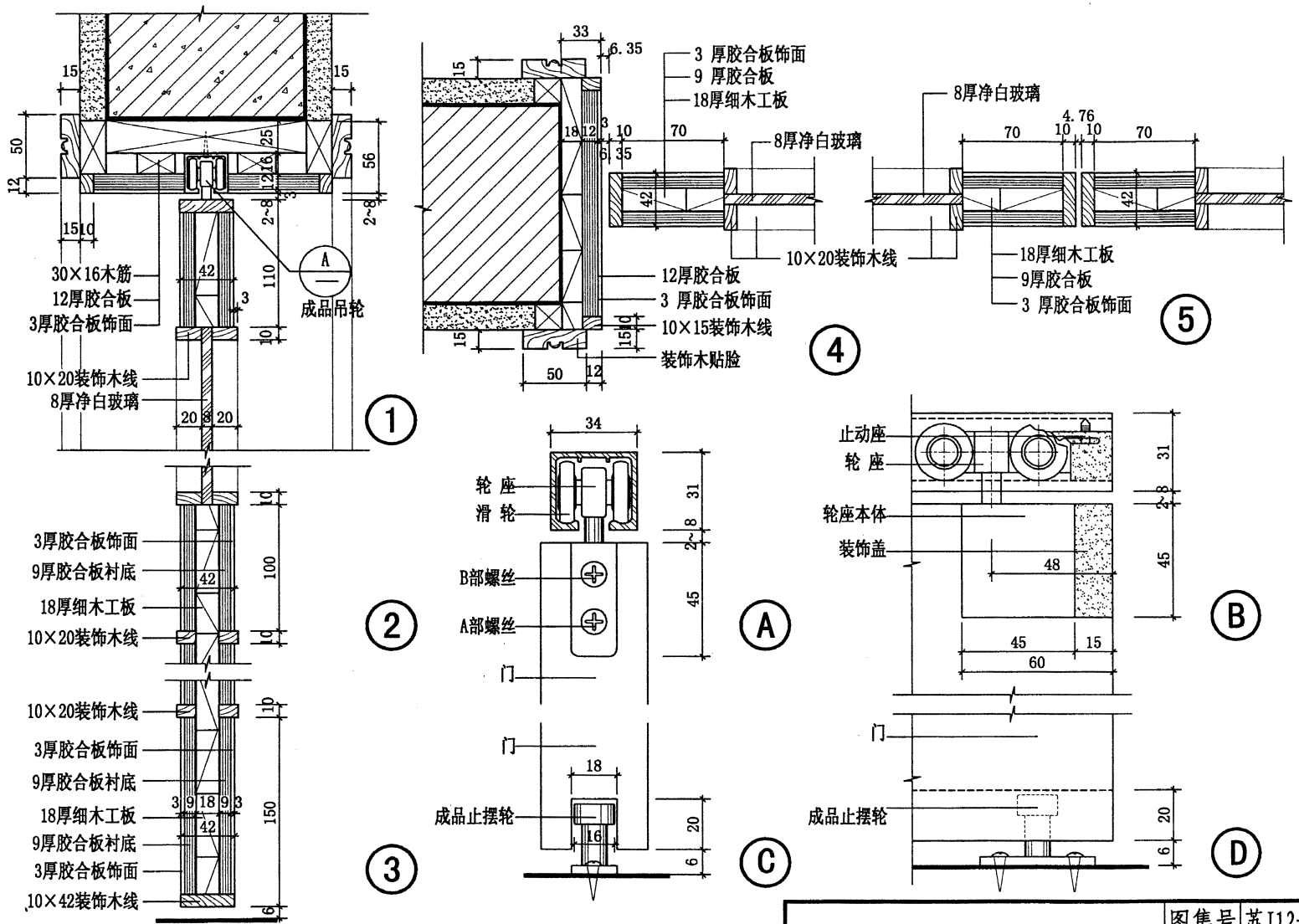

20ZM、21ZM、22ZM门剖面(折叠门)	图集号	苏J12-2005
	页 次	50

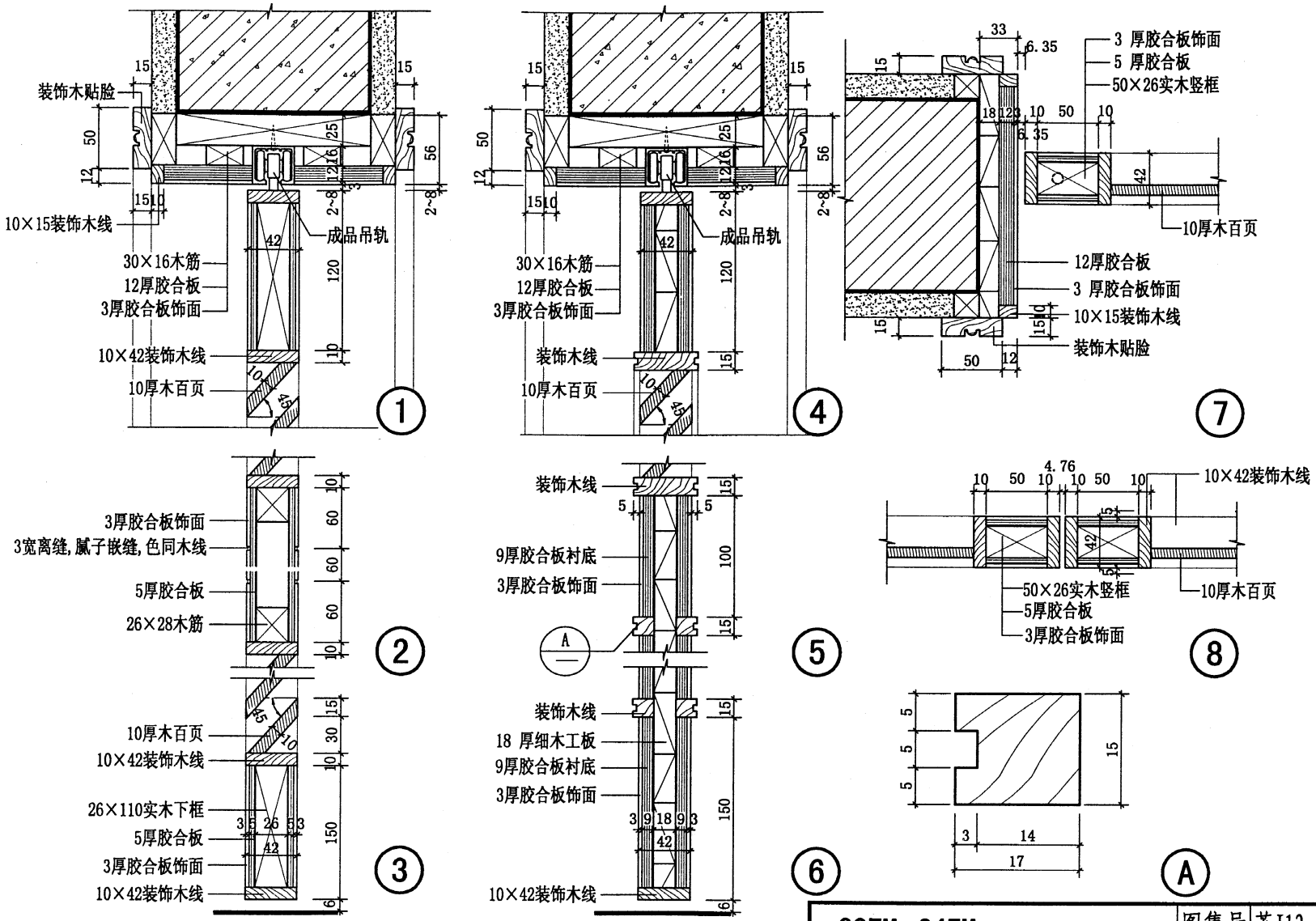

23ZM、24ZM 25ZM、26ZM 门剖面(折叠门)	图集号	苏J12-2005
	页 次	51

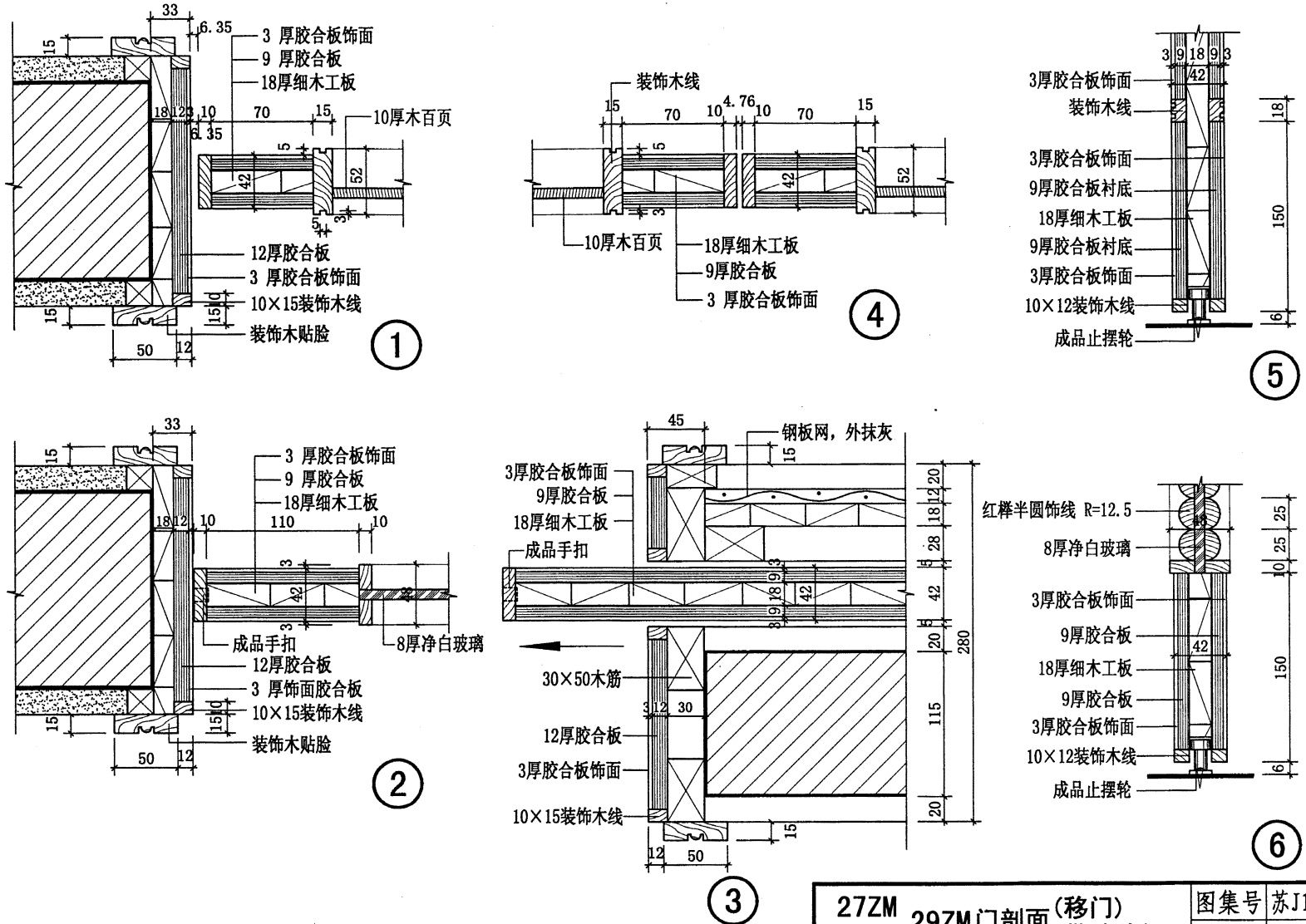

27ZM 28ZM	29ZM门剖面（移门） （带玻移门）	图集号	苏J12-2005
		页 次	52

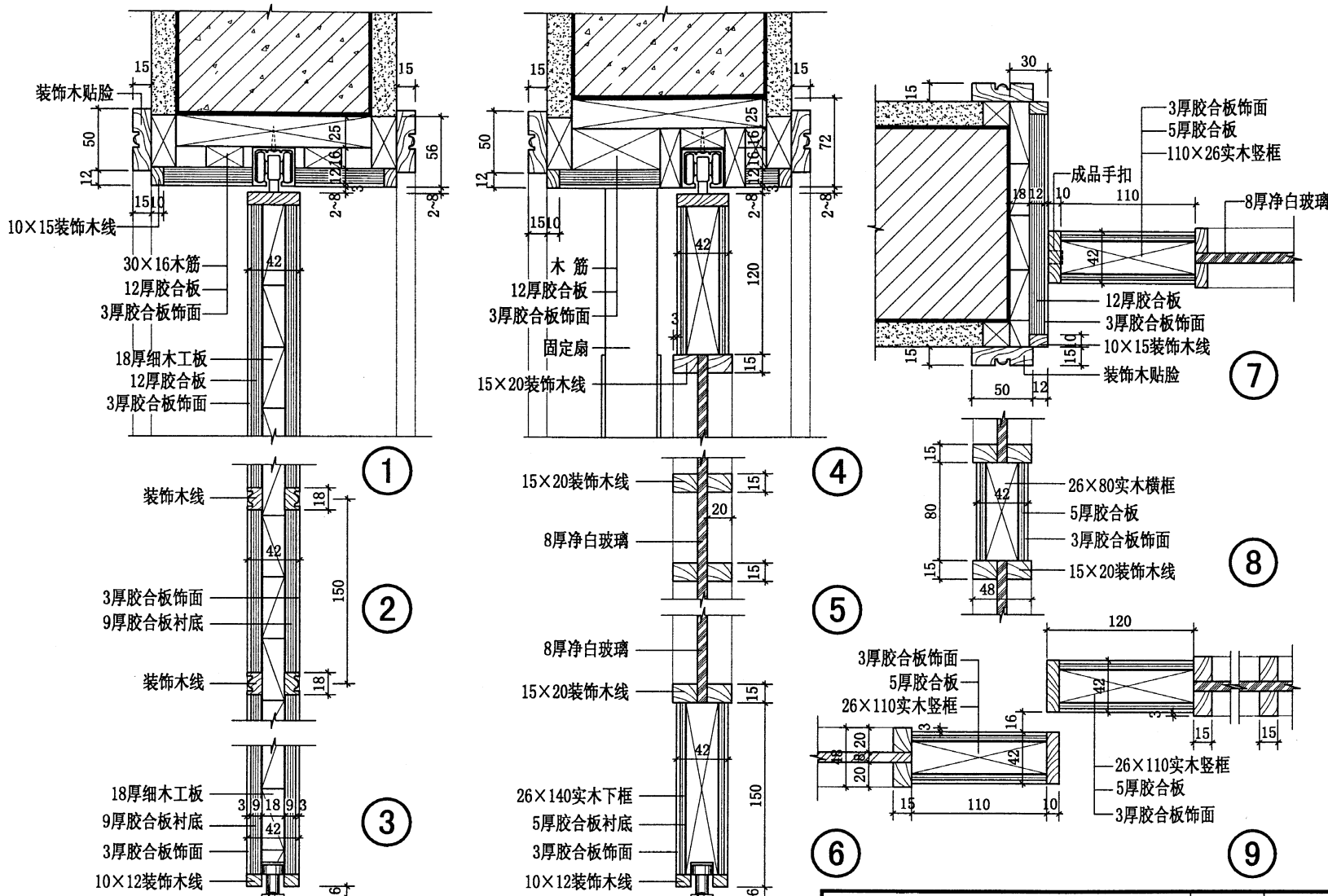

30ZM 31ZM 32ZM门剖面	(移门) (带玻移门)	图集号	苏J12-2005
		页 次	53

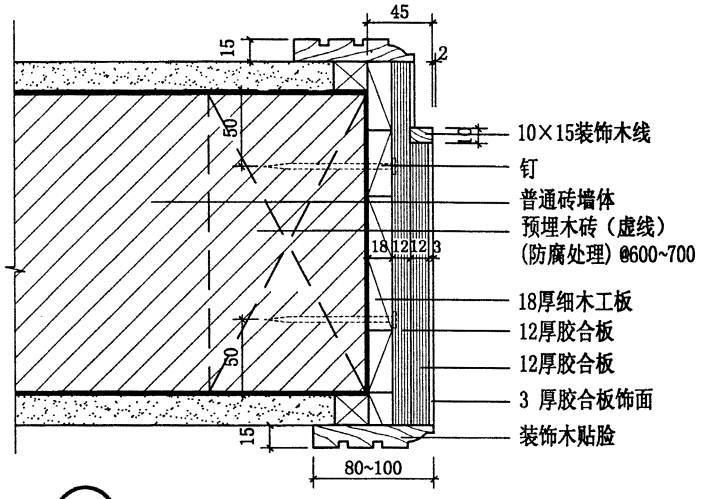

① 门框与普通砖墙体连接

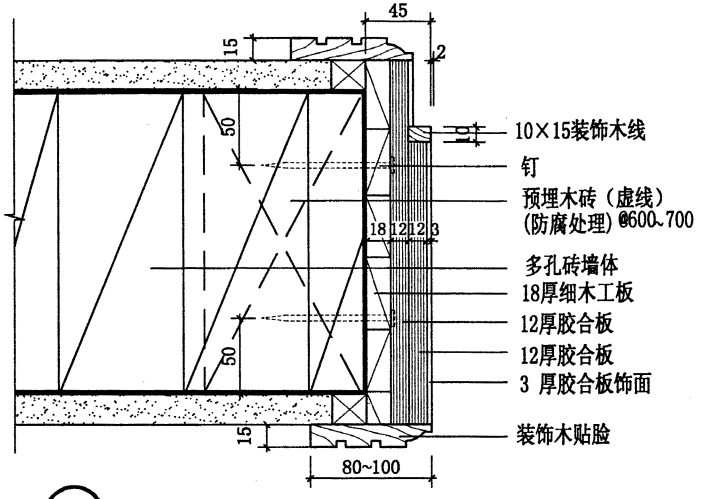

③ 门框与多孔砖墙体连接

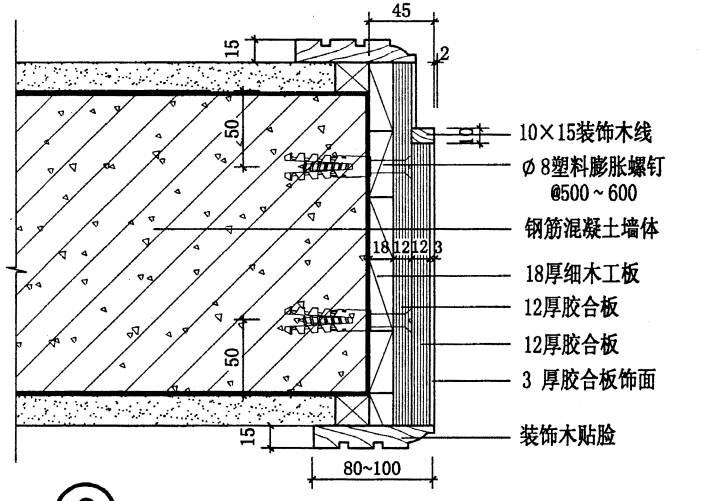

② 门框与钢筋混凝土墙体连接

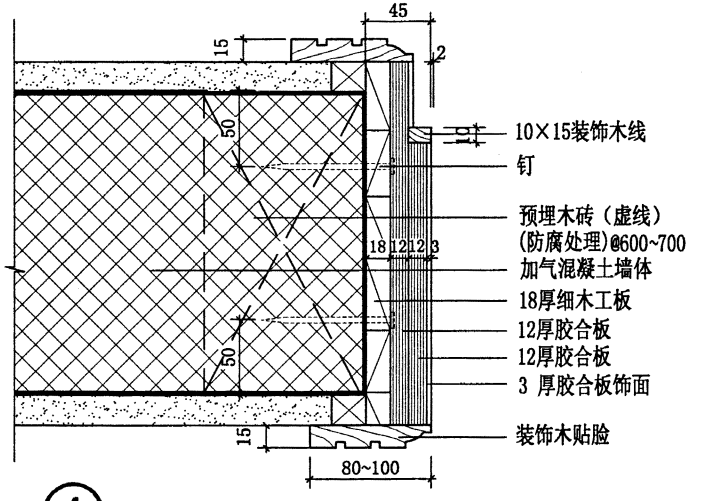

④ 门框与加气混凝土墙体连接

注：50宽木门套的安装详图可参见第21～36页。

门框与墙体连接详图(一)	图集号	苏J12-2005
	页 次	54

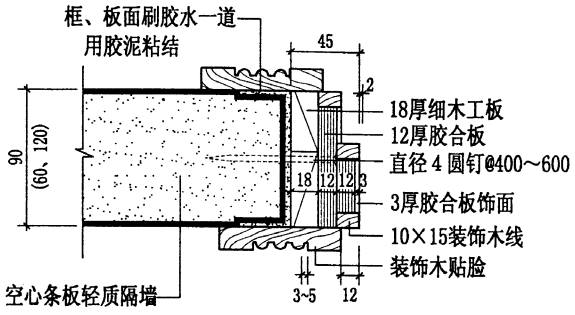

① 门框与空心条板轻质隔墙连接

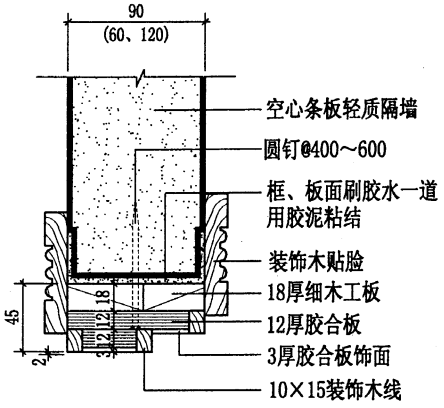

② 门框与空心条板轻质隔墙过梁板连接

用于门洞宽1800以下

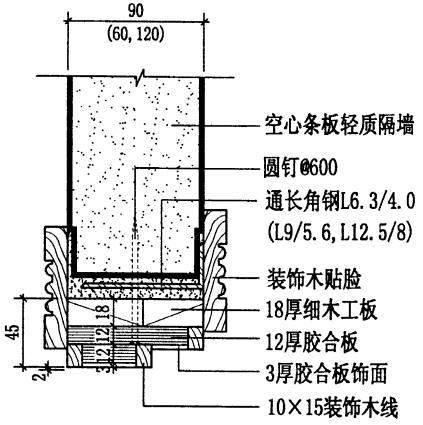

③ 门框与空心条板轻质隔墙过梁板连接

用于门洞宽1800～2400

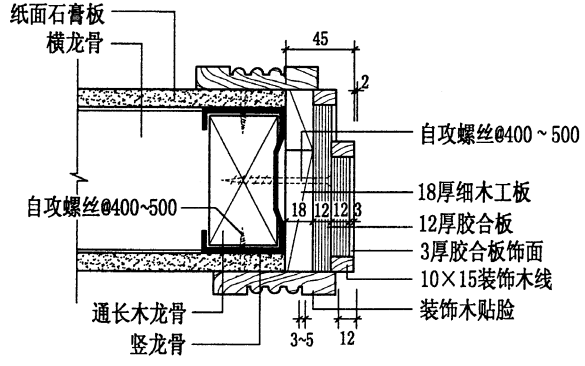

④ 门框与轻钢龙骨轻质隔墙连接

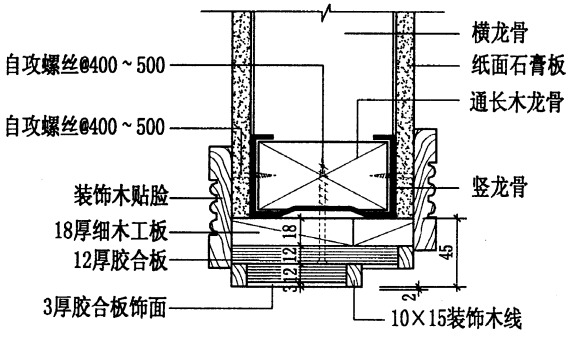

⑤ 门框与轻钢龙骨轻质隔墙过梁板连接

门洞宽大于1800 需要加固

门框与墙体连接详图(二)	图集号	苏J12-2005
	页 次	55

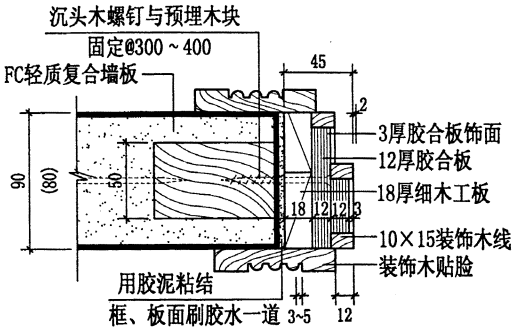

① 门框与轻质复合墙板连接

用于门洞宽1200以下者

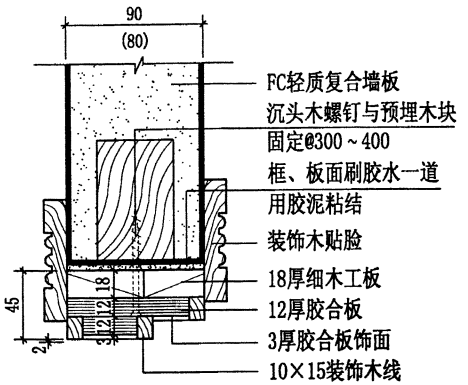

② 门框与轻质复合墙板过梁板连接

用于门洞宽1200以下者

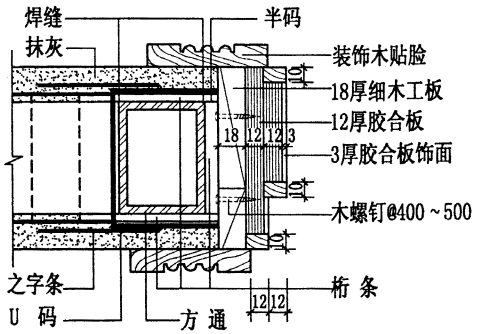

⑤ 门框与钢丝网架夹芯墙板连接

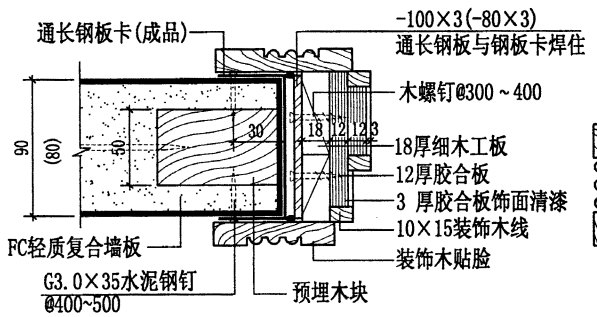

③ 门框与轻质复合墙板连接

用于门洞宽1200～2100

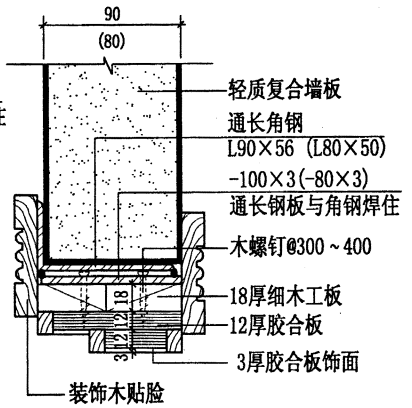

④ 门框与轻质复合墙板过梁板连接

用于门洞宽1200～2100

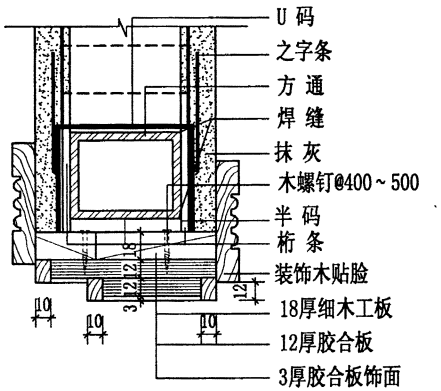

⑥ 门框与钢丝网架夹芯墙板过梁板连接

门框与墙体连接详图(三)	图集号	苏J12-2005
	页 次	56

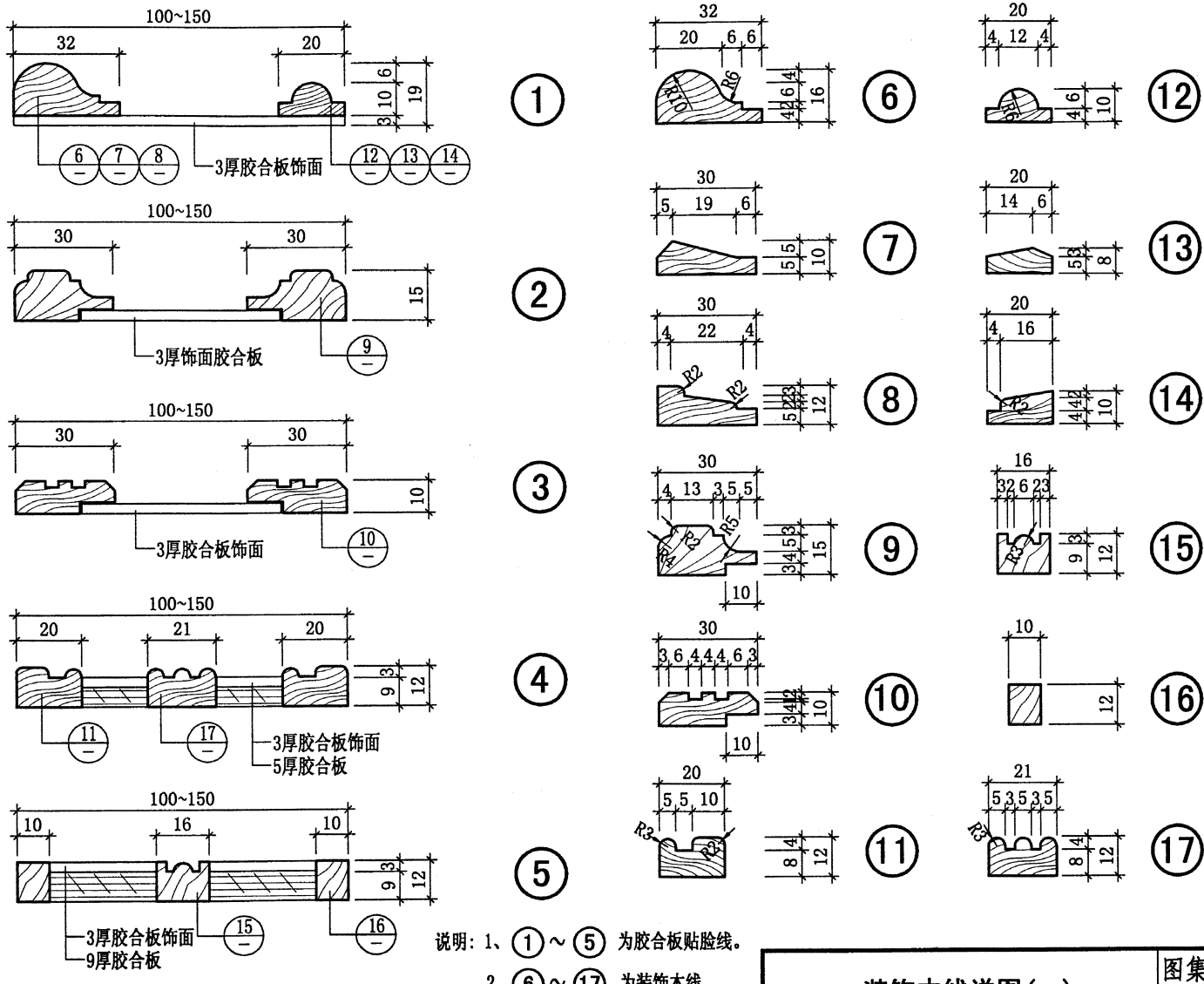

说明：1、①～⑤为胶合板贴脸线。

2、⑥～⑰为装饰木线。

装饰木线详图(一)	图集号	苏J12-2005
	页 次	57

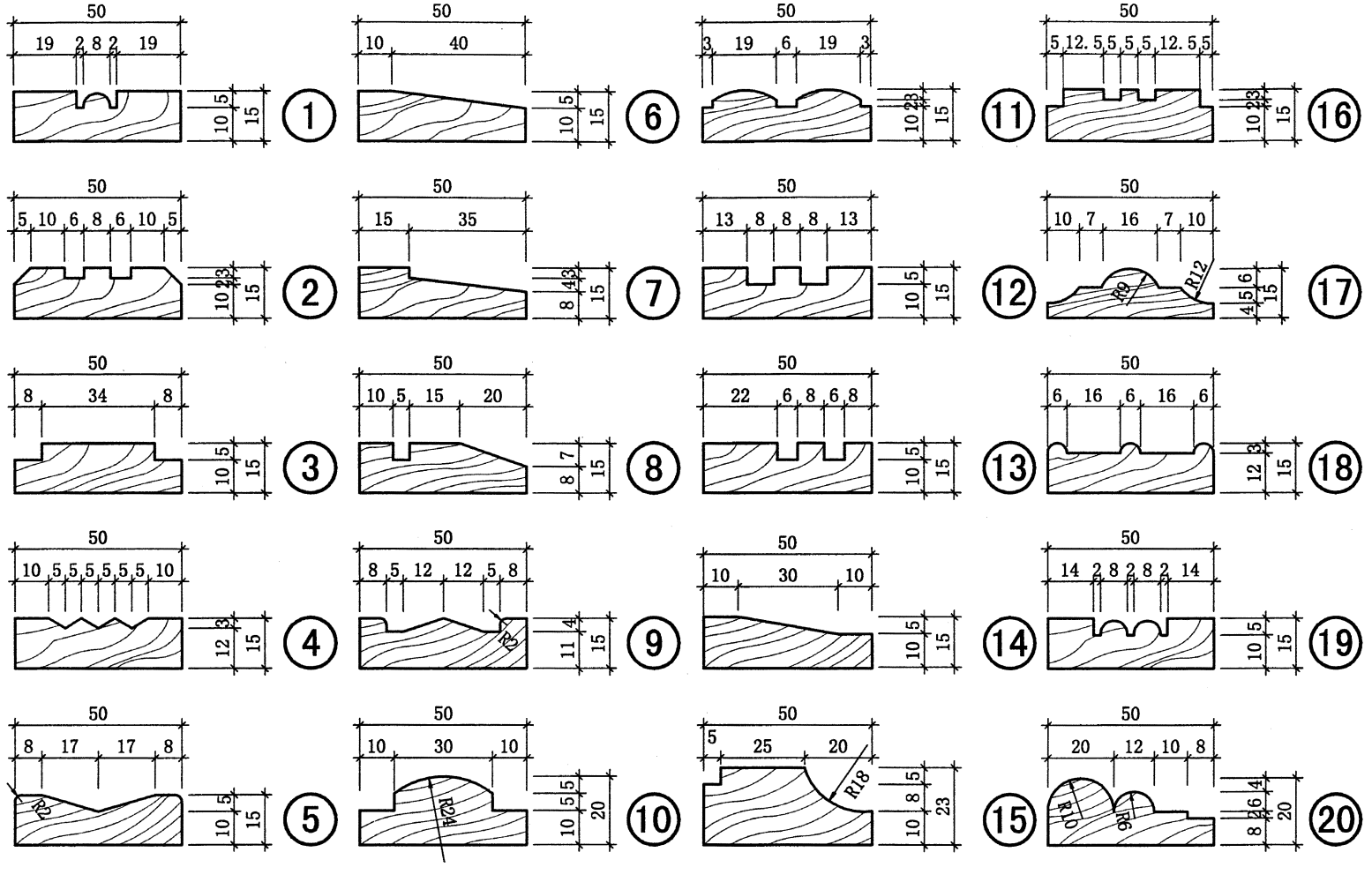

说明：1. ① ~ ⑳ 为50宽实木贴脸线。

装饰木线详图(二)	图集号	苏J12-2005
	页 次	58

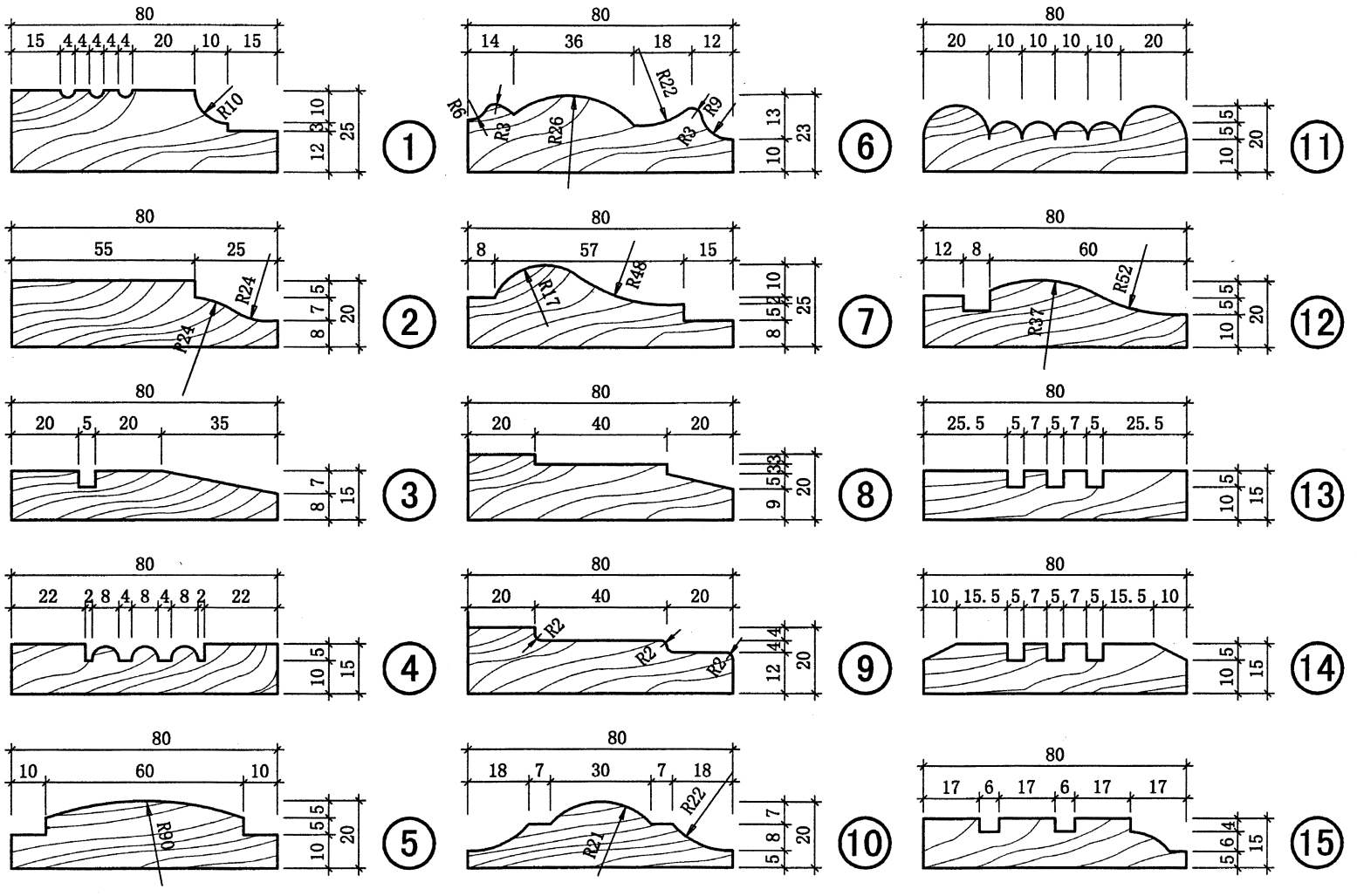

说明：1. ① ~ ⑮ 为80宽实木贴脸线。

装饰木线详图(三)	图集号	苏J12-2005
	页 次	59

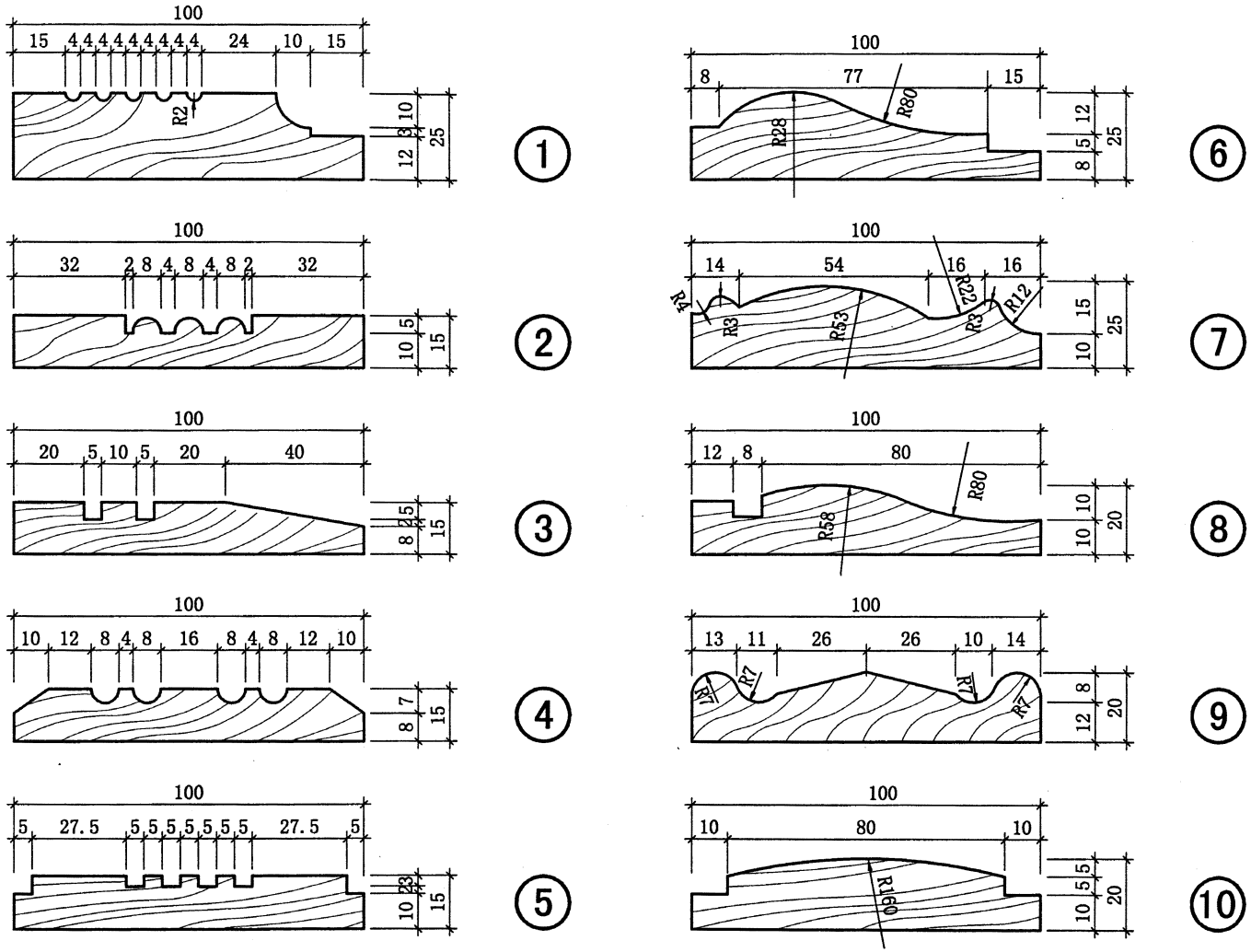

说明：1. ①～⑩ 为100宽实木贴脸线。

装饰木线详图(四)	图集号	苏J12-2005
	页 次	60

		编号	ZM0821　ZM0921　ZM1021	数量	参数选择要素
单扇平开门	应装件		合　页：4×3×2.5-2BB	3片	门扇重量、厚度
			执手锁	1把	安装厚度、舌长
			门　吸	1只	安装方式
	选装件		闭门器（明装或暗装）	1台	扭距、门扇重量
			通道锁、浴厕锁或辅助锁	1把	功能要求
			门碰、门顶或门止	1只	功能要求
			门眼（猫眼、窥视眼）	1只	视线角度、孔径
			防盗扣或防盗链	1付	安全要求
			门底密封条（明装或暗装）	1条	安装长度
			门边胶条	3条	安装方式
			拉手、推拉手板	1付	功能要求
双扇平开门		编号	ZM1521	数量	参数选择要素
	应装件		合　页：4×3×2.5-2BB	6片	门扇重量、厚度
			执手锁	1把	安装厚度、舌长
			插销（明装或暗装）	1支	安装长度
			门　吸	2只	安装方式
	选装件		顺位器	1套	安装要求
			闭门器（明装或暗装）	2台	扭距、门扇重量
			通道锁、浴厕锁或辅助锁	1把	功能要求
			门碰、门顶或门止	2只	功能要求
			门眼（猫眼、窥视眼）	1只	视线角度、孔径
			门底密封条（明装或暗装）	2条	安装长度
			门边胶条	3条	安装方式
			拉手、推拉手板	2付	功能要求
子母平开门		编号	ZM1221	数量	参数选择要素
	应装件		合　页：4×3×2.5-2BB	5片	门扇重量、厚度
			执手锁	1把	安装厚度、舌长
			插销（明装或暗装）	1支	安装长度
			门　吸	2只	安装方式
	选装件		闭门器（明装或暗装）	1台	扭距、门扇重量
			通道锁、浴厕锁或辅助锁	1把	功能要求
			门碰、门顶或门止	1只	功能要求
			门眼（猫眼、窥视眼）	1只	视线角度、孔径
			防盗扣或防盗链	1付	安全要求
			门底密封条（明装或暗装）	2条	安装长度
			门边胶条	3条	安装方式
			拉手、推拉手板	1付	功能要求

		编号	ZM0921D　ZM1021D	数量	参数选择要素
单扇平开地弹簧门	应装件		地弹簧	1台	扭距、门扇重量
			辅助锁（地锁、边梃锁、上梃锁）	1把	功能要求
	选装件		偏心摇臂	1台	功能要求
			执手锁（单向开启时可用）	1把	安装厚度、舌长
			门　碰	1只	功能要求
			拉　手、推拉手板	1付	功能要求
双扇平开地弹簧门		编号	ZM1521D	数量	参数选择要素
	应装件		地弹簧	2台	扭距、门扇重量
			辅助锁（地锁、上梃锁）	2把	功能要求
			拉　手、推拉手板	2付	功能要求
	选装件		偏心摇臂	1台	功能要求
			执手锁（单向开启时可用）	1把	安装厚度、舌长
			通道锁、装饰假锁（单向开启）	1把	功能要求
子母平开地弹簧门		编号	ZM1221D	数量	参数选择要素
	应装件		地弹簧	1台	扭距、门扇重量
			地　轴	1只	门扇重量
			辅助锁（地锁、边梃锁、上梃锁）	1把	功能要求
			插销（明装或暗装）	1支	安装长度
	选装件		偏心摇臂	1台	功能要求
			执手锁（单向开启时可用）	1把	安装厚度、舌长
			拉　手、推拉手板	1付	功能要求
折叠门		编号	18ZM0821 ~ 26ZM2724	数量	参数选择要素
	应装件		滑　轨	L×2	门扇重量
			合　页：4×3×2.5-2BB(或折叠门合页)	2×(N-1)	门扇重量、厚度
			手　扣（移门拉手）	N	安装方式
			移门锁	1把	安装方式
	选装件		门底密封条（明装或暗装）	N	
			门边胶条	N-1	
			门　阻	2支	
移门		编号	27ZM1421 ~ 32ZM3024	数量	参数选择要素
	应装件		滑　轨	L×2	门扇重量
			手　扣（移门拉手）	N	安装方式
			移门锁	1把	安装方式
	选装件		门底密封条（明装或暗装）	N	
			门边胶条	N-1	

注：(1) 根据不同要求选配不同的选装件。(2) L—门扇宽度。(3) N—门扇数量。
(4) 4(高度4英寸)×3(展开宽度3英寸)×2.5(页片厚度2.5mm)-2BB(轴承数量2个)

室内装饰木门五金配置表	图集号	苏J12-2005
	页　次	61